IMPERTEK

IL GIUSTO SUPPORTO ALL'EDILIZIA
THE RIGHT SUPPORT FOR THE BUILDING INDUSTRY

L’essenziale è invisibile agli occhi
What is essential is invisible to the eye

cit. Antoine de Saint-Exupéry

AZIENDA / COMPANY

Nata nel 1985 come azienda specializzata nella posa di guaine e materiali in PVC, Impertek oggi costituisce una delle realtà più conosciute e floride sia in Italia che all'estero nel settore della produzione e commercializzazione della componentistica per l'impermeabilizzazione e l'edilizia.

A gestione totalmente familiare, l'azienda ha la propria sede direzionale e produttiva a Ceggia, in provincia di Venezia: con 27.000 metri quadrati di terreno, quasi diecimila dei quali coperti.
Qui dal 2001 la famiglia Giacomini, originaria di Jesolo, ha scelto di trasferire quella che in oltre trent'anni di attività è diventata un esempio positivo del Made in Italy.

Una crescita intelligente ed esponenziale che negli ultimi anni ha portato a segnare un fatturato di milioni di euro, con un potenziale di crescita che va di pari passo con la volontà di espansione.
Con oltre il 60% del fatturato destinato all'esportazione: dall'Europa all'Asia, dal Medio Oriente all'Africa, dagli Stati Uniti al Canada, il marchio Impertek è conosciuto ed apprezzato non solo per la qualità dei materiali offerti.

Tecnologia all'avanguardia, sviluppo personalizzato del prodotto, esclusività garantita al cliente, ma anche un'organizzazione di base capace di rispondere con essenzialità, semplicità e soprattutto velocità di consegna alle richieste. Uniti alla qualità del prodotto e dei servizi sono i punti di forza che hanno consentito all'azienda di intraprendere e ottenere la certificazione del Sistema di Gestione Qualità Aziendale ISO 9001.

Sembrano lontani i tempi in cui, quella che oggi è una realtà imprenditoriale affermata, era solo un piccolo magazzino.
Il successo dell'azienda (presente nelle più importanti fiere del settore sia in Italia che all'estero) si basa sulla costante e continua innovazione tecnologica dei prodotti, oltre che sull'attenzione quotidiana alle esigenze di un mercato in evoluzione.

Established in 1985 as a company specialised in the installation of sheaths and PVC materials. *Today, Impertek is one of the most well-known and successful companies in Italy, as well as abroad, for manufacturing and marketing waterproofing and construction components.*

A family-run business, the company has its headquarter and production facility in Ceggia, in the province of Venice: 27,000 square meters, nearly ten thousand of which are covered, where the Giacomini family, originally from Jesolo, chose to move in 2001, transferring a business, which in over thirty years, has become a positive example of Made in Italy.

In last years smart and exponential growth led to a turnover of millions of euro with potential growth that goes hand in hand with the desire to expand.
Nearly 60% of Impertek's market is destined for export: from Europe to Asia, from the Middle East to Africa, from the U.S. to Canada, the Impertek brand is known and appreciated not just for the quality of materials offered.

Cutting-edge technology, customized product development, exclusivity afforded to the customer, but also a grass roots organization capable of responding with simplicity, ease and above all fast delivery.
Product and service quality that have enabled the company to achieve ISO 9001 Corporate Quality Management System Certification.

The transition from that small warehouse to a well-established business seems long ago.
The company's success - present in the most important trade fairs in Italy and abroad - is based on its constant and continuous technological products innovation, as well as on its attention to the daily needs of an evolving Market.

Italian
QUALITY TECHNOLOGY
AND PRODUCTION

CERTIFICAZIONE DI SISTEMA QUALITÀ
DNV·GL
ISO 9001

I PRODOTTI

QUALITÀ ITALIANA
TECNOLOGIA ITALIANA
PRODUZIONE ITALIANA

L'offerta di Impertek è ampia. Dai componenti per le coperture a quelli per le fondazioni; dai waterstop, ai componenti di fissaggio per l'edilizia, dalle attrezzature fino agli articoli speciali per il cantiere.

THE PRODUCTS

ITALIAN **QUALITY**
ITALIAN **TECHNOLOGY**
ITALIAN **MANUFACTURING**

Impertek's range is extensive. From roofing elements to components for foundations, from waterstops to fixing components for the building industry, from equipment to special items for construction sites.

SERVIZIO
SU MISURA

Dal progetto iniziale su specifiche del cliente, alla selezione della materia prima più adatta alle caratteristiche del prodotto, allo sviluppo del packaging migliore per la distribuzione capillare e rapida, Impertek si propone come unico partner per una clientela esigente e attenta alle trasformazioni di un mercato sempre più evoluto.

Anche la gestione logistica diventa parte integrante del prodotto: ottimizzando i tempi di consegna, riducendo il volume del magazzino con produzioni personalizzate quasi su "taglio sartoriale": con Impertek tutti possono trovare il proprio abito su misura.

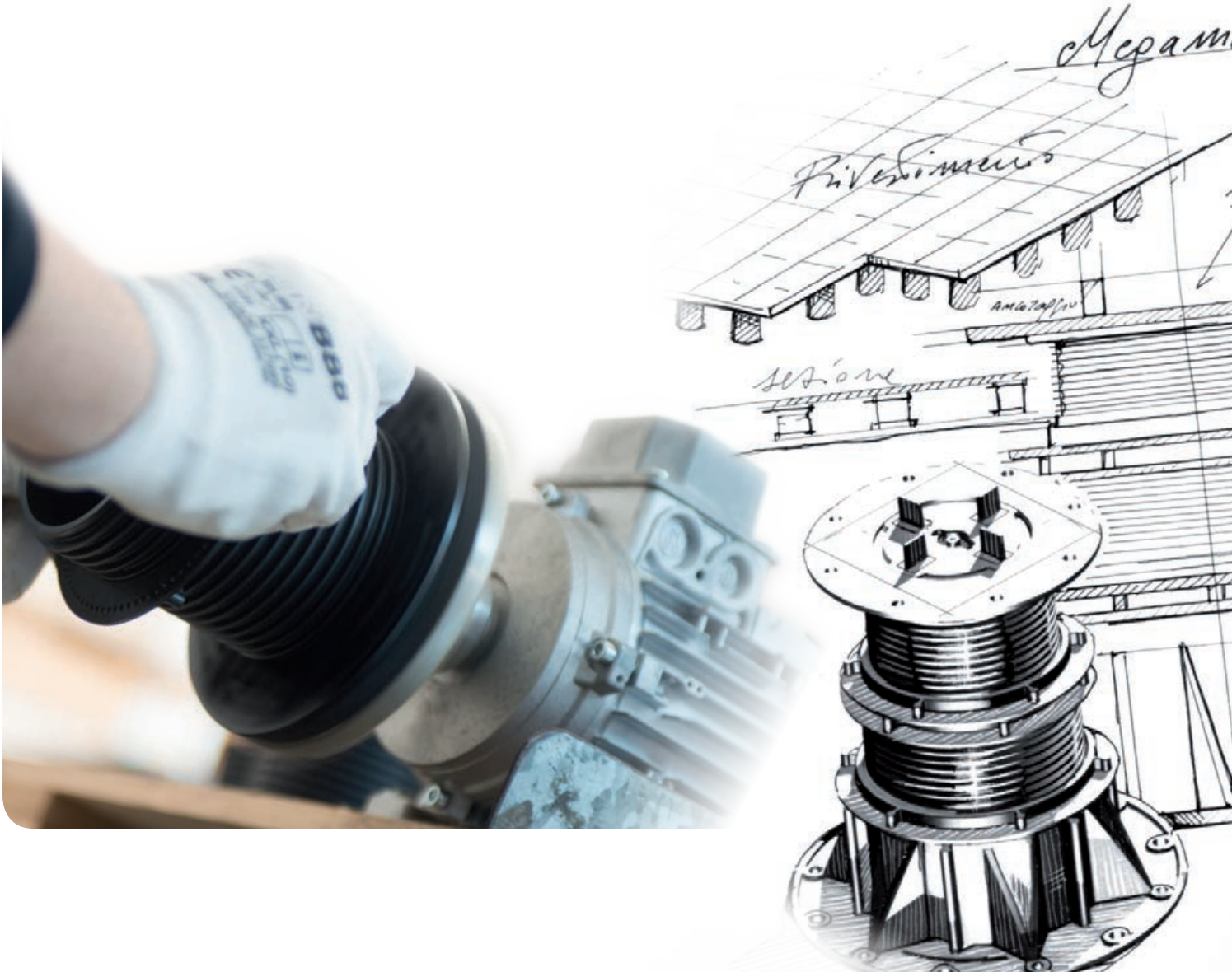

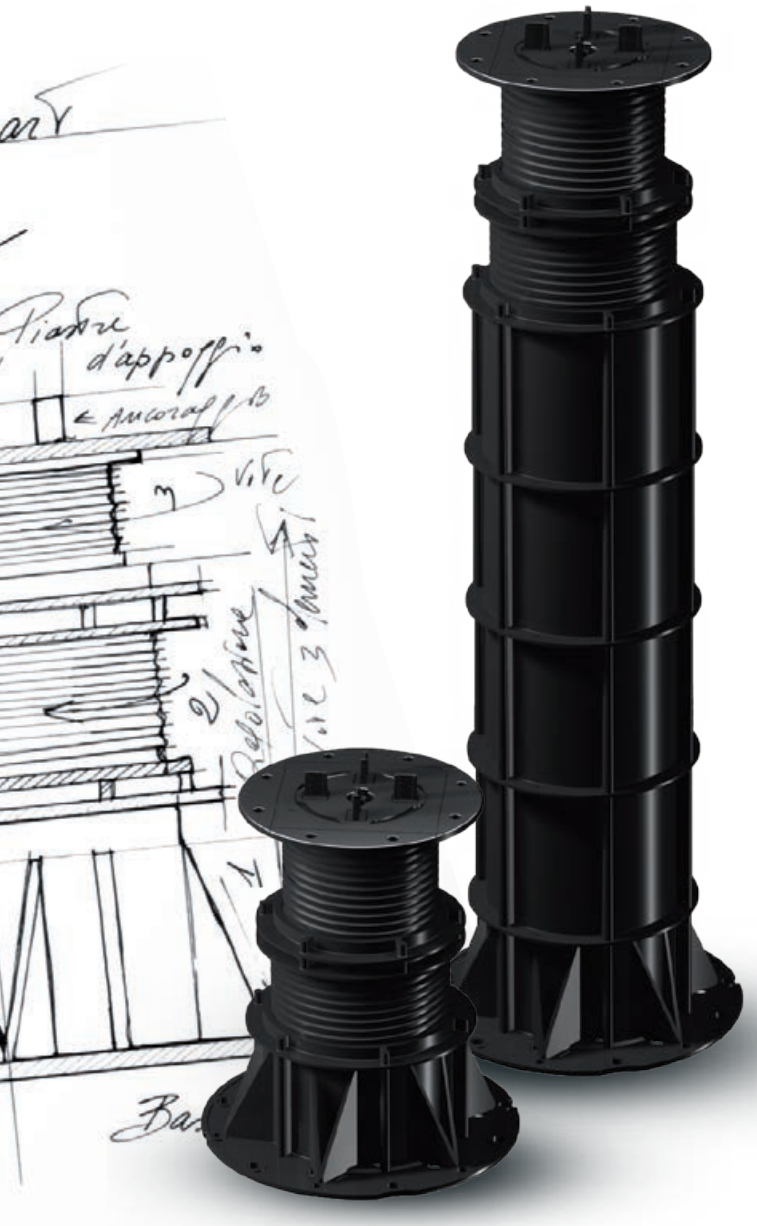

BESPOKE
SERVICE

From the initial project based on client's specifications to the selection of the best-suited raw material for the product's features and developing the best packaging for quick, widespread distribution, Impertek is the one-stop partner for demanding clients and keeps a close eye on the changing patterns of a constantly evolving market.

Logistics management is an integral part of the product as well: with more efficient delivery times and a smaller stock featuring almost tailor-made products: with Impertek everyone can find their bespoke product.

EFFICIENZA & RAPIDITÀ

Personale efficiente e qualificato, una proficua sinergia tra i vari reparti (progettazione, produzione e commerciale) e la disponibilità a magazzino del 90% degli articoli a catalogo, sono elementi essenziali che garantiscono l'adempimento dei primari obiettivi aziendali quali: affidabilità e qualità dei prodotti, celerità nell'evasione degli ordini.

L'automazione della produzione allo scopo di garantire maggiore controllo, elasticità e personalizzazione del prodotto, oltre ad un'accurata selezione dei fornitori in relazione alla ricerca di nuovi materiali per lo sviluppo di prodotti innovativi, sono i nuovi traguardi dell'azienda.

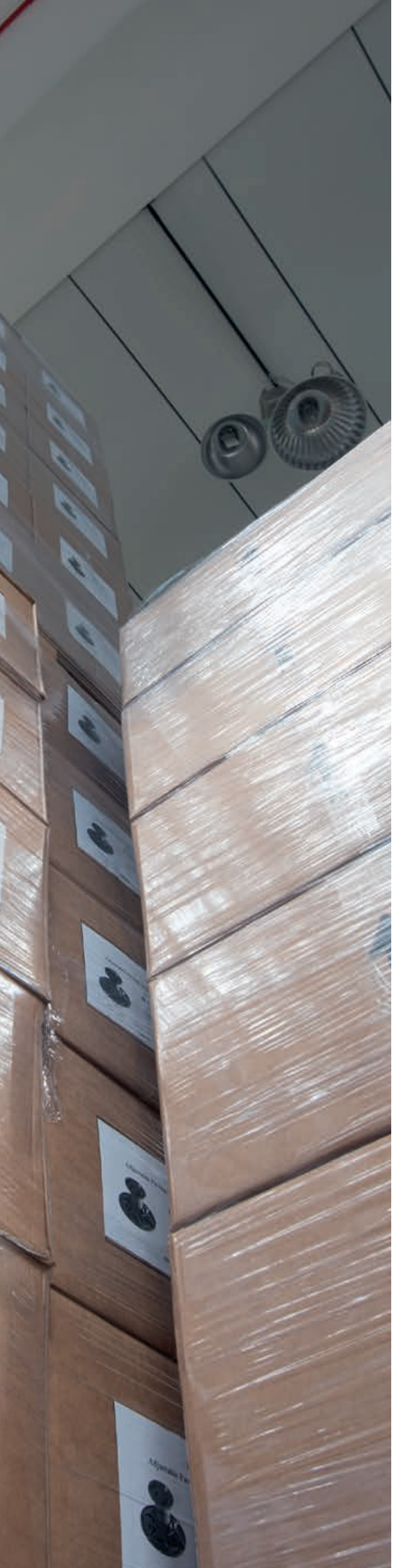

EFFICIENCY & SPEED

Efficient and qualified staff, profitable synergy throughout the various departments (project engineering, production and sales) and 90% of items in our catalogue on stock are key factors in guaranteeing the company fulfills primary objectives, such as: reliable, quality products and orders completed quickly.

Production automation which ensures greater control, elasticity, customization of products and an accurate selection of suppliers in relation to the search for new materials for the development of innovative products, are the new company targets.

SUPPORTI

Dal 2008 il fiore all'occhiello di Impertek è costituito dalla produzione dei supporti per pavimenti sopraelevati per esterni.
Una tecnologia innovativa, destinata sia alla nuova edilizia che alle ristrutturazioni e ai restauri, che presenta indiscutibili vantaggi di posa e di qualità di resa. Utilizzabile con diverse tipologie di pavimentazione (legno, sintetico e lapideo) il supporto Impertek consente:

- la velocità di posa;
- l'azzeramento degli eventuali danni all'impermeabilizzazione sottostante;
- la complessiva e reale leggerezza del pacchetto;
- l'eliminazione delle normali pendenze presenti alla base;
- il deflusso naturale delle acque;
- il cablaggio;
- una migliore durata nel tempo del legno.

Il supporto prodotto e commercializzato da Impertek è realizzato riciclando materie plastiche industriali controllate. Tutte le successive rimanenze di lavorazione interna, conformi alle specifiche qualitative, vengono riutilizzate nell'ottica di una produzione attenta alla salvaguardia ambientale.

SUPPORTS

Since 2008, Impertek's flagship has been the production of external raised floor supports. Innovative technology, for new buildings, renovation and restoration, with indisputable advantages for laying and quality performance. It can be used with different types of flooring - wood, stone and synthetic - Impertek's support allows:

- *fast installation;*
- *total elimination of any damage to the waterproofing below;*
- *overall lightness of the actual package;*
- *elimination of normal slopes at the base;*
- *natural flow of water;*
- *wiring;*
- *improved durability of the wood.*

The support produced and marketed by Impertek is created from recycling controlled industrial plastics. All leftover materials, in compliance with qualitative specifications, are re-used with a view to careful and environmentally sound production.

INDICE / CONTENTS

Coperture / *Roofs* pag. 14

Pavimentazioni / *Floorings* pag. 120

Fondazioni / *Foundations* pag. 128

Gallerie / *Tunnels* pag. 142

Fissaggi / *Fixings* pag. 160

Attrezzature / *Equipment* pag. 188

Articoli speciali / *Special items* pag. 228

Info / *Info* pag. 232

COPERTURE / ROOFS

030	TPE	Componenti per membrane bituminose / *Components for bituminous membranes*	pag. 16 - 51
095	EPDM - V	Componenti per membrane bituminose / *Components for bituminous membranes*	pag. 24 - 27
180	HDPE	Componenti per membrane bituminose / *Components for bituminous membranes*	pag. 36 - 37
480		Giunti per membrane bituminose e teli in PVC / *Joints for bituminous membranes and PVC sheets*	pag. 52 - 53
120	PVC-P	Componenti per teli sintetici in PVC/ *Components for synthetic PVC sheets*	pag. 54 - 77
240		Profilo Side-Fix / *Side-fix profile*	pag. 75 e 99
150	TPO	Componenti per teli sintetici in TPO / *Components for synthetic TPO sheets*	pag. 78 - 101
070	ECB	Componenti per teli in ECB / *Components for ECB sheets*	pag. 102 - 103
090	EPDM	Componenti per teli in EPDM / *Components for EPDM sheets*	pag. 104 - 109
210		Accessori / *Accessories*	pag. 110 - 119

BOCCHETTA ERMETIC IN TPE PER MANTI BITUMINOSI
TPE ERMETIC DRAIN CONNECTOR FOR BITUMINOUS FELTS

Le BOCCHETTE ERMETIC IN TPE svolgono la funzione di raccordare i manti impermeabili bituminosi di copertura con gli scarichi pluviali. Il codolo leggermente conico ne agevola la messa in opera nei tubi pluviali.

La flangia rigata nella parte superiore favorisce l'incollaggio con le guaine bituminose, mentre i due anelli posizionati lungo il codolo garantiscono la tenuta ermetica antirigurgito in caso di risalita d'acqua lungo il tubo pluviale.

Il materiale elastico con cui sono prodotte garantisce la tenuta stagna nel tempo. Le zigrinature nella parte superiore del codolo assicurano un perfetto aggancio di parafoglie e paraghiaia alla bocchetta.
Hanno un'ottima resistenza alle degradazioni causate dal sole, dall'ozono e dagli altri agenti atmosferici o chimici normalmente presenti.

The TPE ERMETIC DRAIN CONNECTORS are used to connect waterproof bituminous felts to rainwater drains. The slightly conical shape of the shank allows for fast and simple installation in rainwater drain pipes.

The ribbed flange at the top improves adhesion to bituminous sheaths, while the two rings on the shank ensure the product is watertight and does not overflow if any water comes back up the rainwater drain pipe.

The elastic material they are made with ensures long-term watertightness. The top part of the shank has a series of serrations that ensure the leaf-excluders or gravel-excluders are firmly attached to the drain connector.
They provide excellent resilience to deterioration caused by the sun, ozone and other weather agents or chemicals normally found in the atmosphere.

ESEMPI DI POSA / INSTALLATION EXAMPLES

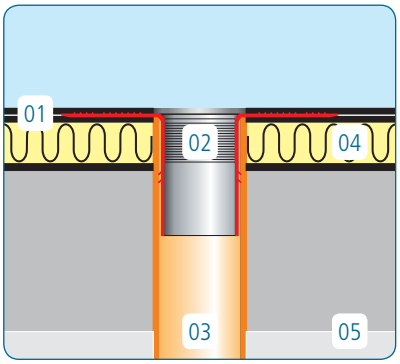

01. Posa a sandwich con doppia guaina / Sandwich laying with double sheath
02. Bocchetta Ermetic TPE / TPE Ermetic drain connector
03. Tubo pluviale di scarico / Rainwater drain pipe
04. Pannello isolante / Insulating panel
05. Soletta / Slab

Bocchetta Ermetic in TPE h 170 flangia rigata / TPE Ermetic drain connector h 170 ribbed flange

	Codice Code	Denominazione commerciale Name	A mm	B mm	C mm	D mm	h mm	Conf/pz Pcs/box
1	030-010-170-060	Ermetic TPE h 170 Ø 60	235	48	44	53	173	25
2	030-010-170-075	Ermetic TPE h 170 Ø 75	320	65	62	70	173	25
3	030-010-170-080	Ermetic TPE h 170 Ø 80	320	69	65	74	173	25
4	030-010-170-090	Ermetic TPE h 170 Ø 90	320	77	74	82	173	25
5	030-010-170-100	Ermetic TPE h 170 Ø 100	320	85	81	90	173	25
6	030-010-170-110	Ermetic TPE h 170 Ø 110	320	91	88	97	173	25
7	030-010-170-125	Ermetic TPE h 170 Ø 125	320	111	107	117	173	20

L'elasticità della materia prima con cui sono prodotte consente di ottenere un'ottima flessibilità anche alle basse temperature, permettendo di mantenere invariate le caratteristiche meccaniche e fisiche per lungo tempo.

Sono perfettamente compatibili con le membrane bituminose prefabbricate tipo APP e SBS e anche con i bitumi spalmati.

Per ottenere il massimo delle prestazioni è consigliabile la posa a sandwich tra due strati di membrana. Per migliorare l'incollaggio le bocchette possono essere preventivamente spalmate con una leggera mano di primer.

The elasticity of the material allows for excellent flexibility even at low temperatures, which ensures mechanical and physical properties are maintained over time.

They are 100% compatible with APP and SBS prefabricated bituminous membranes and bituminous coats.

A sandwich installation between the two layers of membrane is recommended to achieve top performance. To improve adhesion, a thin coat of primer can be applied on the drain connectors beforehand.

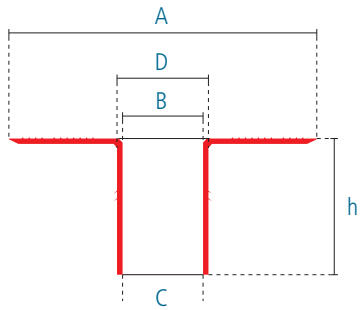

DETTAGLI / DETAILS

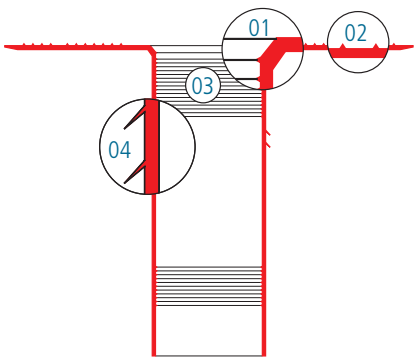

01. Svasatura con rinforzo / Reinforced flare
02. Flangia rigata / Ribbed flange
03. Zigrinature per parafoglie / Serrations for leaf-excluders
04. Anelli di guarnizione / Ring gaskets

BOCCHETTA ERMETIC IN TPE PER MANTI BITUMINOSI
TPE ERMETIC DRAIN CONNECTOR FOR BITUMINOUS FELTS

Le BOCCHETTE ERMETIC IN TPE svolgono la funzione di raccordare i manti impermeabili bituminosi di copertura con gli scarichi pluviali. Il codolo leggermente conico ne agevola la messa in opera nei tubi pluviali.

La flangia rigata nella parte superiore favorisce l'incollaggio con le guaine bituminose, mentre i due anelli posizionati lungo il codolo garantiscono la tenuta ermetica antirigurgito in caso di risalita d'acqua lungo il tubo pluviale.

Il materiale elastico con cui sono prodotte garantisce la tenuta stagna nel tempo. Le zigrinature nella parte superiore del codolo assicurano un perfetto aggancio di parafoglie e paraghiaia alla bocchetta.
Hanno un'ottima resistenza alle degradazioni causate dal sole, dall'ozono e dagli altri agenti atmosferici o chimici normalmente presenti.

The TPE ERMETIC DRAIN CONNECTORS are used to connect waterproof bituminous felts to rainwater drains. The slightly conical shape of the shank allows for fast and simple installation in rainwater drain pipes.

The ribbed flange at the top improves adhesion to bituminous sheaths, while the two rings on the shank ensure the product is watertight and does not overflow if any water comes back up the rainwater drain pipe.

The elastic material they are made with ensures long-term watertightness. The top part of the shank has a series of serrations that ensure the leaf-excluder or gravel-excluder is firmly attached to the drain connector.
They provide excellent resilience to deterioration caused by the sun, ozone and other weather agents or chemicals normally found in the atmosphere.

ESEMPI DI POSA / INSTALLATION EXAMPLES

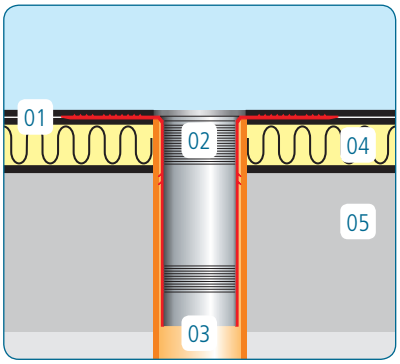

01. Posa a sandwich con doppia guaina / Sandwich laying with double sheath
02. Bocchetta Ermetic TPE / TPE Ermetic drain connector
03. Tubo pluviale di scarico / Rainwater drain pipe
04. Pannello isolante / Insulating panel
05. Soletta / Slab

Bocchetta Ermetic in TPE h 240 flangia rigata / TPE Ermetic drain connector h 240 ribbed flange

	Codice Code	Denominazione commerciale Name	A mm	B mm	C mm	D mm	h mm	Conf/pz Pcs/box
1	030-040-240-040	Ermetic TPE h 240 Ø 40	235	26	24	33	243	25
2	030-040-240-060	Ermetic TPE h 240 Ø 60	235	48	43	53	243	25
3	030-040-240-075	Ermetic TPE h 240 Ø 75	320	65	61	70	243	25
4	030-040-240-080	Ermetic TPE h 240 Ø 80	320	69	64	74	243	25
5	030-040-240-090	Ermetic TPE h 240 Ø 90	320	77	73	82	243	25
6	030-040-240-100	Ermetic TPE h 240 Ø 100	320	89	84	94	243	25
7	030-040-240-110	Ermetic TPE h 240 Ø 110	320	91	87	97	243	25
8	030-040-240-125	Ermetic TPE h 240 Ø 125	320	114	109	119	243	18

L'elasticità della materia prima con cui sono prodotte consente di ottenere un'ottima flessibilità anche alle basse temperature, permettendo di mantenere invariate le caratteristiche meccaniche e fisiche per lungo tempo.

Sono perfettamente compatibili con le membrane bituminose prefabbricate tipo APP e SBS e anche con i bitumi spalmati.

Per ottenere il massimo delle prestazioni è consigliabile la posa a sandwich tra due strati di membrana. Per migliorare l'incollaggio le bocchette possono essere preventivamente spalmate con una leggera mano di primer.

The elasticity of the material allows for excellent flexibility even at low temperatures, which ensures mechanical and physical properties are maintained over time.

They are 100% compatible with APP and SBS prefabricated bituminous membranes and bituminous coats.

A sandwich installation between the two layers of membrane is recommended to achieve top performance. To improve adhesion, a thin coat of primer can be applied on the drain connectors beforehand.

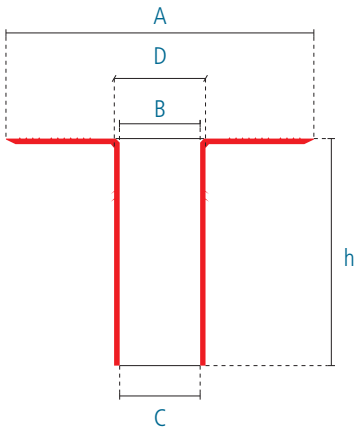

DETTAGLI / DETAILS

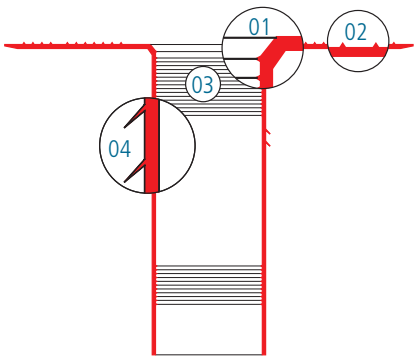

01. Svasatura con rinforzo / Reinforced flare
02. Flangia rigata / Ribbed flange
03. Zigrinature per parafoglie / Serrations for leaf-excluders
04. Anelli di guarnizione / Ring gaskets

BOCCHETTA ERMETIC IN TPE FLANGIA FORATA PER MANTI BITUMINOSI
TPE ERMETIC DRAIN CONNECTOR PERFORATED FLANGE FOR BITUMINOUS FELTS

Le BOCCHETTE ERMETIC IN TPE svolgono la funzione di raccordare i manti impermeabili bituminosi di copertura con gli scarichi pluviali. Il codolo leggermente conico ne agevola la messa in opera nei tubi pluviali.
La flangia forata favorisce l'incollaggio con le guaine bituminose, mentre i due anelli posizionati lungo il codolo garantiscono la tenuta ermetica antirigurgito in caso di risalita d'acqua lungo il tubo pluviale.

Il materiale elastico con cui sono prodotte garantisce la tenuta stagna nel tempo. Le zigrinature nella parte superiore del codolo assicurano un perfetto aggancio di parafoglie e paraghiaia alla bocchetta. Hanno un'ottima resistenza alle degradazioni causate dal sole, dall'ozono e dagli altri agenti atmosferici o chimici normalmente presenti.

L'elasticità della materia prima con cui sono prodotte consente di ottenere un'ottima flessibilità anche alle basse temperature, permettendo di mantenere invariate le caratteristiche meccaniche e fisiche per lungo tempo.

The TPE ERMETIC DRAIN CONNECTORS are used to connect waterproof bituminous felts to rainwater drains. The slightly conical shape of the shank allows for fast and simple installation in rainwater drain pipes.
The perforated flange at the top improves adhesion to bituminous sheaths, while the two rings on the shank ensure the product is watertight and does not overflow if any water comes back up the rainwater drain pipe.

The elastic material they are made with ensures long-term watertightness. The top part of the shank has a series of serrations that ensure the leaf-excluder or gravel-excluder is firmly attached to the drain connector.
They provide excellent resilience to deterioration caused by the sun, ozone and other weather agents or chemicals normally found in the atmosphere.

The elasticity of the material allows for excellent flexibility even at low temperatures, which ensures mechanical and physical properties are maintained over time.

ESEMPI DI POSA / INSTALLATION EXAMPLES

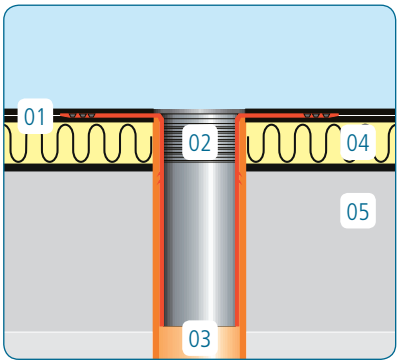

01. Posa a sandwich con doppia guaina / Sandwich laying with double sheath
02. Bocchetta Ermetic TPE / TPE Ermetic drain connector
03. Tubo pluviale di scarico / Rainwater drain pipe
04. Pannello isolante / Insulating panel
05. Soletta / Slab

Bocchetta Ermetic in TPE h 240 flangia forata / TPE Ermetic drain connector h 240 perforated flange

	Codice Code	Denominazione commerciale Name	A mm	B mm	C mm	D mm	h mm	Conf/pz Pcs/box
1	030-050-240-040	Ermetic TPE h 240 Ø 40	235	26	24	33	243	25
2	030-050-240-060	Ermetic TPE h 240 Ø 60	235	48	43	53	243	25
3	030-050-240-075	Ermetic TPE h 240 Ø 75	320	65	61	70	243	25
4	030-050-240-080	Ermetic TPE h 240 Ø 80	320	69	64	74	243	25
5	030-050-240-090	Ermetic TPE h 240 Ø 90	320	77	73	82	243	25
6	030-050-240-100	Ermetic TPE h 240 Ø 100	320	89	84	94	243	25
7	030-050-240-110	Ermetic TPE h 240 Ø 110	320	91	87	97	243	25
8	030-050-240-125	Ermetic TPE h 240 Ø 125	320	114	109	119	243	18
9	030-050-240-140	Ermetic TPE h 240 Ø 140	380	127	122	132	243	10
10	030-050-240-150	Ermetic TPE h 240 Ø 150	380	136	131	141	243	10
11	030-050-240-160	Ermetic TPE h 240 Ø 160	380	146	141	151	243	10
12	030-050-240-200	Ermetic TPE h 240 Ø 200	440	185	180	190	243	8
13	030-051-240-125	Ermetic TPE h 240 Ø 125 per tubi HDPE / for HDPE pipes	320	111	106	116	243	18

Sono perfettamente compatibili con le membrane bituminose prefabbricate tipo APP e SBS e anche con i bitumi spalmati.

Per ottenere il massimo delle prestazioni è consigliabile la posa a sandwich tra due strati di membrana.
Per migliorare l'incollaggio le bocchette possono essere preventivamente spalmate con una leggera mano di primer.

They are 100% compatible with APP and SBS prefabricated bituminous membranes and bituminous coats.

A sandwich installation between the two layers of membrane is recommended to achieve top performance.
To improve adhesion, a thin coat of primer can be applied on the drain connectors beforehand.

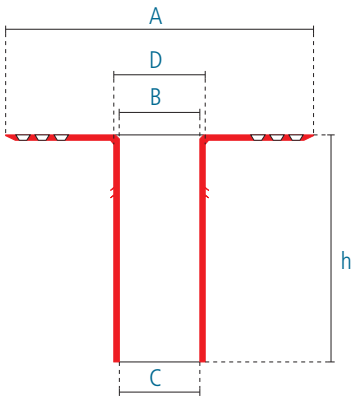

DETTAGLI / DETAILS

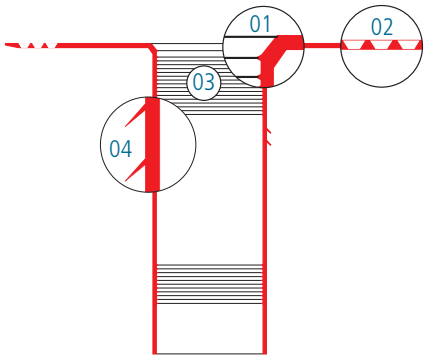

01. Svasatura con rinforzo / Reinforced flare
02. Flangia forata / Perforated flange
03. Zigrinature per parafoglie / Serrations for leaf-excluders
04. Anelli di guarnizione / Ring gaskets

BOCCHETTA INDUSTRIALE IN TPE FLANGIA FORATA PER MANTI BITUMINOSI
TPE INDUSTRIAL DRAIN CONNECTOR PERFORATED FLANGE FOR BITUMINOUS FELTS

Le BOCCHETTE INDUSTRIALI IN TPE svolgono la funzione di raccordare i manti impermeabili bituminosi di copertura con gli scarichi pluviali. Il codolo leggermente conico ne agevola la messa in opera nei tubi pluviali.
La flangia forata favorisce l'incollaggio con le guaine bituminose. Le zigrinature nella parte superiore del codolo assicurano un perfetto aggancio di parafoglie e paraghiaia alla bocchetta.

La particolare lunghezza del codolo ne amplia i campi di applicazione rendendole perfette per gli usi industriali quando devono raccordare notevoli lunghezze.
Il materiale elastico con cui sono prodotte garantisce la tenuta

The TPE INDUSTRIAL DRAIN CONNECTORS are used to connect waterproof bituminous felts to rainwater drains.
The slightly conical shape of the shank allows for fast and simple installation in rainwater drain pipes.
The perforated flange at the top improves adhesion to bituminous sheaths.
The top part of the shank has a series of serrations that ensure the leaf-excluder or gravel-excluder is firmly attached to the drain connector.

The particular length of the shank widen the application field making them perfect for industrial use when considerable lengths have to be connected.

ESEMPI DI POSA / INSTALLATION EXAMPLES

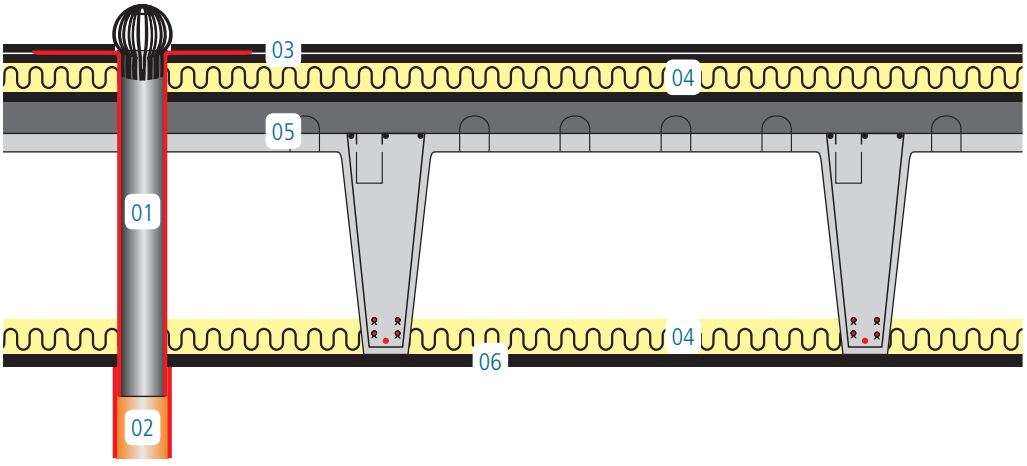

01. Bocchetta industriale in TPE / TPE Industrial drain connector
02. Tubo pluviale di scarico / Rainwater drain pipe
03. Posa a sandwich con doppia guaina / Sandwich laying with double sheath
04. Pannello isolante / Insulating panel
05. Soletta / Slab
06. Controsoffitto / False ceiling

Bocchetta Industriale in TPE h 600 flangia forata / TPE Industrial drain connector h 600 perforated flange

	Codice Code	Denominazione commerciale Name	A mm	B mm	C mm	D mm	h mm	Conf/pz Pcs/box
1	030-160-600-080	Industriale / Industrial TPE h 600 Ø 80	370	65	63	72	600	20
2	030-160-600-090	Industriale / Industrial TPE h 600 Ø 90	370	74	72	81	600	20
3	030-160-600-100	Industriale / Industrial TPE h 600 Ø 100	370	85	83	92	600	20
4	030-160-600-110	Industriale / Industrial TPE h 600 Ø 110	390	93	91	100	600	20
5	030-160-600-125	Industriale / Industrial TPE h 600 Ø 125	390	107	105	114	600	18
6	030-160-600-140	Industriale / Industrial TPE h 600 Ø 140	420	125	123	132	600	15
7	030-160-600-150	Industriale / Industrial TPE h 600 Ø 150	420	135	133	142	600	12
8	030-160-600-160	Industriale / Industrial TPE h 600 Ø 160	420	138	136	145	600	12
9	030-160-600-200	Industriale / Industrial TPE h 600 Ø 200	460	178	176	185	600	8

stagna nel tempo.

Hanno un'ottima resistenza alle degradazioni causate dal sole, dall'ozono e dagli altri agenti atmosferici o chimici normalmente presenti. L'elasticità della materia prima con cui sono prodotte consente di ottenere un'ottima flessibilità anche alle basse temperature, permettendo di mantenere invariate le caratteristiche meccaniche e fisiche per lungo tempo.

Sono perfettamente compatibili con le membrane bituminose prefabbricate tipo APP e SBS e con i bitumi spalmati.
Per ottenere il massimo delle prestazioni è consigliabile la posa a sandwich tra due strati di membrana. Per migliorare l'incollaggio la bocchetta può essere preventivamente spalmata con una leggera mano di primer.

The elastic material they are made with ensures long-term watertightness.

They provide excellent resilience to deterioration caused by the sun, ozone and other weather agents or chemicals normally found in the atmosphere. The elasticity of the material allows for excellent flexibility even at low temperatures, which ensures mechanical and physical properties are maintained over time.

They are 100% compatible with APP and SBS prefabricated bituminous membranes and bituminous coats.
A sandwich installation between the two layers of membrane is recommended to achieve top performance. To improve adhesion, a thin coat of primer can be applied on the drain connectors beforehand.

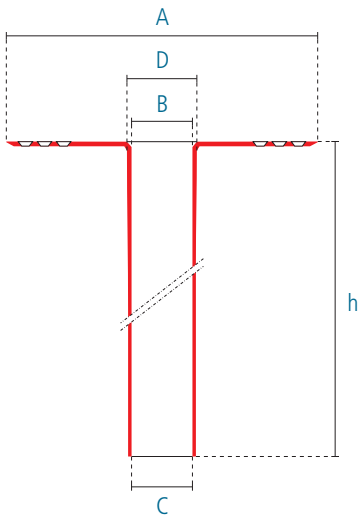

BOCCHETTA SLANG IN EPDM FLANGIA FORATA PER MANTI BITUMINOSI
EPDM SLANG DRAIN CONNECTOR PERFORATED FLANGE FOR BITUMINOUS FELTS

Le BOCCHETTE SLANG IN EPDM svolgono la funzione di raccordare i manti impermeabili bituminosi di copertura con gli scarichi pluviali. Il codolo leggermente conico ne agevola la messa in opera nei tubi pluviali.
La flangia forata favorisce l'incollaggio con le guaine bituminose, mentre una serie di anelli posizionati lungo il codolo garantiscono la tenuta ermetica antirigurgito in caso di risalita d'acqua lungo il tubo pluviale.

Il materiale elastico con cui sono prodotte garantisce la tenuta stagna nel tempo. Le zigrinature nella parte superiore del codolo assicurano un perfetto aggancio di parafoglie e paraghiaia alla bocchetta.
Hanno un'ottima resistenza alle degradazioni causate dal sole, dall'ozono e dagli altri agenti atmosferici o chimici normalmente presenti.

The EPDM SLANG DRAIN CONNECTORS are used to connect waterproof bituminous felts to rainwater drains. The slightly conical shape of the shank allows for fast and simple installation in rainwater drain pipes.
The perforated flange at the top improves adhesion to bituminous sheaths, while a series of rings on the shank ensure the product is watertight and does not overflow if any water comes back up the rainwater drain pipe.

The elastic material they are made with ensures long-term watertightness. The top part of the shank has a series of serrations that ensure the leaf-excluder or gravel-excluder is firmly attached to the drain connector.
They provide excellent resilience to deterioration caused by the sun, ozone and other weather agents or chemicals normally found in the atmosphere.

ESEMPI DI POSA / INSTALLATION EXAMPLES

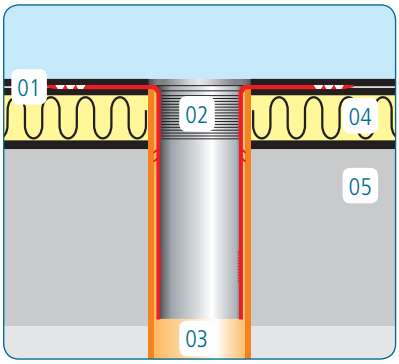

01. Posa a sandwich con doppia guaina / Sandwich laying with double sheath
02. Bocchetta Slang in EPDM / EPDM Slang drain connector
03. Tubo pluviale di scarico / Rainwater drain pipe
04. Pannello isolante / Insulating panel
05. Soletta / Slab

Bocchetta Slang in EPDM h 250 flangia forata / EPDM Slang drain connector h 250 perforated flange

	Codice Code	Denominazione commerciale Name	A mm	B mm	C mm	D mm	h mm	Conf/pz Pcs/box
1	095-050-250-040	Slang EPDM h 250 Ø 40	248	28	25	34	250	25
2	095-050-250-050	Slang EPDM h 250 Ø 50	258	38	35	44	250	25
3	095-050-250-060	Slang EPDM h 250 Ø 60	271	51	48	57	250	25
4	095-050-250-075	Slang EPDM h 250 Ø 75	280	63	60	69	250	25
5	095-050-250-080	Slang EPDM h 250 Ø 80	332	68	65	74	250	25
6	095-050-250-090	Slang EPDM h 250 Ø 90	332	77	74	83	250	25
7	095-050-250-100	Slang EPDM h 250 Ø 100	332	88	85	94	250	25
8	095-050-250-110	Slang EPDM h 250 Ø 110	332	98	95	104	250	25
9	095-050-250-125	Slang EPDM h 250 Ø 125	332	113	110	119	250	25
10	095-050-250-140	Slang EPDM h 250 Ø 140	347	128	125	134	250	20
11	095-050-250-160	Slang EPDM h 250 Ø 160	367	148	145	154	250	15
12	095-050-250-200	Slang EPDM h 250 Ø 200	406	186	183	192	250	10

L'elasticità della materia prima con cui sono prodotte consente di ottenere un'ottima flessibilità anche alle basse temperature, permettendo di mantenere invariate le caratteristiche meccaniche e fisiche per lungo tempo.
Sono perfettamente compatibili con le membrane bituminose prefabbricate tipo APP e SBS e con i bitumi spalmati.

Per ottenere il massimo delle prestazioni è consigliabile la posa a sandwich tra due strati di membrana. Per migliorare l'incollaggio le bocchette possono essere preventivamente spalmate con una leggera mano di primer.

The elasticity of the material allows for excellent flexibility even at low temperatures, which ensures mechanical and physical properties are maintained over time.
They are 100% compatible with APP and SBS prefabricated bituminous membranes and bituminous coats.

A sandwich installation between the two layers of membrane is recommended to achieve top performance. To improve adhesion, a thin coat of primer can be applied on the drain connectors beforehand.

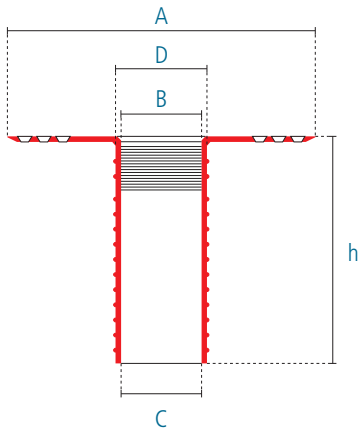

DETTAGLI / DETAILS

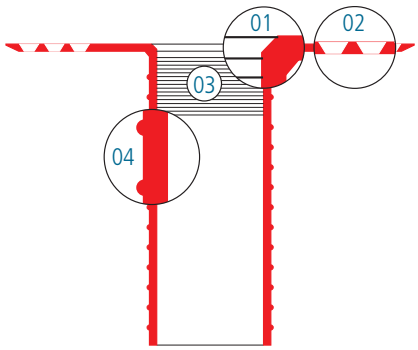

01. Svasatura con rinforzo / Reinforced flare
02. Flangia forata / Flange with holes
03. Zigrinature per parafoglie / Serrations for leaf-excluders
04. Anelli di guarnizione / Ring gaskets

BOCCHETTA SIFONATA IN EPDM FLANGIA FORATA PER MANTI BITUMINOSI
EPDM SIPHONED DRAIN CONNECTOR PERFORATED FLANGE FOR BITUMINOUS FELTS

Le BOCCHETTE SIFONATE IN EPDM svolgono la funzione di raccordare i manti impermeabili bituminosi di copertura con gli scarichi pluviali evitando, grazie all'apposito sifone, la risalita dei cattivi odori dagli scarichi.

Il codolo leggermente conico ne agevola la messa in opera nei tubi pluviali. La flangia forata favorisce l'incollaggio con le guaine bituminose, mentre una serie di anelli posizionati lungo il codolo garantiscono la tenuta ermetica antirigurgito in caso di risalita d'acqua lungo il tubo pluviale.

Il materiale elastico con cui sono prodotte garantisce la tenuta stagna nel tempo. Hanno un'ottima resistenza alle degradazioni causate dal sole, dall'ozono e dagli altri agenti atmosferici o chimici normalmente presenti.

L'elasticità della materia prima con cui sono prodotte consente di ottenere un'ottima flessibilità anche alle basse temperature, permettendo di mantenere invariate le caratteristiche meccaniche e fisiche per lungo tempo.

Sono perfettamente compatibili con le membrane bituminose prefabbricate tipo APP e SBS e con i bitumi spalmati. Per ottenere il massimo delle prestazioni è consigliabile la posa a sandwich tra due strati di membrana. Per migliorare l'incollaggio le bocchette possono essere preventivamente spalmate con una leggera mano di primer. Oltre al sifone, la bocchetta è fornita completa di specifica gabbietta paraghiaia / parafoglia.

The EPDM SIPHONED DRAIN CONNECTORS are used to connect waterproof bituminous felts to rainwater drains and with the special siphon, they stop unpleasant odors from the drains.

The slightly conical shape of the shank allows for fast and simple installation in rainwater drain pipes. The perforated flange at the top improves adhesion to bituminous sheaths, while a series of rings on the shank ensure the product is watertight and does not overflow if any water comes back up the rainwater drain pipe.

The elastic material they are made with ensures long-term watertightness. They provide excellent resilience to deterioration caused by the sun, ozone and other weather agents or chemicals normally found in the atmosphere.

The elasticity of the material allows for excellent flexibility even at low temperatures, which ensures mechanical and physical properties are maintained over time.

They are 100% compatible with APP and SBS prefabricated bituminous membranes and bituminous coats.
A sandwich installation between the two layers of membrane is recommended to achieve top performance. To improve adhesion, a thin coat of primer can be applied on the drain connectors beforehand. Along with the siphon, the drain connector comes with a special leaf/gravel-excluder cage.

Bocchetta sifonata in EPDM h 250 flangia forata / EPDM siphoned drain connector h 250 perforated flange

	Codice Code	Denominazione commerciale Name	A mm	B mm	C mm	D mm	E mm	h mm	h1 mm	Conf/pz Pcs/box
1	095-150-250-080	Sifonata / Siphoned EPDM h 250 Ø 80	370	68	65	180	75	250	72	5
2	095-150-250-090	Sifonata / Siphoned EPDM h 250 Ø 90	370	77	74	180	84	250	72	5
3	095-150-250-100	Sifonata / Siphoned EPDM h 250 Ø 100	370	88	85	180	95	250	72	5
4	095-150-250-110	Sifonata / Siphoned EPDM h 250 Ø 110	370	97	93	180	103	250	72	5

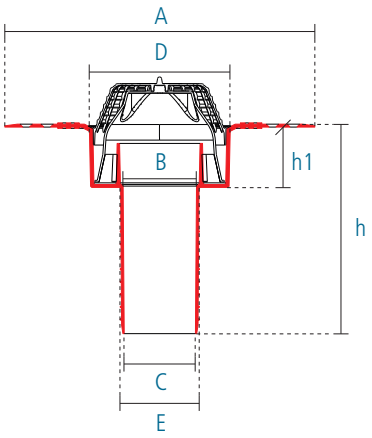

BOCCHETTA ANGOLARE IN TPE PER MANTI BITUMINOSI
TPE CORNER FITTING FOR BITUMINOUS FELTS

Le BOCCHETTE ANGOLARI hanno la funzione di raccordare i manti impermeabili di copertura con gli scarichi pluviali posti a ridosso di muretti e possono essere posizionate sia in orizzontale che in verticale.

L'ampia flangia rigata garantisce il perfetto incollaggio con le guaine bituminose e il lungo codolo di 427 mm permette di attraversare muri di ben 40 cm.

Le bocchette angolari sono disponibili in due sezioni per meglio adattarsi alle esigenze di deflusso dell'acqua e la flangia è leggermente inclinata rispetto al codolo per facilitare la posa in pendenza della bocchetta.
Il materiale elastico con cui sono prodotte garantisce la tenuta stagna nel tempo.

The CORNER FITTINGS are designed to connect the waterproof felts to the rainwater drains placed close to walls and they can be positioned both horizontally and vertically.

The wide ribbed flange ensures perfect adhesion with the bituminous sheath and with the long 427 mm shank, you can pass through walls as much as 40 cm thick.

The corner fittings are available in two cross-sections to better adapt the needs in terms of water discharge and the flange is slightly tilted in relation to the shank to make it easier to install the fitting slantwise.
The elastic material they are made with ensures long-term watertightness.

ESEMPI DI POSA / INSTALLATION EXAMPLES

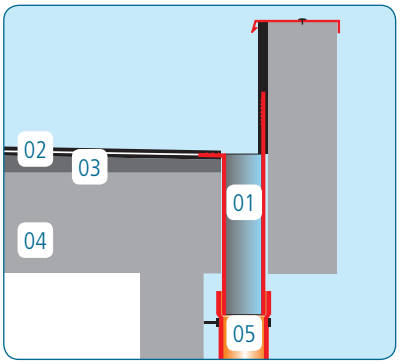

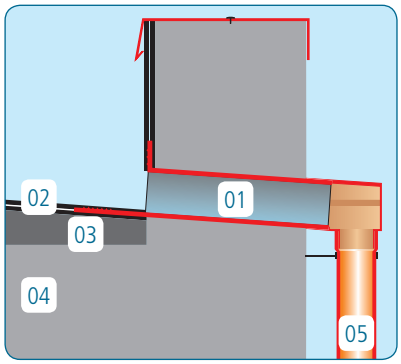

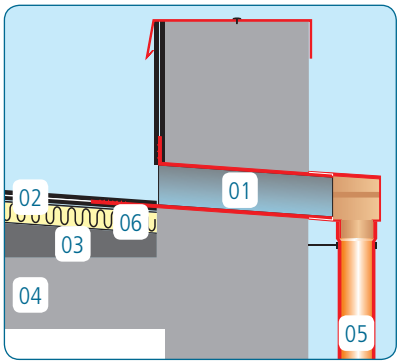

Bocchetta angolare in TPE L 427 - 90° flangia rigata / TPE corner fitting L 427 - 90° ribbed flange

	Codice Code	Denominazione commerciale Name	A mm	B mm	C mm	D mm	E mm	F mm	Conf/pz Pcs/box
1	030-300-065-100	Bocchetta angolare TPE sez. 65x100/90 TPE corner fitting cross sec. 65x100/90	65	100	427	150	155	340	10
2	030-300-100-100	Bocchetta angolare TPE sez. 100x100/90 TPE corner fitting cross sec. 100x100/90	100	100	427	150	155	340	10

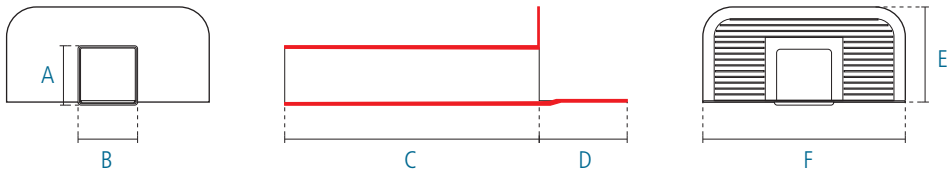

Hanno un'ottima resistenza alle degradazioni causate dal sole, dall'ozono e dagli altri agenti atmosferici o chimici normalmente presenti.

L'elasticità della materia prima con cui sono prodotte consente di ottenere un'ottima flessibilità anche alle basse temperature, permettendo di mantenere invariate le caratteristiche meccaniche e fisiche per lungo tempo.

Sono perfettamente compatibili con le membrane bituminose prefabbricate tipo APP e SBS e con i bitumi spalmati.
Per ottenere il massimo delle prestazioni è consigliabile la posa a sandwich tra due strati di membrana. Per migliorare l'incollaggio le bocchette possono essere preventivamente spalmate con una leggera mano di primer.

They provide excellent resilience to deterioration caused by the sun, ozone and other weather agents or chemicals normally found in the atmosphere.

The elasticity of the material allows for excellent flexibility even at low temperatures, which ensures mechanical and physical properties are maintained over time.

They are 100% compatible with APP and SBS prefabricated bituminous membranes and bituminous coats.
A sandwich installation between the two layers of membrane is recommended to achieve top performance. To improve adhesion, a thin coat of primer can be applied on the drain connectors beforehand.

01. Bocchetta angolare / Corner fitting
02. Posa a sandwich con doppia guaina / Sandwich laying with double sheath
03. Massetto per pendenze / Blinding
04. Soletta / Slab
05. Pluviale di scarico / Rainwater drain pipe
06. Pannello isolante / Insulating panel

BOCCHETTA ANGOLARE IN TPE PER MANTI BITUMINOSI
TPE CORNER FITTING FOR BITUMINOUS FELTS

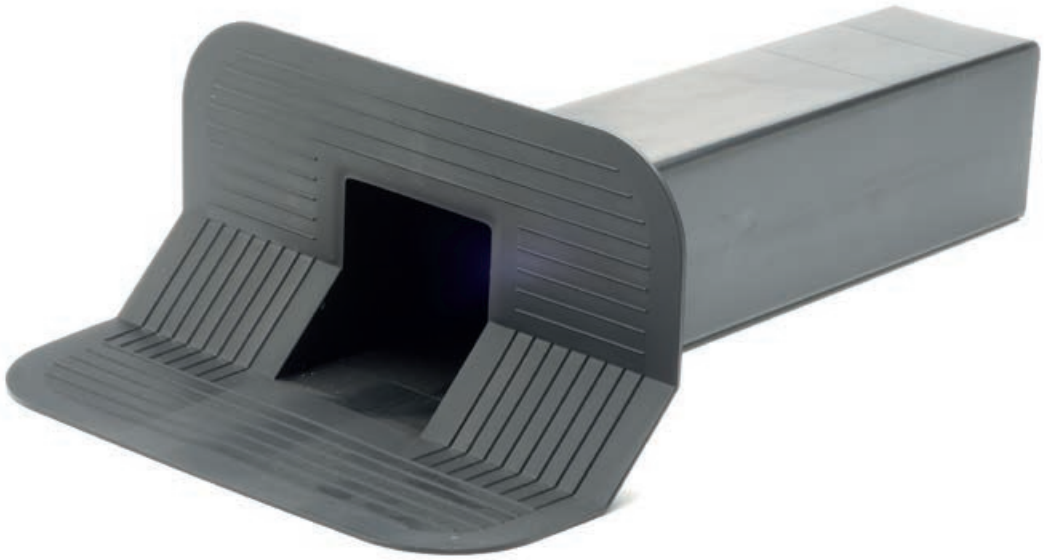

Le BOCCHETTE ANGOLARI hanno la funzione di raccordare i manti impermeabili di copertura con gli scarichi pluviali posti a ridosso di muretti e possono essere posizionate sia in orizzontale che in verticale.

La particolare forma a 45° della flangia è indicata in presenza di massetto con sguscia anziché dell'angolo a 90°.

L'ampia flangia rigata garantisce il perfetto incollaggio con le guaine bituminose e il lungo codolo di 427 mm permette di attraversare muri di ben 40 cm.

Le bocchette angolari sono disponibili in due sezioni per meglio adattarsi alle esigenze di deflusso dell'acqua e la flangia è leggermente inclinata rispetto al codolo per facilitare la posa in pendenza della bocchetta.

The CORNER FITTINGS are designed to connect the waterproof felts to the rainwater drains placed close to walls and they can be positioned both horizontally and vertically.

The special 45° shape of the flange is suitable for screeds with a chamfer rather than a 90° corner.

The wide ribbed flange ensures perfect adhesion with the bituminous sheath and with the long 427 mm shank, you can pass through walls as much as 40 cm thick.

The corner fittings are available in two cross-sections to better adapt the needs in terms of water discharge and the flange is slightly tilted in relation to the shank to make it easier to install the fitting slantwise.

ESEMPI DI POSA / INSTALLATION EXAMPLES

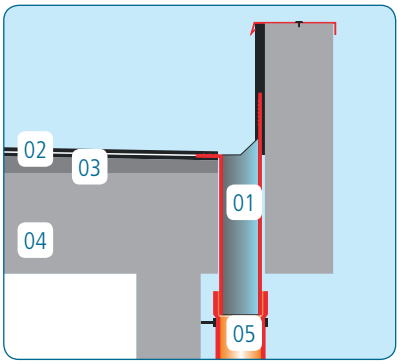

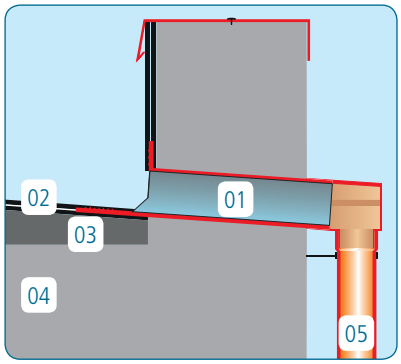

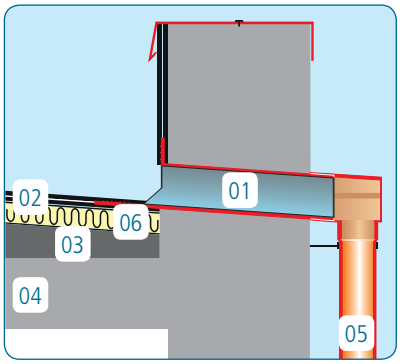

Bocchetta Angolare in TPE L 427 - 45° flangia rigata / TPE Corner fitting L 427 - 45° ribbed flange

	Codice Code	Denominazione commerciale Name	A mm	B mm	C mm	D mm	E mm	F mm	Conf/pz Pcs/box
1	030-301-065-100	Bocchetta Angolare TPE sez. 65x100/45 TPE corner fitting cross sec. 65x100/45	65	100	427	140	150	310	10
2	030-301-100-100	Bocchetta Angolare TPE sez. 100x100/45 TPE corner fitting cross sec. 100x100/45	100	100	427	140	150	310	10

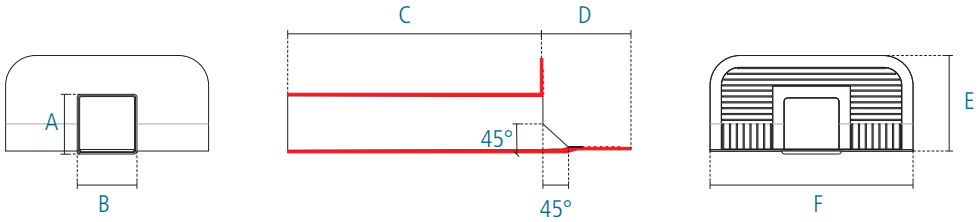

Il materiale elastico con cui sono prodotte garantisce la tenuta stagna nel tempo. Hanno un'ottima resistenza alle degradazioni causate dal sole, dall'ozono e dagli altri agenti atmosferici o chimici normalmente presenti.

L'elasticità della materia prima con cui sono prodotte consente di ottenere un'ottima flessibilità anche alle basse temperature, permettendo di mantenere invariate le caratteristiche meccaniche e fisiche per lungo tempo.

Sono perfettamente compatibili con le membrane bituminose prefabbricate tipo APP e SBS e con i bitumi spalmati.
Per ottenere il massimo delle prestazioni è consigliabile la posa a sandwich tra due strati di membrana. Per migliorare l'incollaggio le bocchette possono essere preventivamente spalmate con una leggera mano di primer.

The elastic material they are made with ensures long-term watertightness.
They provide excellent resilience to deterioration caused by the sun, ozone and other weather agents or chemicals normally found in the atmosphere.

The elasticity of the material allows for excellent flexibility even at low temperatures, which ensures mechanical and physical properties are maintained over time.

They are 100% compatible with APP and SBS prefabricated bituminous membranes and bituminous coats.
A sandwich installation between the two layers of membrane is recommended to achieve top performance. To improve adhesion, a thin coat of primer can be applied on the drain connectors beforehand.

01. Bocchetta angolare / Corner fitting
02. Posa a sandwich con doppia guaina / Sandwich laying with double sheath
03. Massetto per pendenze / Blinding
04. Soletta / Slab
05. Pluviale di scarico / Rainwater drain pipe
06. Pannello isolante / Insulating panel

BOCCHETTA ANGOLARE MIGNON IN TPE PER BALCONI PER MANTI BITUMINOSI
TPE MIGNON CORNER FITTING FOR BALCONIES FOR BITUMINOUS FELTS

Le BOCCHETTE ANGOLARI MIGNON hanno la funzione di raccordare i manti impermeabili di copertura con gli scarichi pluviali dei balconi posti a ridosso di muretti.
Il particolare design e i colori disponibili consentono alla bocchetta mignon di integrarsi perfettamente in ogni contesto progettuale, anche di grande pregio.

L'ampia flangia rigata garantisce il perfetto incollaggio con le guaine bituminose e il lungo codolo di ben 345 mm consente lo scolo dell'acqua lontano dai muri verticali anche grazie alle nervature antigoccia presenti nella parte inferiore del codolo.

La particolare forma ad imbuto riduce al minimo il foro indispensabile per il deflusso dell'acqua permettendo così un'ottimale resa estetica della pavimentazione finale del balcone. Le bocchette mignon sono indicate per la posa di scarichi orizzontali. Il materiale elastico con cui sono prodotte garantisce la tenuta stagna nel tempo.
La sezione rettangolare del codolo permette un razionale e rapido smaltimento dell'acqua e la flangia è leggermente inclinata rispetto al codolo per facilitare la posa in pendenza della bocchetta.

The MIGNON CORNER FITTINGS are used to connect waterproof bituminous felts when the rainwater drains from balconies are placed close to the wall.
With their special design and available colours, mignon fittings can be used in any design setting, even very refined ones.

The wide ribbed flange ensures perfect adhesion with the bituminous sheath and with the shank as much as 345 mm long lets the water flow away from vertical walls, also because of the anti-drop ribbing at the bottom of the shank.

With its special funnel-shape design, the hole to discharge the water is as small as possible, thereby allowing for an excellent aesthetic result of the final floor of the balcony.

Mignon corner fittings are recommended for the installation of horizontal drains. The elastic material they are made with ensures long-term watertightness.
The rectangular section of the shank allows a systematic water drainage, the flange is slightly inclined to the shank to aid a slanted installation of the connector.

ESEMPI DI POSA / INSTALLATION EXAMPLES

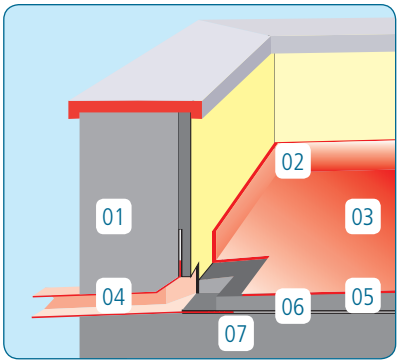

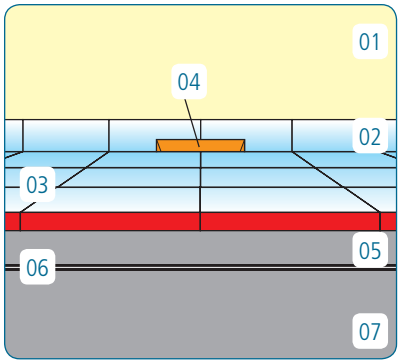

Particolare esterno / Outside detail

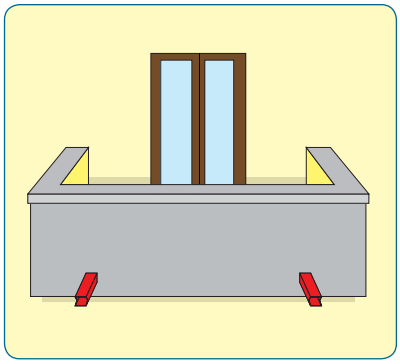

Bocchetta angolare Mignon in TPE L 345 sez. 56x48 / TPE Mignon corner fitting L 345 cross sec. 56x48

	Codice Code	Denominazione commerciale Name	A mm	B mm	C mm	D mm	E mm	F mm	G mm	H mm	I mm	Conf/pz Pcs/box
1	030-330-345-010	Mignon TPE Nero Black TPE Mignon	48	56	90	84	343	56	118	119	270	20
2	030-330-345-020	Mignon TPE Avorio Ivory TPE Mignon	48	56	90	84	343	56	118	119	270	20
3	030-330-345-030	Mignon TPE Rame Copper TPE Mignon	48	56	90	84	343	56	118	119	270	20
4	030-330-345-040	Mignon TPE Rosso Red TPE Mignon	48	56	90	84	343	56	118	119	270	20
5	030-330-345-050	Mignon TPE Oro Gold TPE Mignon	48	56	90	84	343	56	118	119	270	20

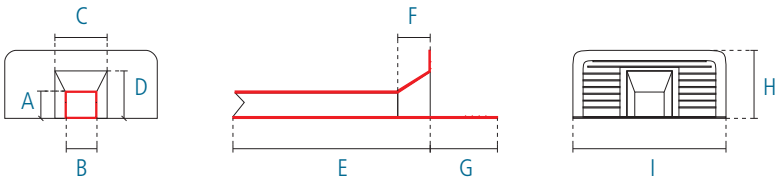

Hanno un'ottima resistenza alle degradazioni causate dal sole, dall'ozono e dagli altri agenti atmosferici o chimici normalmente presenti.

L'elasticità della materia prima con cui sono prodotte consente di ottenere un'ottima flessibilità anche alle basse temperature, permettendo di mantenere invariate le caratteristiche meccaniche e fisiche per lungo tempo.

Sono perfettamente compatibili con le membrane bituminose prefabbricate tipo APP e SBS e con i bitumi spalmati.
Per ottenere il massimo delle prestazioni è consigliabile la posa a sandwich tra due strati di membrana. Per migliorare l'incollaggio le bocchette possono essere preventivamente spalmate con una leggera mano di primer.

They provide excellent resilience to deterioration caused by the sun, ozone and other weather agents or chemicals normally found in the atmosphere.

The elasticity of the material allows for excellent flexibility even at low temperatures, which ensures mechanical and physical properties are maintained over time.

They are 100% compatible with APP and SBS prefabricated bituminous membranes and bituminous coats.
A sandwich installation between the two layers of membrane is recommended to achieve top performance. To improve adhesion, a thin coat of primer can be applied on the drain connectors beforehand.

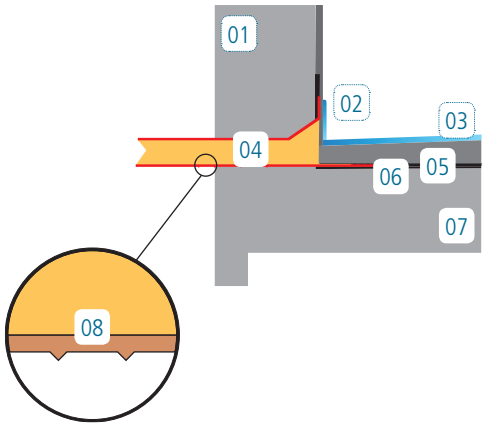

01. Muretto / Wall
02. Battiscopa / Skirting
03. Pavimentazione / Floor
04. Bocchetta Mignon / Mignon fitting
05. Massetto / Screed
06. Posa a sandwich con doppia guaina / Sandwich laying with double sheath
07. Soletta / Slab
08. Sistema antigoccia / Anti-drop system

BOCCHETTA SPEIER IN TPE PER MANTI BITUMINOSI
TPE SPEIER DRAIN CONNECTOR FOR BITUMINOUS FELTS

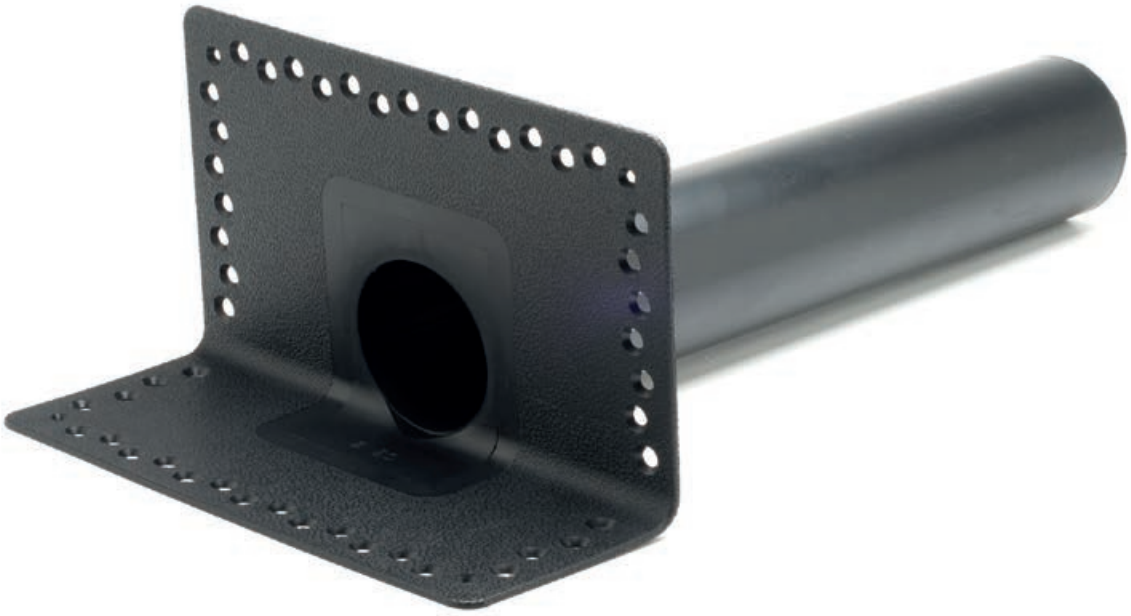

Le BOCCHETTE SPEIER hanno la funzione di raccordare i manti impermeabili di copertura con gli scarichi pluviali posti a ridosso di muretti e possono essere posizionate sia in orizzontale che in verticale.

I particolari diametri con cui sono prodotte le rendono compatibili con i raccordi angolari dotati di guarnizione a tenuta stagna. L'ampia flangia forata e ruvida garantisce il perfetto incollaggio con le guaine bituminose e il lungo codolo di ben 500 mm permette di attraversare muri di notevoli dimensioni.

La flangia è leggermente inclinata rispetto al codolo per facilitare la posa in pendenza della bocchetta. Il materiale elastico con cui sono prodotte garantisce la tenuta stagna nel tempo. La flangia è dotata di numerosi fori per un eventuale fissaggio meccanico alla soletta e al muretto verticale.

Hanno un'ottima resistenza alle degradazioni causate dal sole, dall'ozono e dagli altri agenti atmosferici o chimici normalmente presenti.

The SPEIER DRAIN CONNECTORS are designed to connect waterproof felts to the rainwater drains placed close to walls and they can be positioned both horizontally and vertically.

Their special diameters ensure they are compatible with corner fittings with a watertight gasket.
The wide and rough perforated flange ensures perfect adhesion with the bituminous sheath and with the shank as much as 500 mm long, you can pass through very thick walls.

The flange is slightly inclined to the shank to aid a slanted installation of the connector. The elastic material they are made with ensures long-term watertightness. The flange has a lot of holes to attach it mechanically to the slab and vertical wall, if necessary.

They provide excellent resilience to deterioration caused by the sun, ozone and other weather agents or chemicals normally found in the atmosphere.

ESEMPI DI POSA / INSTALLATION EXAMPLES

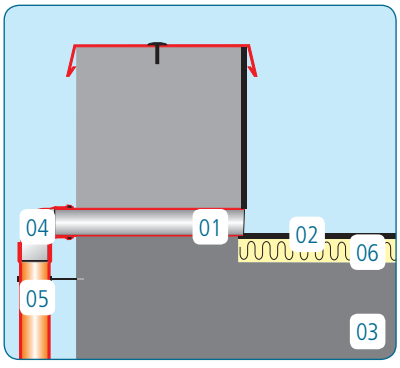

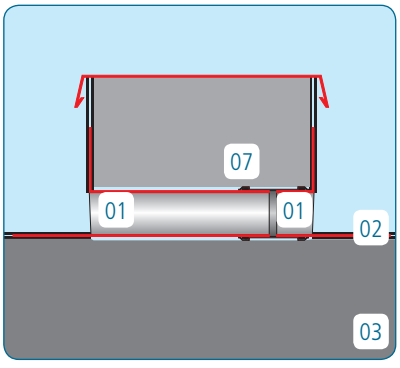

01. Bocchetta Speier / Speier drain connector
02. Posa a sandwich con doppia guaina / Sandwich laying with double sheath
03. Soletta / Slab
04. Curva / Bend
05. Pluviale di scarico / Rainwater drain pipe
06. Pannello isolante / Insulating panel
07. Manicotto / Sleeve
08. Tubo / Pipe

Bocchetta Speier in TPE L 500 flangia forata / TPE Speier drain connector L 500 perforated flange

	Codice Code	Denominazione commerciale Name	A mm	B mm	C mm	D mm	E mm	F mm	G mm	Conf/pz Pcs/box
1	030-360-500-050	Speier TPE Ø 50	50	43	44	500	110	140	260	12
2	030-360-500-063	Speier TPE Ø 63	63	56	57	500	130	175	304	8
3	030-360-500-075	Speier TPE Ø 75	75	68	69	500	130	175	304	8
4	030-360-500-080	Speier TPE Ø 80	80	73	76	500	130	175	304	8
5	030-360-500-090	Speier TPE Ø 90	90	83	84	500	130	215	304	10
6	030-360-500-100	Speier TPE Ø 100	100	93	96	500	130	215	304	12
7	030-360-500-110	Speier TPE Ø 110	110	103	104	500	130	215	304	12
8	030-360-500-125	Speier TPE Ø 125	125	115	119	500	130	260	360	8

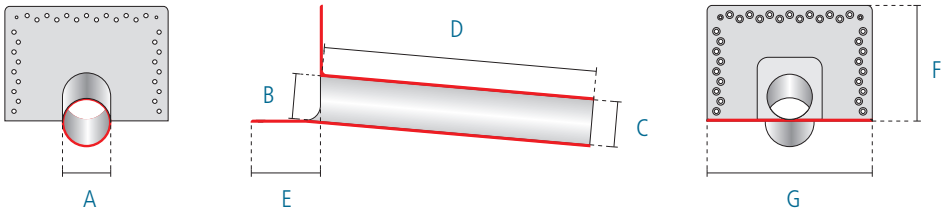

L'elasticità della materia prima con cui sono prodotte consente di ottenere un'ottima flessibilità anche alle basse temperature, permettendo di mantenere invariate le caratteristiche meccaniche e fisiche per lungo tempo.

Sono perfettamente compatibili con le membrane bituminose prefabbricate tipo APP e SBS e con i bitumi spalmati.

Per ottenere il massimo delle prestazioni è consigliabile la posa a sandwich tra due strati di membrana. Per migliorare l'incollaggio le bocchette possono essere preventivamente spalmate con una leggera mano di primer.

The elasticity of the material allows for excellent flexibility even at low temperatures, which ensures mechanical and physical properties are maintained over time.

They are 100% compatible with APP and SBS prefabricated bituminous membranes and bituminous coats.

A sandwich installation between the two layers of membrane is recommended to achieve top performance. To improve adhesion, a thin coat of primer can be applied on the drain connectors beforehand.

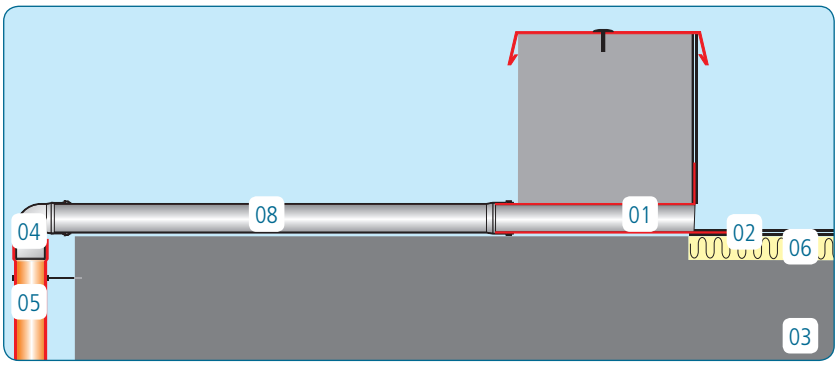

BOCCHETTA SPEIER IN HDPE PER MANTI BITUMINOSI
HDPE SPEIER DRAIN CONNECTOR FOR BITUMINOUS FELTS

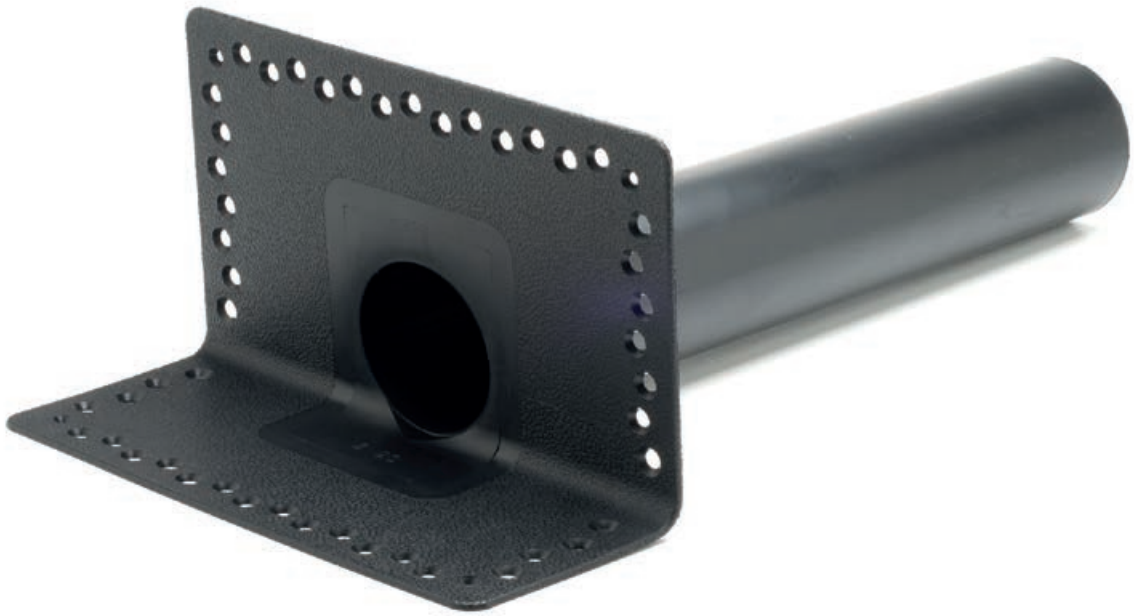

Le BOCCHETTE SPEIER IN HDPE hanno la funzione di raccordare i manti impermeabili di copertura con gli scarichi pluviali posti a ridosso di muretti e possono essere posizionate sia in orizzontale che in verticale. I particolari diametri in cui sono prodotte le rendono compatibili con i raccordi angolari dotati di guarnizione a tenuta stagna.

Il materiale con cui sono prodotte queste bocchette le rende adatte, utilizzando una normale piastra termica da idraulico, alla saldatura con tubi in HDPE permettendo di ottenere così prolunghe ermetiche anche di lunghe dimensioni.
Si consiglia di fissare meccanicamente con collari e fascette i tubi di scarico saldati alle bocchette Speier.

L'ampia flangia forata e ruvida garantisce il perfetto incollaggio con le guaine bituminose e il lungo codolo di ben 500 mm permette di attraversare muri di notevoli dimensioni. La flangia è leggermente inclinata rispetto al codolo per facilitare la posa in pendenza della bocchetta. Il materiale elastico con cui sono prodotte garantisce la tenuta stagna nel tempo.

The HDPE SPEIER DRAIN CONNECTORS are designed to connect the waterproof felts to the rainwater drains placed close to walls and they can be positioned both horizontally and vertically.
Their special diameters ensure they are compatible with corner fittings with a watertight gasket.

The material these drain connectors are made with makes them, by means of a normal thermal plate for plumbers, to be welded with HDPE pipes allowing to obtain hermetic extensions also of long sizes. It is advised to fix mechanically with collars or bands drain pipes to the Speier drain connectors.

The wide and rough perforated flange ensures perfect adhesion with the bituminous sheath and with the shank as much as 500 mm long, you can pass through very thick walls. The flange is slightly inclined to the shank to aid a slanted installation of the connector. The elastic material they are made with ensures long-term watertightness.

ESEMPI DI POSA / INSTALLATION EXAMPLES

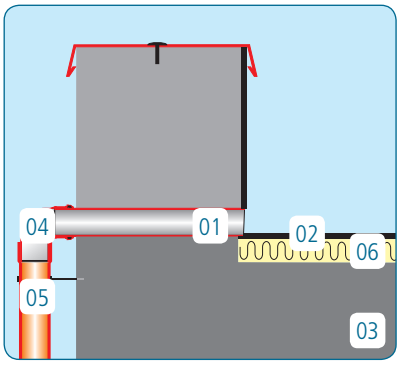

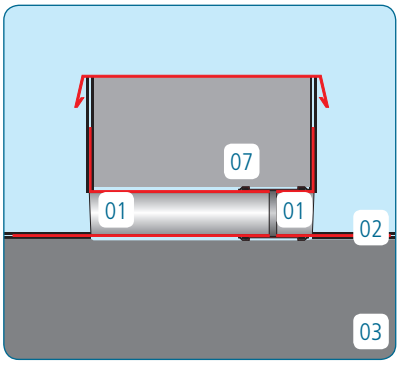

01. Bocchetta Speier / Speier drain connector
02. Posa a sandwich con doppia guaina / Sandwich laying with double sheath
03. Soletta / Slab
04. Curva / Bend
05. Pluviale di scarico / Rainwater drain pipe
06. Pannello isolante / Insulating panel
07. Manicotto / Sleeve
08. Tubo / Pipe

Bocchetta Speier in HDPE L 500 flangia forata / HDPE Speier drain connector L 500 perforated flange

	Codice Code	Denominazione commerciale Name	A mm	B mm	C mm	D mm	E mm	F mm	G mm	Conf/pz Pcs/box
1	180-360-500-050	Speier HDPE Ø 50	50	43	44	500	110	140	260	12
2	180-360-500-063	Speier HDPE Ø 63	63	56	57	500	130	175	304	8
3	180-360-500-075	Speier HDPE Ø 75	75	68	69	500	130	175	304	8
4	180-360-500-090	Speier HDPE Ø 90	90	83	84	500	130	215	304	10
5	180-360-500-110	Speier HDPE Ø 110	110	103	104	500	130	215	304	4
6	180-360-500-125	Speier HDPE Ø 125	125	115	119	500	130	260	360	9

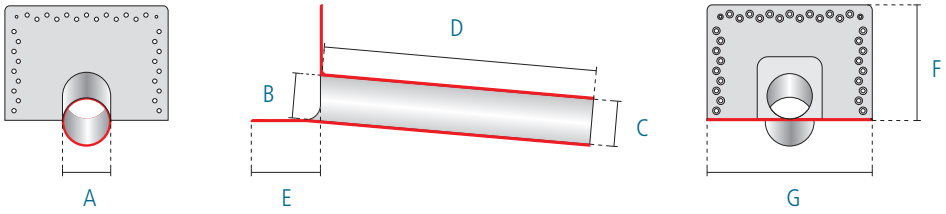

La flangia è dotata di numerosi fori per un eventuale fissaggio meccanico alla soletta e al muretto verticale. Hanno un'ottima resistenza alle degradazioni causate dal sole, dall'ozono e dagli altri agenti atmosferici o chimici normalmente presenti.

L'elasticità della materia prima con cui sono prodotte consente di ottenere un'ottima flessibilità anche alle basse temperature, permettendo di mantenere invariate le caratteristiche meccaniche e fisiche per lungo tempo.

Sono perfettamente compatibili con le membrane bituminose prefabbricate tipo APP e SBS e con i bitumi spalmati.
Per ottenere il massimo delle prestazioni è consigliabile la posa a sandwich tra due strati di membrana. Per migliorare l'incollaggio le bocchette possono essere preventivamente spalmate con una leggera mano di primer.

The flange has a lot of holes to attach it mechanically to the slab and vertical wall, if necessary. They provide excellent resilience to deterioration caused by the sun, ozone and other weather agents or chemicals normally found in the atmosphere.

The elasticity of the material allows for excellent flexibility even at low temperatures, which ensures mechanical and physical properties are maintained over time.

They are 100% compatible with APP and SBS prefabricated bituminous membranes and bituminous coats.
A sandwich installation between the two layers of membrane is recommended to achieve top performance. To improve adhesion, a thin coat of primer can be applied on the drain connectors beforehand.

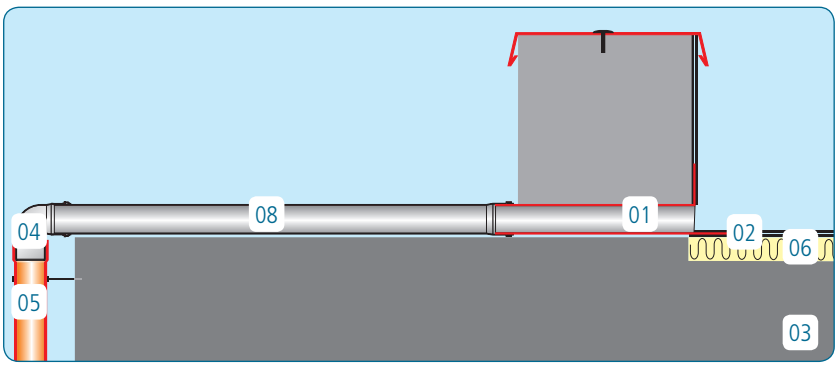

COLLARINO IN TPE PER MANTI BITUMINOSI
TPE COLLAR FOR BITUMINOUS FELTS

I COLLARINI IN TPE svolgono la funzione di raccordare i manti impermeabili bituminosi di copertura con eventuali tubi passanti o impianti presenti in copertura.
Il codolo leggermente conico ne agevola la messa in opera nei tubi passanti e la flangia forata favorisce l'incollaggio con le guaine bituminose.

Il materiale elastico con cui sono prodotti garantisce la tenuta stagna nel tempo. Hanno un'ottima resistenza alle degradazioni causate dal sole, dall'ozono e dagli altri agenti atmosferici o chimici normalmente presenti.

TPE COLLARS are used to connect the waterproof bituminous felts to any through tubes or systems on the roofing.
The slightly conical shape of the shank makes it easier to install through tubes and the perforated flange favours adhesion with bituminous sheaths.

The elastic material they are made with ensures long-term watertightness. They provide excellent resilience to deterioration caused by the sun, ozone and other weather agents or chemicals normally found in the atmosphere.

ESEMPI DI POSA / INSTALLATION EXAMPLES

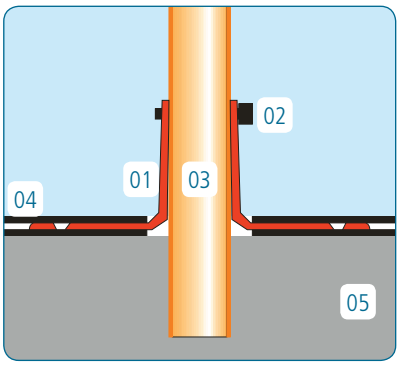

01. Collarino / Collar
02. Fascetta / Pipe clamp
03. Tubo passante / Through tube
04. Posa a sandwich con doppia guaina / Sandwich laying with double sheath
05. Soletta / Slab

Collarino in TPE h 60 - 90 flangia forata / TPE collar h 60 - 90 perforated flange

	Codice Code	Denominazione commerciale Name	A mm	B mm	C mm	h mm	Conf/pz Pcs/box
1	030-380-060-010	Collarino / Collar - TPE h 60 Ø 10	154	11	10	60	25
2	030-380-060-012	Collarino / Collar - TPE h 60 Ø 12	154	14	12	60	25
3	030-380-060-030	Collarino / Collar - TPE h 60 Ø 30	154	32	30	60	25
4	030-380-060-040	Collarino / Collar - TPE h 60 Ø 40	154	42	40	60	25
5	030-380-060-060	Collarino / Collar - TPE h 60 Ø 60	194	62	60	60	25
6	030-380-060-080	Collarino / Collar - TPE h 60 Ø 80	194	82	80	60	25
7	030-380-090-100	Collarino / Collar - TPE h 90 Ø 100	234	102	100	90	25
8	030-380-090-120	Collarino / Collar - TPE h 90 Ø 120	234	122	120	90	25
9	030-380-090-140	Collarino / Collar - TPE h 90 Ø 140	274	142	140	90	25
10	030-380-090-160	Collarino / Collar - TPE h 90 Ø 160	274	162	160	90	25

L'elasticità della materia prima con cui sono prodotti consente di ottenere un'ottima flessibilità anche alle basse temperature, permettendo di mantenere invariate le caratteristiche meccaniche e fisiche per lungo tempo.

Sono perfettamente compatibili con le membrane bituminose prefabbricate tipo APP e SBS e con i bitumi spalmati.
Per ottenere il massimo delle prestazioni è consigliabile la posa a sandwich tra due strati di membrana. Per migliorare l'incollaggio i collarini possono essere preventivamente spalmati con una leggera mano di primer.

Per sigillatura tramite bloccaggio meccanico vedi fascette F-INOX a pagina 115

The elasticity of the material allows for excellent flexibility even at low temperatures, which ensures mechanical and physical properties are maintained over time.

They are 100% compatible with APP and SBS prefabricated bituminous membranes and bituminous coats.
A sandwich installation between the two layers of membrane is recommended to achieve top performance. To improve adhesion, a thin coat of primer can be applied on the collars beforehand.

For the mechanical locking sealing see clamps F-INOX page 115

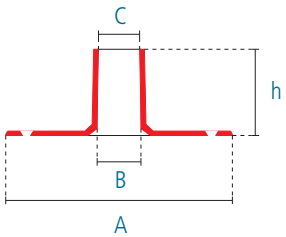

COLLARINO IN TPE PER MANTI BITUMINOSI
TPE COLLAR FOR BITUMINOUS FELTS

1

3

I COLLARINI IN TPE hanno la funzione di raccordare i manti bituminosi con eventuali tubi passanti o impianti presenti in copertura. Sono dotati di un'ampia flangia per un ottimale incollaggio con le membrane prefabbricate in bitume.

I modelli h 250 si possono facilmente tagliare seguendo le linee guida portando il diametro di uscita a 20, 25 o 30 mm per il Ø 18 e a 30, 35 o 40 mm per il Ø 28. I modelli h 400 invece sono disponibili in quattro differenti diametri e il codolo è leggermente conico per favorire la posa in opera.

Il materiale elastico con cui sono prodotti garantisce la tenuta stagna nel tempo. Hanno un'ottima resistenza alle degradazioni causate dal sole, dall'ozono e dagli altri agenti atmosferici o chimici normalmente presenti.

L'elasticità della materia prima con cui sono prodotti consente di ottenere un'ottima flessibilità anche alle basse temperature, permettendo di mantenere invariate le caratteristiche meccaniche e fisiche per lungo tempo.

Sono perfettamente compatibili con le membrane bituminose prefabbricate tipo APP e SBS e con i bitumi spalmati.
Per ottenere il massimo delle prestazioni è consigliabile la posa a sandwich tra due strati di membrana.
Per migliorare l'incollaggio i collarini possono essere preventivamente spalmati con una leggera mano di primer.

TPE COLLARS are used to connect the bituminous felts to any through tubes or systems on the roofing.
They have a large smooth flange for excellent adhesion with bituminuos sheaths.

The h 250 models can be easily cut by following the marked lines and bringing the outfeed diameter to 20, 25 or 30 mm for Ø 18 and to 30, 35 or 40 mm for Ø 28. H 400 models are instead available in four different diameters and the shank has a slightly conical shape to make installation easier.

The elastic material they are made with ensures long-term watertightness. They provide excellent resilience to deterioration caused by the sun, ozone and other weather agents or chemicals normally found in the atmosphere.

The elasticity of the material allows for excellent flexibility even at low temperatures, which ensures mechanical and physical properties are maintained over time.

They are 100% compatible with APP and SBS prefabricated bituminous membranes and bituminous coats.
A sandwich installation between the two layers of membrane is recommended to achieve top performance. To improve adhesion, a thin coat of primer can be applied on the collars beforehand.

Collarino in TPE h 250 - 400 flangia liscia / TPE collar h 250 - 400 smooth flange

	Codice Code	Denominazione commerciale Name	A mm	B mm	C mm	h mm	Conf/pz Pcs/box
1	030-385-250-018	Collarino / Collar - TPE h 250 Ø 18	236	36	18	250	10
2	030-385-250-028	Collarino / Collar - TPE h 250 Ø 28	246	46	28	250	10
3	030-390-400-050	Collarino / Collar - TPE h 400 Ø 50	250	53	50	400	10
4	030-390-400-080	Collarino / Collar - TPE h 400 Ø 80	280	83	80	400	10
5	030-390-400-110	Collarino / Collar - TPE h 400 Ø 110	310	113	110	400	10
6	030-390-400-130	Collarino / Collar - TPE h 400 Ø 130	399	133	130	400	10

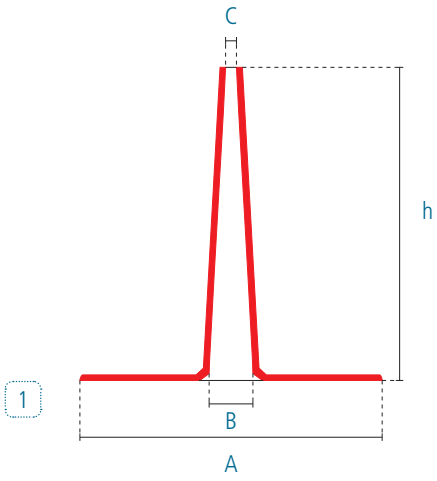

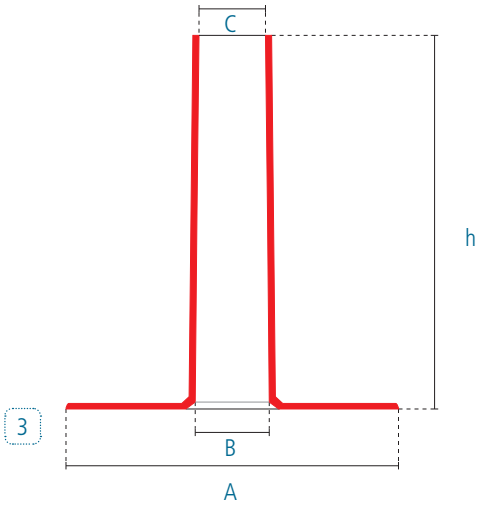

ESEMPI DI POSA / INSTALLATION EXAMPLES

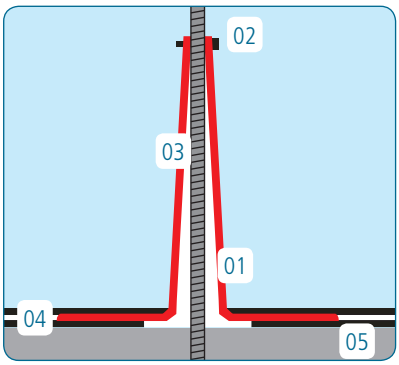

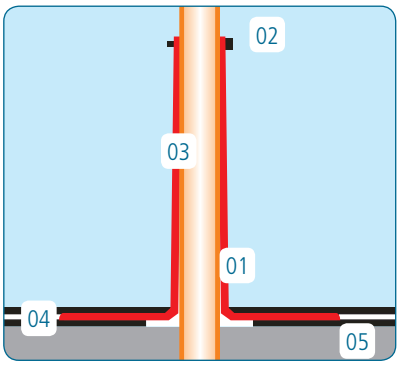

01. Collarino / Collar
02. Fascetta / Pipe clamp
03. Tubo passante / Through tube
04. Posa a sandwich con doppia guaina / Sandwich laying with double sheath
05. Soletta / Slab

AERATORE IDEAL IN TPE PER MANTI BITUMINOSI
IDEAL TPE AERATOR FOR BITUMINOUS FELTS

1

2

4

6

8

Gli AERATORI IDEAL IN TPE sono progettati per favorire l'estrazione dinamica del vapore acqueo che si forma tra la soletta e il manto impermeabile di copertura.
Per ottenere il massimo risultato si consiglia la posa di 3-4 aeratori ogni 100 mq. Possono essere utilizzati anche come caminetti d'aerazione per ambienti, soprattutto se abbinati al coperchio Estraer.

La particolare forma allargata alla base consente agli Aeratori Ideal h 160 e h 400 di essere utilizzati anche su condotti di aerazione con un diametro esterno di ben 125 mm.
La particolare forma degli aeratori e dei coperchi consente di arieggiare in maniera continua il pacchetto di copertura o i caminetti d'aerazione.

Sono altamente resistenti alle degradazioni causate dagli agenti atmosferici o chimici normalmente presenti.
Hanno un'elevata flessibilità anche alle basse temperature e le caratteristiche meccaniche rimangono invariate nel tempo.
Sono compatibili con membrane bituminose prefabbricate tipo APP e SBS e con bitumi spalmati.

Le nervature nella parte inferiore della flangia e l'aggancio rapido e sicuro del coperchio rendono gli aeratori Ideal la soluzione ottimale per lo smaltimento del vapore acqueo che si forma costantemente tra la soletta e l'impermeabilizzazione.

L'utilizzo dell'Estraer in sostituzione al normale coperchio aumenta la capacità dinamica di estrazione grazie alla particolare forma a trombetta che sfrutta al massimo le caratteristiche estrattive del tubo di Venturi garantendo sempre la migliore estrazione in tutte le situazioni. Il materiale elastico con cui sono prodotti garantisce la tenuta stagna nel tempo.

IDEAL TPE AERATORS are designed to favour dynamic extraction of vapour that forms between the slab and the waterproof roofing felt.
We recommend installing 3-4 aerators every 100 sqm to achieve top results. They can also be used as ventilation ducts, especially in combination with the Estraer cup.

With their special flared design, Ideal aerators h 160 and h 400 can also be used on ventilation ducts with an outer diameter as wide as 125 mm.
The special shape of the aerators and cups provides constant ventilation for the roofing system or ventilation ducts.

They provide excellent resilience to deterioration caused by the sun, ozone and other weather agents or chemicals normally found in the atmosphere. The elasticity of the material allows for excellent flexibility even at low temperatures, which ensures mechanical and physical properties are maintained over time. They are 100% compatible with APP and SBS prefabricated bituminous membranes and bituminous coats.

The ribbing at the bottom of the flange, the quick and safe attachment of the cup, make Ideal aerators the optimal solution to discharge the vapour constantly forming between the slab and waterproofing.

Estraer used as a replacement for the normal cup increases the dynamic suction capacity thanks to the special trumpet-like design that makes the most of the Venturi pipe's suction properties, thereby always guaranteeing the best suction in any situation. The elastic material they are made with ensures long-term watertightness.

Coperchi per aeratori Ideal / Cups for Ideal aerators

	Codice Code	Denominazione commerciale Name	A mm	B mm	h mm	Conf/pz Pcs/box
1	030-500-900-080	Coperchio nero / Black cup	108	110	82	20
2	030-500-900-010	Estraer	75	82	141	20

Aeratore Ideal in TPE h 240 - 160 - 400 / Ideal TPE aerator h 240 - 160 - 400

	Codice Code	Denominazione commerciale Name	A mm	B mm	C mm	h mm	Conf/pz Pcs/box
3	030-425-240-075	Ideal TPE h 240 Ø 75 con coperchio / with cup	320	77	73	243	20
4	030-420-240-075	Ideal TPE h 240 Ø 75	320	77	73	243	20
5	030-465-160-125	Ideal TPE h 160 Ø 125 con coperchio / with cup	388	128	73	163	20
6	030-460-160-125	Ideal TPE h 160 Ø 125	388	128	73	163	20
7	030-465-400-125	Ideal TPE h 400 Ø 125 con coperchio / with cup	388	128	73	403	20
8	030-460-400-125	Ideal TPE h 400 Ø 125	388	128	73	403	20

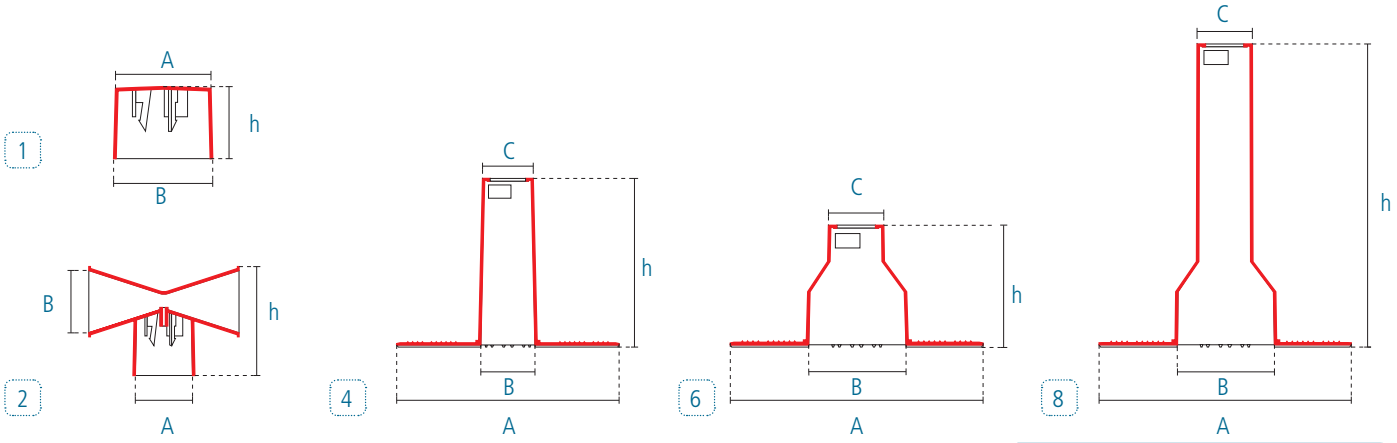

ESEMPI DI POSA / INSTALLATION EXAMPLES

01. Estraer / Estraer
02. Aeratore Ideal / Ideal aerator
03. Aeratore Special / Special aerator
04. Posa con doppia guaina / Laying with double sheath
05. Pannello isolante / Insulating panel
06. Barriera al vapore / Vapour barrier
07. Soletta / Slab

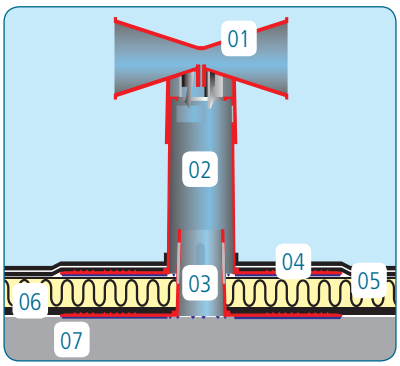

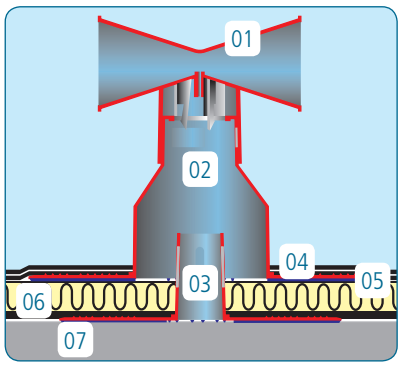

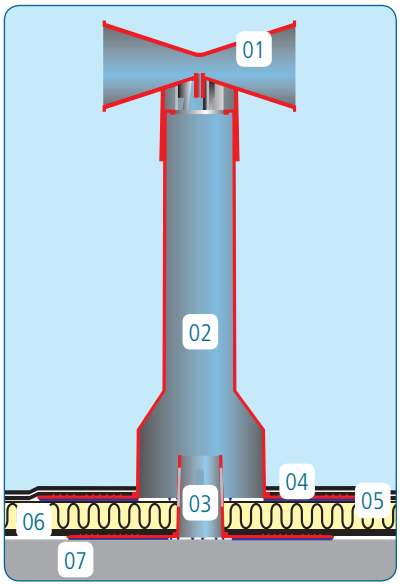

AERATORE SPECIAL IN TPE PER MANTI BITUMINOSI
SPECIAL TPE AERATOR FOR BITUMINOUS FELTS

1

2

Gli AERATORI SPECIAL IN TPE svolgono la funzione di mantenere asciutta la soletta contribuendo in modo attivo all'aerazione dell'intero pacchetto coibente. Il materiale elastico con cui sono prodotti garantisce la tenuta stagna nel tempo.

Hanno un'ottima resistenza alle degradazioni causate dal sole, dall'ozono e dagli altri agenti atmosferici o chimici normalmente presenti.

L'elasticità della materia prima con cui sono prodotti consente di ottenere un'ottima flessibilità anche alle basse temperature, permettendo di mantenere invariate le caratteristiche meccaniche e fisiche per lungo tempo.

Sono perfettamente compatibili con le membrane bituminose prefabbricate tipo APP e SBS e con i bitumi spalmati. L'aeratore Special va sempre posto in opera in abbinamento con l'aeratore Ideal che andrà posizionato sopra il pacchetto di coibentazione.

SPECIAL TPE AERATORS keep the slab dry, actively contributing to ventilating the whole insulation system.
The elastic material they are made with ensures long-term watertightness.

They provide excellent resilience to deterioration caused by the sun, ozone and other weather agents or chemicals normally found in the atmosphere.

The elasticity of the material allows for excellent flexibility even at low temperatures, which ensures mechanical and physical properties are maintained over time.

They are 100% compatible with APP and SBS prefabricated bituminous membranes and bituminous coats.
The Special aerator has always to be installed with Ideal aerator that will be applied over the insulation system.

Aeratore Special in TPE / TPE Special aerator

	Codice Code	Denominazione commerciale Name	A mm	B mm	C mm	h mm	Conf/pz Pcs/box
1	030-500-100-065	Special TPE h 100 Ø 65	320	67	64	100	20
2	030-500-220-065	Special TPE h 220 Ø 65	320	67	64	220	20

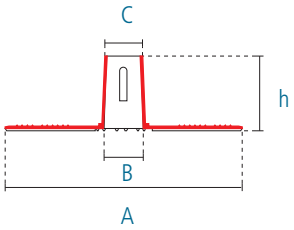

1

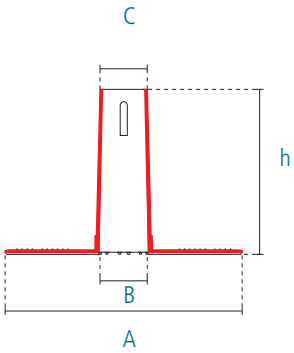

2

ESEMPI DI POSA / INSTALLATION EXAMPLES

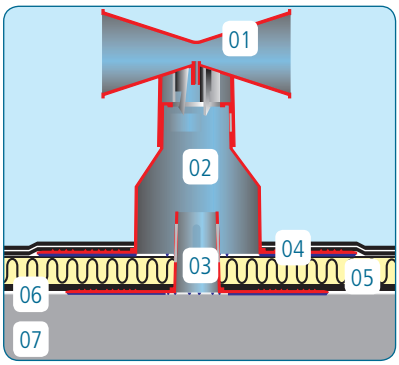

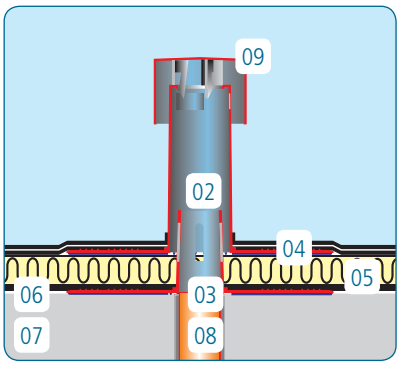

01. Estraer / Estraer
02. Aeratore Ideal / Ideal aerator
03. Aeratore Special / Special aerator
04. Posa con doppia guaina / Laying with double sheath
05. Pannello isolante / Insulating panel
06. Barriera al vapore / Vapour barrier
07. Soletta / Slab
08. Condotta di aerazione d'ambienti / Aeration pipe
09. Coperchio / Cup

RACCORDI IN TPE PER MANTI BITUMINOSI
TPE FITTINGS FOR BITUMINOUS FELTS

1 Copriangolo L 95 / Corner joint L 95

3 Coprispigolo L 95 / Edge joint L 95

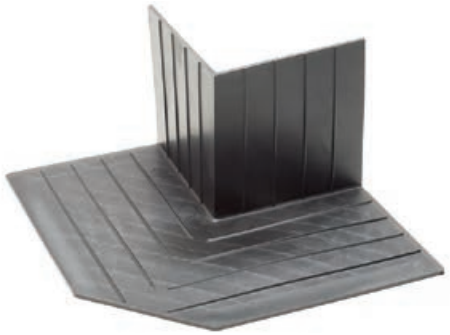

5 Coprispigolo L 100 / Edge joint L 100

2 Copriangolo L 130 / Corner joint L 130

4 Coprispigolo L 130 / Edge joint L 130

6 Raccordo conico / Tapered fitting

I RACCORDI COPRIANGOLO e COPRISPIGOLO IN TPE hanno la funzione di facilitare e velocizzare la posa in opera dei manti impermeabili bituminosi in prossimità degli angoli e degli spigoli presenti in copertura.

Con il loro utilizzo si ottiene un'ottima impermeabilizzazione e un buon risultato estetico. Sono disponibili in varie dimensioni e formati per risolvere al meglio le problematiche riscontrabili in cantiere.

I RACCORDI CONICI IN TPE servono per raccordare l'impermeabilizzazione in prossimità di cavi d'impianti vari quali antenne, condizionatori, fotovoltaico etc.

Il materiale elastico con cui sono prodotti garantisce la tenuta stagna nel tempo. Hanno un'ottima resistenza alle degradazioni causate dal sole, dall'ozono e dagli altri agenti atmosferici o chimici normalmente presenti.

L'elasticità della materia prima con cui sono prodotti consente di ottenere un'ottima flessibilità anche alle basse temperature, permettendo di mantenere invariate le caratteristiche meccaniche e fisiche per lungo tempo.
Sono perfettamente compatibili con le membrane bituminose prefabbricate tipo APP e SBS e con i bitumi spalmati.

The TPE CORNER JOINTS AND EDGE JOINTS are used to make easier and quicker the installation of waterproof bituminous felts near corners and edges on roofs.

They also provide excellent waterproofing and a good aesthetic result. They are available in various sizes and formats to find the best solution to issues on site.

TPE TAPERED FITTINGS are used to connect the waterproofing near cables of various systems such as aerials, air conditioners, photovoltaic systems, etc.

The elastic material they are made with ensures long-term watertightness. They provide excellent resilience to deterioration caused by the sun, ozone and other weather agents or chemicals normally found in the atmosphere.

The elasticity of the material allows for excellent flexibility even at low temperatures, which ensures mechanical and physical properties are maintained over time.

They are 100% compatible with APP and SBS prefabricated bituminous membranes and bituminous coats.

Raccordi in TPE / TPE fittings

	Codice Code	Denominazione commerciale Name	A mm	B mm	C mm	h mm	D mm	Conf/pz Pcs/box
1	030-540-050-095	Copriangolo TPE (interno) - L 95 (internal) TPE corner joint - L 95	-	-	-	95	95	50
2	030-540-050-130	Copriangolo TPE (interno) - L 130 (internal) TPE corner joint - L 130	-	-	-	130	130	50
3	030-540-550-095	Coprispigolo TPE (esterno) - L 95 (external) TPE edge joint - L 95	-	-	-	95	95	50
4	030-540-550-130	Coprispigolo TPE (esterno) - L 130 (external) TPE edge joint - L 130	-	-	-	132	132	50
5	030-540-550-100	Coprispigolo TPE (esterno) - L 100 (external) TPE edge joint - L 100	-	-	-	100	100	50
6	030-540-900-013	Raccordo conico TPE - Ø 13-49 Tapered TPE fitting - Ø 13-49	210	49	13	120	-	25

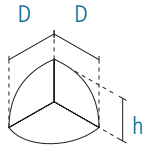

1 - 2

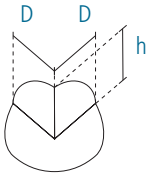

3 - 4

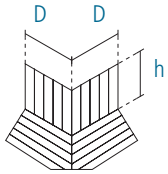

5

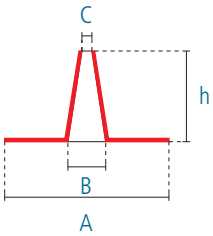

6

ESEMPI DI POSA / INSTALLATION EXAMPLES

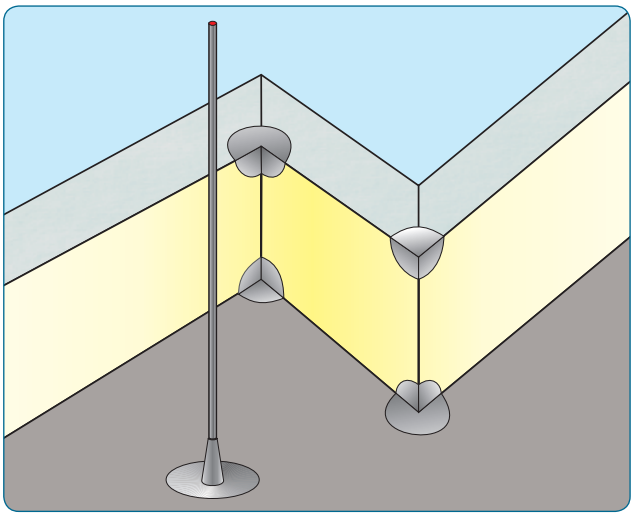

RACCORDI IN BIT PER MANTI BITUMINOSI
BIT FITTINGS FOR BITUMINOUS FELTS

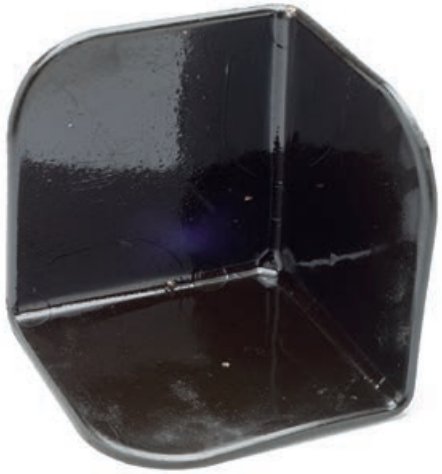

1

2

I RACCORDI COPRIANGOLO e COPRISPIGOLO IN BIT hanno la funzione di facilitare e velocizzare la posa in opera dei manti impermeabili bituminosi in prossimità degli angoli e degli spigoli presenti in copertura.

Con il loro utilizzo si ottiene un'ottima impermeabilizzazione e un buon risultato estetico. Il materiale elastico con cui sono prodotti garantisce la tenuta stagna nel tempo.

Hanno un'ottima resistenza alle degradazioni causate dal sole, dall'ozono e dagli altri agenti atmosferici o chimici normalmente presenti.

L'elasticità della materia prima con cui sono prodotti consente di ottenere un'ottima flessibilità anche alle basse temperature, permettendo di mantenere invariate le caratteristiche meccaniche e fisiche per lungo tempo. Sono perfettamente compatibili con le membrane bituminose prefabbricate tipo APP e SBS e con i bitumi spalmati.

The BIT CORNER JOINTS and EDGE JOINTS are used to make easier and quicker the installation of waterproof bituminous felts near corners and edges on roofs.

They also provide excellent waterproofing and a good aesthetic result. The elastic material they are made with ensures long-term watertightness.

They provide excellent resilience to deterioration caused by the sun, ozone and other weather agents or chemicals normally found in the atmosphere.

The elasticity of the material allows for excellent flexibility even at low temperatures, which ensures mechanical and physical properties are maintained over time.

They are 100% compatible with APP and SBS prefabricated bituminous membranes and bituminous coats.

Raccordi in BIT L 150 / BIT fittings L 150

	Codice Code	Denominazione commerciale Name	A mm	h mm	Conf/pz Pcs/box
1	060-540-050-150	Copriangolo BIT (interno) - L 150 sp. 4 (internal) BIT corner joint	150	150	15
2	060-540-550-150	Coprispigolo BIT (esterno) - L 150 sp. 4 (external) BIT edge joint	150	150	15

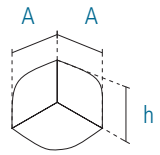

1

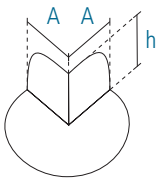

2

ESEMPI DI POSA / INSTALLATION EXAMPLES

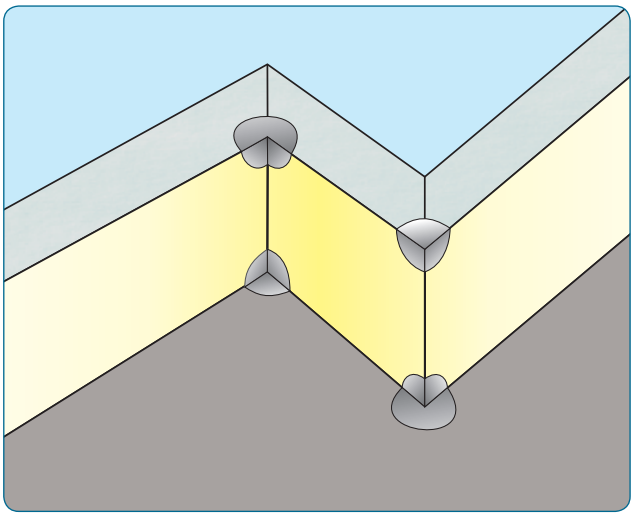

SMUSSO RETICOLATO IN BIT PER MANTI BITUMINOSI
BIT CHAMFER FOR BITUMINOUS FELTS

La funzione dello SMUSSO RETICOLATO IN BIT è di eliminare l'angolo a 90° durante la posa in opera della guaina bituminosa tra piano orizzontale e muretti verticali.

Prima di posare il profilo è necessario eseguire un'accurata pulizia degli spigoli da eventuali incrostazioni.

Il profilo si posa a secco lungo i perimetri ed è compatibile con le guaine bituminose. A ridosso di angoli ed in prossimità degli scarichi va tagliato a 45°.

The BIT CHAMFER is used to eliminate the 90° angle while installing the bituminous sheath between the horizontal surface and vertical walls.

Thoroughly clean the edges and remove any deposits before laying the profile.

The profile requires dry installation, is laid along the perimeter and is compatible with bituminous sheaths. Make a 45° cut near corners and drains.

Smusso reticolato in BIT / BIT Chamfer

Codice Code	Denominazione commerciale Name	A mm	B mm	L mm	Conf/pz Pcs/box
060-600-110-045	Smusso reticolato BIT 45x45 L 110 cm BIT Chamfer 45x45 L 110 cm	43	60	1100	30

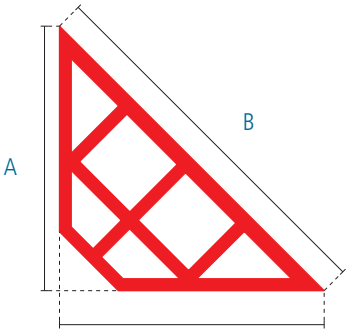

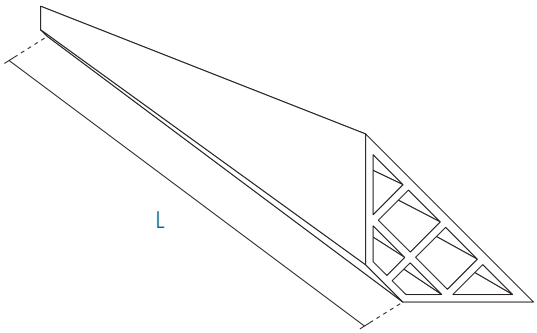

ESEMPI DI POSA / INSTALLATION EXAMPLES

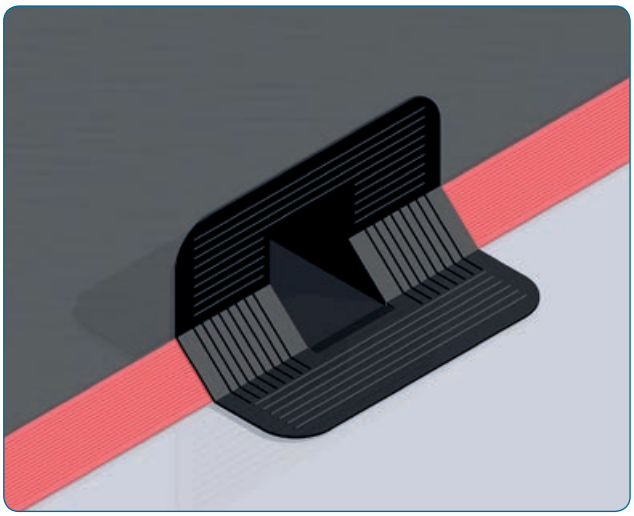

GIUNTO DI DILATAZIONE E CONTRAZIONE PER COPERTURE IMPERMEABILI
EXPANSION AND CONTRACTION JOINT FOR WATERPROOF ROOFS

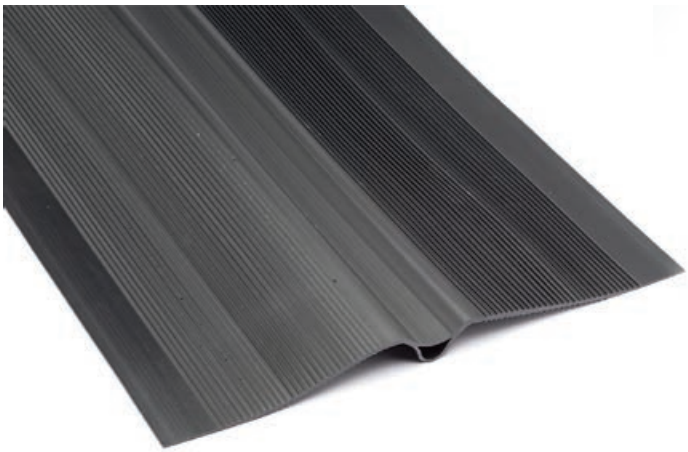

1

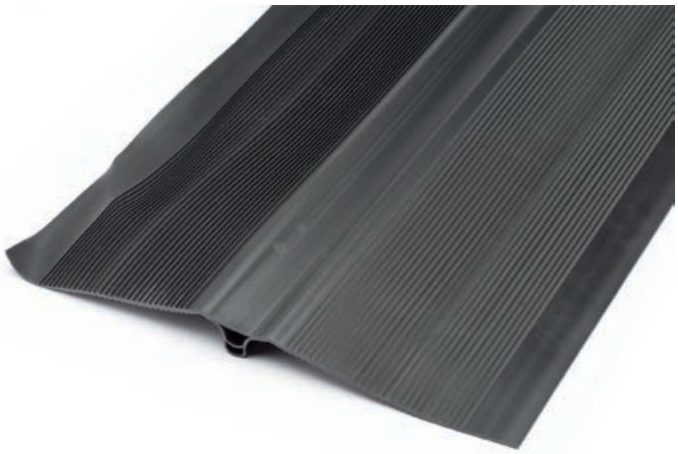

2

3

4

I GIUNTI DI DILATAZIONE per coperture hanno la funzione di assorbire i vari movimenti in presenza di giunti strutturali.

Il bulbo centrale grazie alla sua forma è in grado di adattarsi ai vari movimenti mentre le due alette laterali consentono sempre un ottimale ancoraggio con i manti bituminosi o sintetici in PVC.

EXPANSION JOINTS for roofs are designed to absorb the various movements when there are structural joints in place.

Because of its shape, its central bulb can adapt to the various movements, while the two fins on the side constantly ensure excellent anchoring to bituminous or synthetic PVC felts.

ESEMPI DI POSA / INSTALLATION EXAMPLES

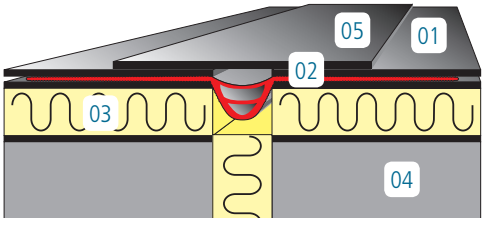

01. Posa a sandwich con doppia guaina / Sandwich laying with double sheath
02. Giunto / Joint
03. Pannelli isolanti / Insulating panels
04. Soletta / Slab
05. Guaina bituminosa in semiaderenza / Semi-adherent bituminous membrane

Giunto per manti bituminosi / Joint for bituminous felts

	Codice Code	Denominazione commerciale Name	A mm	B mm	L mm	Conf. / m Lm/box
1	480-100-030-040	GDL 30/40 nero / black	28,6	41,8	350	20
2	480-100-040-040	GDO 40/40 nero / black	40,7	41,8	350	20

Giunto per teli in PVC / Joint for PVC felts

	Codice Code	Denominazione commerciale Name	A mm	B mm	L mm	Conf. / m Lm/box
3	480-150-030-040	GDL-PVC 30/40 grigio / grey	28,6	41,8	350	20
4	480-150-040-040	GDO-PVC 40/40 grigio / grey	40,7	41,8	350	20

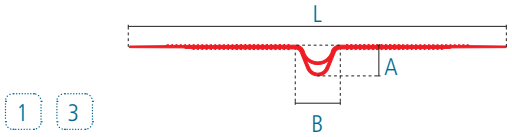

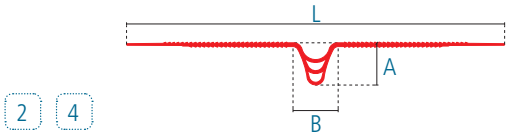

Il bulbo del tipo GDL è dotato di due alette di protezione mentre il tipo GDO dispone di ben tre alette, garantendo così una protezione ancora maggiore.
In alcune situazioni si consiglia di fissare meccanicamente i giunti alla soletta al fine di garantire una maggiore aderenza, in particolare con la posa di membrane bituminose.

Sono possibili eventuali saldature del giunto direttamente in cantiere con l'utilizzo di un normale soffione ad aria calda.
Hanno un'ottima resistenza alle degradazioni causate dal sole, dall'ozono e dagli altri agenti atmosferici o chimici normalmente presenti.

L'elasticità della materia prima con cui sono prodotti consente di ottenere un'ottima flessibilità anche alle basse temperature, permettendo di mantenere invariate le caratteristiche meccaniche e fisiche per lungo tempo.
Sono perfettamente compatibili con membrane bituminose tipo SBS e membrane sintetiche prefabbricate in PVC. Si consiglia un'accurata pulizia del giunto e del manto in prossimità della zona di incollaggio al profilo. I giunti GDL e GDO sono utilizzabili su coperture.

GDL bulb has two protective fins, while GDO bulb has as much as three fins, thereby ensuring greater protection.

In some situations we recommend mechanically attaching the joints to the slab to ensure greater adhesion, especially with bituminous membranes.

The joint can also be welded directly on site with a normal hot air blower.
They provide excellent resilience to deterioration caused by the sun, ozone and other weather agents or chemicals normally found in the atmosphere.

The elasticity of the material allows for excellent flexibility even at low temperatures, which ensures mechanical and physical properties are maintained over time.

They are 100% compatible with SBS bituminous membranes and PVC prefabricated synthetic membranes. We recommend thoroughly cleaning the joint and the felt near the area where the profile will be glued. GDL and GDO joints can be used on roofs.

BOCCHETTA ERMETIC IN PVC PER MANTI IN PVC
PVC ERMETIC DRAIN CONNECTOR FOR PVC FELTS

RAL 9002

Le BOCCHETTE ERMETIC IN PVC svolgono la funzione di raccordare i manti impermeabili sintetici in PVC di copertura con gli scarichi pluviali. Il codolo leggermente conico ne agevola la messa in opera nei tubi pluviali.

La flangia completamente liscia favorisce l'incollaggio con il telo sintetico mentre i due anelli posizionati lungo il codolo garantiscono la tenuta ermetica antirigurgito in caso di risalita d'acqua lungo il tubo pluviale.

Il materiale elastico con cui sono prodotte garantisce la tenuta stagna nel tempo. Le zigrinature nella parte superiore del codolo assicurano un perfetto aggancio di parafoglie e paraghiaia alla bocchetta.

The PVC ERMETIC DRAIN CONNECTORS are used to connect waterproof synthetic PVC felts to rainwater drains.
The slightly conical shape of the shank allows for fast and simple installation in rainwater drain pipes.

The smooth flange at the top improves adhesion to synthetic felts, while the two rings on the shank ensure the product is watertight and does not overflow if any water comes back up the rainwater drain pipe.

The elastic material they are made with ensures long-term watertightness. The top part of the shank has a series of serrations that ensure the leaf-excluder or gravel-excluder is firmly attached to the drain connector.

ESEMPI DI POSA / INSTALLATION EXAMPLES

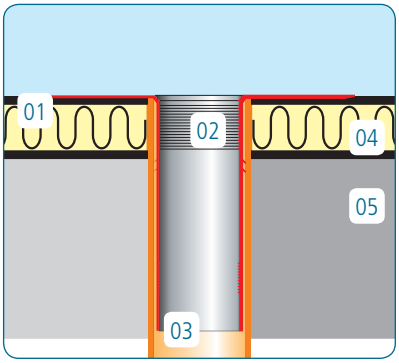

01. Manto in PVC / PVC felt
02. Bocchetta Ermetic PVC / PVC Ermetic drain connector
03. Tubo pluviale di scarico / Rainwater drain pipe
04. Pannello isolante / Insulating panel
05. Soletta / Slab

Bocchetta Ermetic in PVC h 240 / PVC Ermetic drain connector h 240

	Codice Code	Denominazione commerciale Name	A mm	B mm	C mm	D mm	h mm	Conf/pz Pcs/box
1	120-040-240-040	Ermetic PVC h 240 Ø 40	235	26	24	33	243	25
2	120-040-240-060	Ermetic PVC h 240 Ø 60	235	48	43	53	243	25
3	120-040-240-075	Ermetic PVC h 240 Ø 75	320	65	61	70	243	25
4	120-040-240-080	Ermetic PVC h 240 Ø 80	280	69	64	74	243	25
5	120-040-240-090	Ermetic PVC h 240 Ø 90	320	77	73	82	243	25
6	120-040-240-100	Ermetic PVC h 240 Ø 100	300	89	84	94	243	25
7	120-040-240-110	Ermetic PVC h 240 Ø 110	320	91	87	97	243	25
8	120-040-240-125	Ermetic PVC h 240 Ø 125	320	114	109	119	243	18
9	120-040-240-140	Ermetic PVC h 240 Ø 140	380	127	122	132	243	10
10	120-040-240-150	Ermetic PVC h 240 Ø 150	380	136	131	141	243	10
11	120-040-240-160	Ermetic PVC h 240 Ø 160	380	146	141	151	243	10
12	120-040-240-200	Ermetic PVC h 240 Ø 200	440	185	180	190	243	8
13	120-041-240-125	Ermetic PVC h 240 Ø 125 per tubi HDPE / for HDPE pipes	320	111	106	117	243	18

Hanno un'ottima resistenza alle degradazioni causate dal sole, dall'ozono e dagli altri agenti atmosferici o chimici normalmente presenti. L'elasticità della materia prima con cui sono prodotte consente di ottenere un'ottima flessibilità anche alle basse temperature, permettendo di mantenere invariate le caratteristiche meccaniche e fisiche per lungo tempo.

Sono perfettamente compatibili con membrane sintetiche prefabbricate in PVC. Si consiglia un'accurata pulizia della bocchetta e del manto sintetico in prossimità della zona di incollaggio alla bocchetta.

They provide excellent resilience to deterioration caused by the sun, ozone and other weather agents or chemicals normally found in the atmosphere.
The elasticity of the material allows for excellent flexibility even at low temperatures, which ensures mechanical and physical properties are maintained over time.

They are 100% compatible with prefabricated PVC felts. We recommend thoroughly cleaning the connector and felt near the area where the connector will be glued.

DETTAGLI / DETAILS

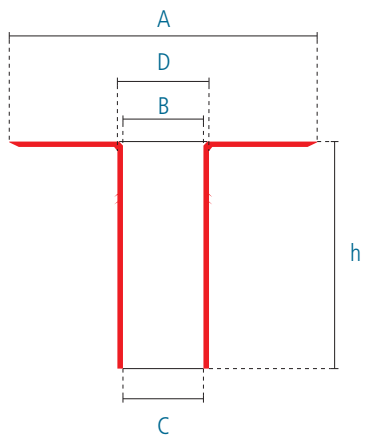

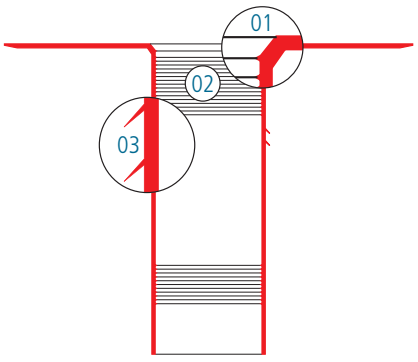

01. Svasatura con rinforzo / Reinforced flare
02. Zigrinature per parafoglie / Serrations for leaf-excluders
03. Anelli di guarnizione / Ring gaskets

BOCCHETTA INDUSTRIALE IN PVC PER MANTI IN PVC
PVC INDUSTRIAL DRAIN CONNECTOR FOR PVC FELTS

RAL 9002

Le BOCCHETTE INDUSTRIALI IN PVC svolgono la funzione di raccordare i manti impermeabili sintetici in PVC di copertura con gli scarichi pluviali. Il codolo leggermente conico ne agevola la messa in opera nei tubi pluviali.

La particolare lunghezza del codolo ne amplia i campi di applicazione rendendole perfette per gli usi industriali quando devono raccordare notevoli lunghezze.

La flangia completamente liscia favorisce l'incollaggio con il telo sintetico. Il materiale elastico con cui sono prodotte garantisce la tenuta stagna nel tempo. Le zigrinature nella parte superiore del codolo assicurano un perfetto aggancio di parafoglie e paraghiaia alla bocchetta.

The PVC INDUSTRIAL DRAIN CONNECTORS are used to connect waterproof synthetic PVC felts to rainwater drains. The slightly conical shape of the shank allows for fast and simple installation in rainwater drain pipes.

The particular length of the shank widen the application field making them perfect for industrial use when considerable lengths have to be connected.

The smooth flange at the top improves adhesion to synthetic felts. The elastic material they are made with ensures long-term watertightness. The top part of the shank has a series of serrations that ensure the leaf-excluder or gravel-excluder is firmly attached to the drain connector.

ESEMPI DI POSA / INSTALLATION EXAMPLES

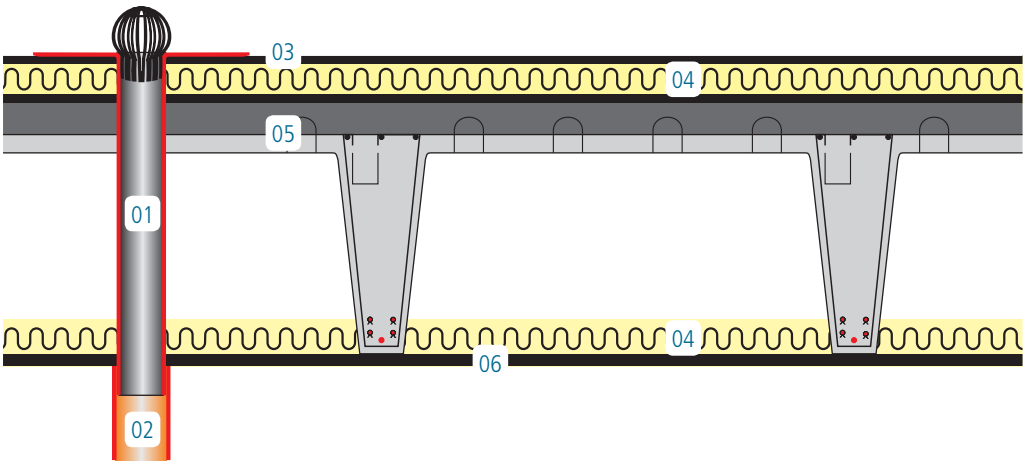

01. Bocchetta Industriale in PVC / PVC industrial drain connector
02. Tubo pluviale di scarico / Rainwater drain pipe
03. Manto in PVC / PVC felt
04. Pannello isolante / Insulating panel
05. Soletta / Slab
06. Controsoffitto / False ceiling

Bocchetta Industriale in PVC h 600 / PVC Industrial drain connector h 600

	Codice Code	Denominazione commerciale Name	A mm	B mm	C mm	D mm	h mm	Conf/pz Pcs/box
1	120-150-600-080	Industriale / Industrial PVC h 600 Ø 80	286	65	63	72	600	10
2	120-150-600-090	Industriale / Industrial PVC h 600 Ø 90	286	74	72	81	600	10
3	120-150-600-100	Industriale / Industrial PVC h 600 Ø 100	286	85	83	92	600	8
4	120-150-600-110	Industriale / Industrial PVC h 600 Ø 110	307	93	91	100	600	8
5	120-150-600-125	Industriale / Industrial PVC h 600 Ø 125	307	107	105	114	600	8
6	120-150-600-140	Industriale / Industrial PVC h 600 Ø 140	360	125	123	132	600	6
7	120-150-600-150	Industriale / Industrial PVC h 600 Ø 150	360	135	133	142	600	6
8	120-150-600-160	Industriale / Industrial PVC h 600 Ø 160	360	138	136	145	600	10
9	120-150-600-200	Industriale / Industrial PVC h 600 Ø 200	360	178	176	185	600	7

Hanno un'ottima resistenza alle degradazioni causate dal sole, dall'ozono e dagli altri agenti atmosferici o chimici normalmente presenti.

L'elasticità della materia prima con cui sono prodotte consente di ottenere un'ottima flessibilità anche alle basse temperature, permettendo di mantenere invariate le caratteristiche meccaniche e fisiche per lungo tempo.

Sono perfettamente compatibili con membrane sintetiche prefabbricate in PVC. Si consiglia un'accurata pulizia della bocchetta e del manto sintetico in prossimità della zona di incollaggio alla bocchetta.

They provide excellent resilience to deterioration caused by the sun, ozone and other weather agents or chemicals normally found in the atmosphere.

The elasticity of the material allows for excellent flexibility even at low temperatures, which ensures mechanical and physical properties are maintained over time.

They are 100% compatible with prefabricated synthetic PVC felts. We recommend thoroughly cleaning the connector and felt near the area where the connector will be glued.

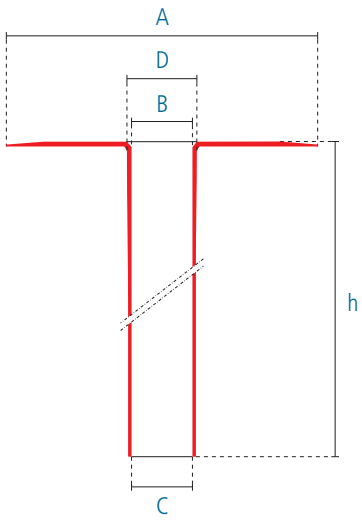

RAL 9002

BOCCHETTA ANGOLARE IN PVC PER MANTI IN PVC
PVC CORNER FITTING FOR PVC FELTS

Le BOCCHETTE ANGOLARI hanno la funzione di raccordare i manti impermeabili sintetici in PVC di copertura con gli scarichi pluviali posti a ridosso di muretti e possono essere posizionate sia in orizzontale che in verticale.

L'ampia flangia completamente liscia garantisce il perfetto incollaggio con i manti sintetici in PVC e il lungo codolo di 427 mm permette di attraversare muri di ben 40 cm.

Le bocchette angolari sono disponibili in due sezioni per meglio adattarsi alle esigenze di deflusso dell'acqua e la flangia è leggermente inclinata rispetto al codolo per facilitare la posa in pendenza della bocchetta.

The CORNER FITTINGS are designed to connect PVC waterproofing felts to rainwater drains placed close to walls and they can be positioned both horizontally and vertically.

The wide smooth flange ensures perfect adhesion with the synthetic PVC felts and with the long 427 mm shank, you can pass through walls as much as 40 cm thick.

The corner fittings are available in two cross-sections to better adapt the needs in terms of water discharge and the flange is slightly tilted in relation to the shank to make it easier to install the fitting slantwise.

ESEMPI DI POSA / INSTALLATION EXAMPLES

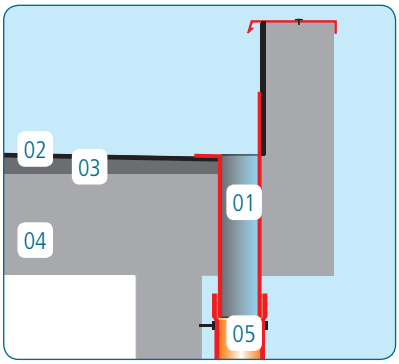

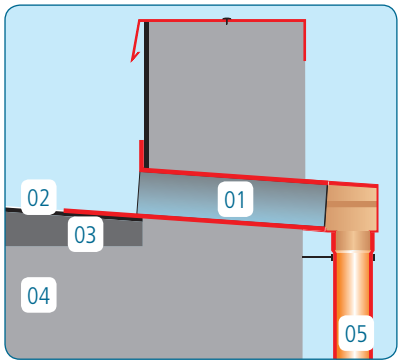

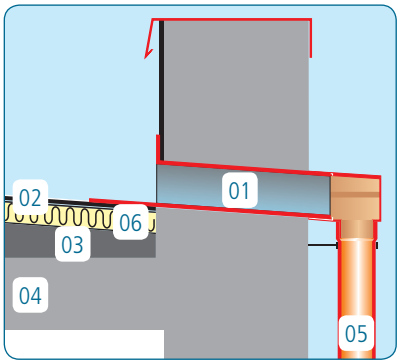

Bocchetta Angolare in PVC L 427 - 90° / PVC Corner Fitting L 427 - 90°

	Codice Code	Denominazione commerciale Name	A mm	B mm	C mm	D mm	E mm	F mm	Conf/pz Pcs/box
1	120-300-065-100	Bocchetta Angolare PVC sez. 65x100/90 PVC corner fitting sec. 65x100/90	65	100	427	150	155	340	5
2	120-300-100-100	Bocchetta Angolare PVC sez. 100x100/90 PVC corner fitting sec. 100x100/90	100	100	427	150	155	340	5

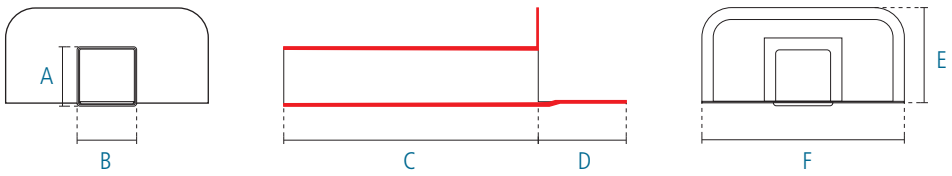

Hanno un'ottima resistenza alle degradazioni causate dal sole, dall'ozono e dagli altri agenti atmosferici normalmente presenti.

L'elasticità della materia prima con cui sono prodotte consente di ottenere un'ottima flessibilità anche alle basse temperature, permettendo di mantenere invariate le caratteristiche meccaniche e fisiche per lungo tempo.

Sono perfettamente compatibili con membrane sintetiche prefabbricate in PVC. Si consiglia un'accurata pulizia della bocchetta e del manto sintetico in prossimità della zona di incollaggio alla bocchetta.

They provide excellent resilience to deterioration caused by the sun, ozone and other weather agents or chemicals normally found in the atmosphere.

The elasticity of the material allows for excellent flexibility even at low temperatures, which ensures mechanical and physical properties are maintained over time.

They are 100% compatible with prefabricated PVC synthetic felts. We recommend thoroughly cleaning the connector and felt near the area where the connector will be glued.

01. Bocchetta Angolare in PVC/ PVC Corner fitting
02. Manto in PVC / PVC felt
03. Massetto per pendenze / Blinding
04. Soletta / Slab
05. Pluviale di scarico / Rainwater drain pipe
06. Pannello isolante / Insulating panel

RAL 9002

BOCCHETTA ANGOLARE IN PVC PER MANTI IN PVC
PVC CORNER FITTING FOR PVC FELTS

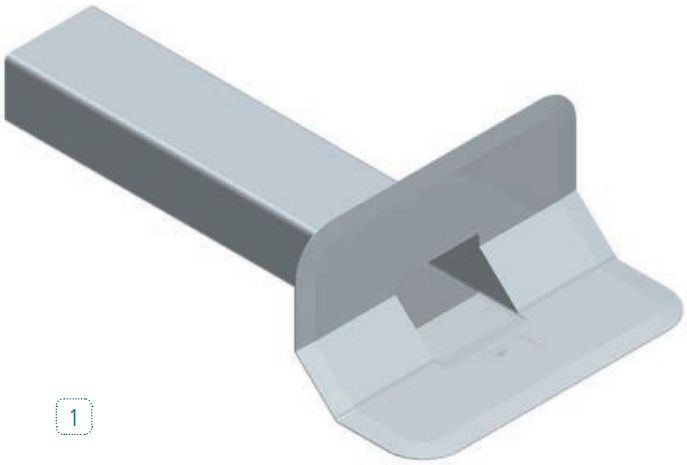

1

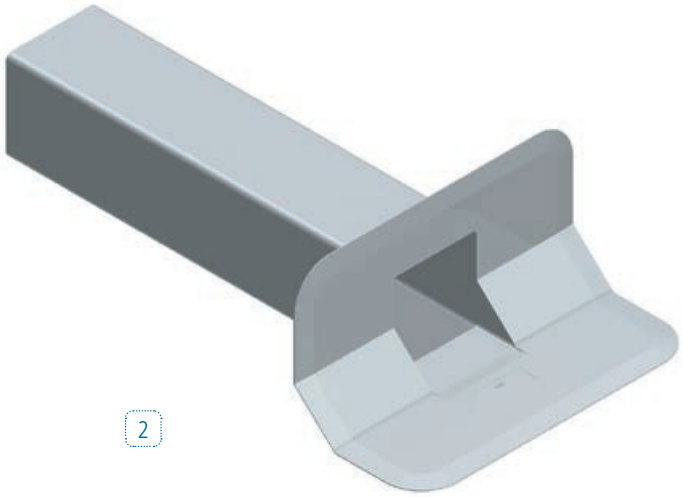

2

Le BOCCHETTE ANGOLARI hanno la funzione di raccordare i manti impermeabili sintetici in PVC di copertura con gli scarichi pluviali posti a ridosso di muretti e possono essere posizionate sia in orizzontale che in verticale.

La particolare forma a 45° della flangia è indicata in presenza di massetto con sguscia anziché dell'angolo a 90°.
L'ampia flangia completamente liscia garantisce il perfetto incollaggio con i manti sintetici in PVC e il lungo codolo di 427 mm permette di attraversare muri di ben 40 cm.

Le bocchette angolari sono disponibili in due sezioni per meglio adattarsi alle esigenze di deflusso dell'acqua e la flangia è leggermente inclinata rispetto al codolo per facilitare la posa in pendenza della bocchetta.

The CORNER FITTINGS are designed to connect PVC waterproofing felts to rainwater drains placed close to walls and they can be positioned both horizontally and vertically.

The special 45° shape of the flange is suitable for screeds with a chamfer rather than a 90° corner.
The wide smooth flange ensures perfect adhesion with the synthetic PVC felts and with the long 427 mm shank, you can pass through walls as much as 40 cm thick.

The corner fittings are available in two cross-sections to better adapt the needs in terms of water discharge and the flange is slightly tilted in relation to the shank to make it easier to install the fitting slantwise.

ESEMPI DI POSA / INSTALLATION EXAMPLES

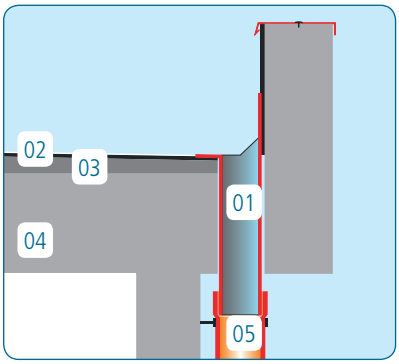

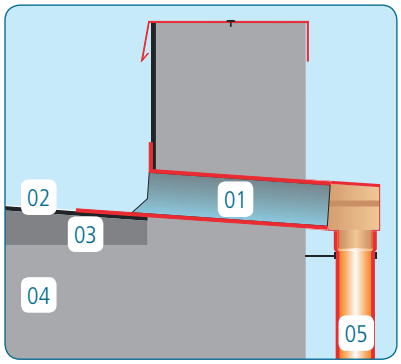

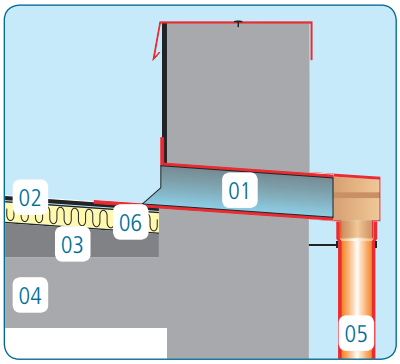

Bocchetta Angolare in PVC L 427 - 45° / PVC Corner fitting L 427 - 45°

	Codice Code	Denominazione commerciale Name	A mm	B mm	C mm	D mm	E mm	F mm	Conf/pz Pcs/box
1	120-301-065-100	Bocchetta Angolare PVC sez. 65x100/45 PVC Corner Fitting sec. 65x100/45	65	100	427	140	150	310	5
2	120-301-100-100	Bocchetta Angolare PVC sez. 100x100/45 PVC Corner Fitting sec. 100x100/45	100	100	427	140	150	310	5

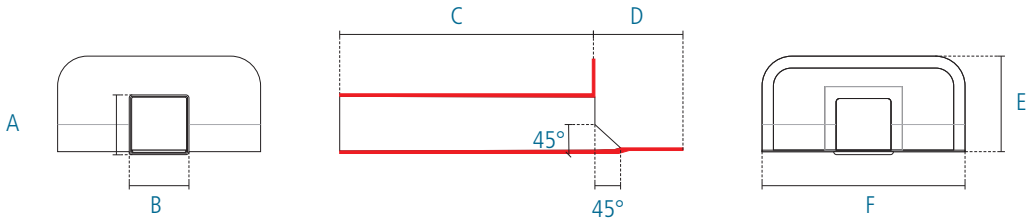

Il materiale elastico con cui sono prodotte garantisce la tenuta stagna nel tempo. Hanno un'ottima resistenza alle degradazioni causate dal sole, dall'ozono e dagli altri agenti atmosferici o chimici normalmente presenti.

L'elasticità della materia prima con cui sono prodotte consente di ottenere un'ottima flessibilità anche alle basse temperature, permettendo di mantenere invariate le caratteristiche meccaniche e fisiche per lungo tempo.

Sono perfettamente compatibili con membrane sintetiche prefabbricate in PVC. Si consiglia un'accurata pulizia della bocchetta e del manto sintetico in prossimità della zona di incollaggio alla bocchetta.

The elastic material they are made with ensures long-term watertightness. They provide excellent resilience to deterioration caused by the sun, ozone and other weather agents or chemicals normally found in the atmosphere.

The elasticity of the material allows for excellent flexibility even at low temperatures, which ensures mechanical and physical properties are maintained over time.

They are 100% compatible with prefabricated PVC synthetic felts. We recommend thoroughly cleaning the connector and felt near the area where the connector will be glued.

01. Bocchetta Angolare in PVC/ PVC Corner fitting
02. Manto in PVC / PVC felt
03. Massetto per pendenze / Blinding
04. Soletta / Slab
05. Pluviale di scarico / Rainwater drain pipe
06. Pannello isolante / Insulating panel

BOCCHETTA ANGOLARE MIGNON IN PVC PER BALCONI PER MANTI IN PVC
PVC MIGNON CORNER FITTING FOR BALCONIES FOR PVC FELTS

RAL 9002

Le BOCCHETTE ANGOLARI hanno la funzione di raccordare i manti sintetici in PVC di copertura con gli scarichi pluviali dei balconi posti a ridosso di muretti. Il particolare design consente alla bocchetta mignon di integrarsi perfettamente in ogni contesto progettuale, anche di grande pregio.

L'ampia flangia completamente liscia garantisce il perfetto incollaggio con i manti sintetici in PVC e il lungo codolo di ben 345 mm consente lo scolo dell'acqua lontano dai muri verticali anche grazie alle nervature antigoccia presenti nella parte inferiore del codolo.

La particolare forma ad imbuto riduce al minimo il foro indispensabile per il deflusso dell'acqua permettendo così un'ottimale resa estetica della pavimentazione finale del balcone. Le Bocchette Mignon sono indicate per la posa di scarichi orizzontali.

The MIGNON CORNER FITTINGS are used to connect waterproof PVC felts when the rainwater drains from balconies are placed close to the wall. With their special design, mignon fittings can be used in any design setting, even very refined ones.

The wide ribbed flange ensures perfect adhesion with the synthetic PVC felts and with the shank as much as 345 mm long lets the water flow away from vertical walls, also because of the anti-drop ribbing at the bottom of the shank.

With its special funnel-shape design, the hole to discharge the water is as small as possible, thereby allowing for an excellent aesthetic result of the final floor of the balcony. Mignon corner fittings are recommended for the installation of horizontal drains.

ESEMPI DI POSA / INSTALLATION EXAMPLES

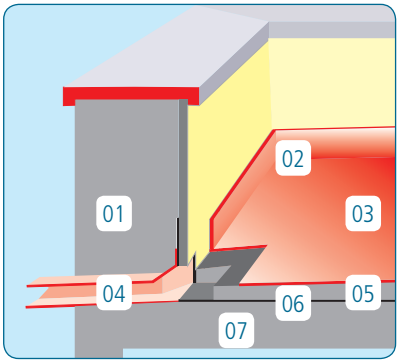

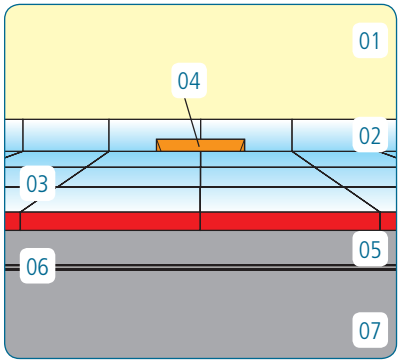

Particolare esterno / Outside detail

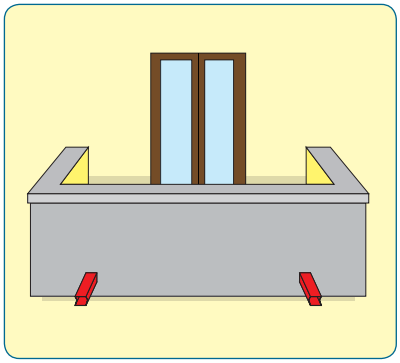

Bocchetta Angolare Mignon in PVC L 345 sez. 56x48 / PVC Mignon Corner fitting L 345 sec. 56x48

Codice Code	Denominazione commerciale Name	A mm	B mm	C mm	D mm	E mm	F mm	G mm	H mm	I mm	Conf/pz Pcs/box
120-330-345-100	Mignon PVC	48	56	90	84	343	56	118	119	270	10

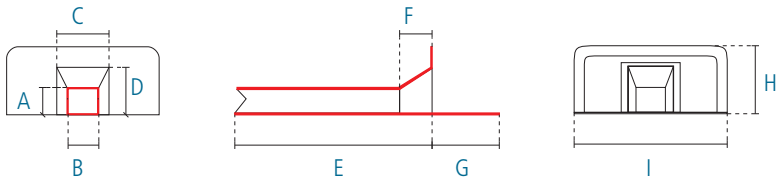

Il materiale elastico con cui sono prodotte garantisce la tenuta stagna nel tempo. La sezione rettangolare del codolo permette un razionale e rapido smaltimento dell'acqua e la flangia è leggermente inclinata rispetto al codolo per facilitare la posa in pendenza della bocchetta.

Hanno un'ottima resistenza alle degradazioni causate dal sole, dall'ozono e dagli altri agenti atmosferici o chimici normalmente presenti. L'elasticità della materia prima con cui sono prodotte consente di ottenere un'ottima flessibilità anche alle basse temperature, permettendo di mantenere invariate le caratteristiche meccaniche e fisiche per lungo tempo.

Sono perfettamente compatibili con membrane sintetiche prefabbricate in PVC. Si consiglia un'accurata pulizia della bocchetta e del manto sintetico in prossimità della zona di incollaggio alla bocchetta.

The elastic material they are made with ensures long-term watertightness. The rectangular section of the shank allows a systematic water drainage, the flange is slightly inclined to the shank to aid a slanted installation of the connector.

They provide excellent resilience to deterioration caused by the sun, ozone and other weather agents or chemicals normally found in the atmosphere. The elasticity of the material allows for excellent flexibility even at low temperatures, which ensures mechanical and physical properties are maintained over time.

They are 100% compatible with prefabricated PVC synthetic felts. We recommend thoroughly cleaning the connector and felt near the area where the connector will be glued.

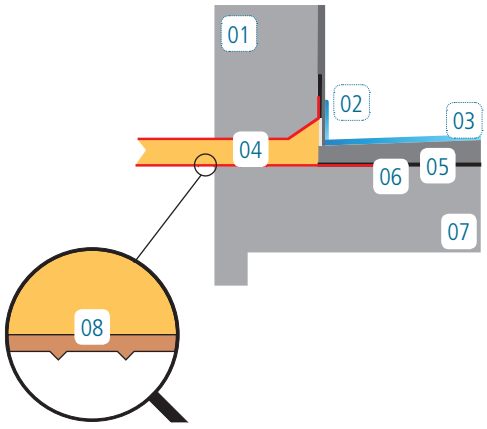

01. Muretto / Wall
02. Battiscopa / Skirting
03. Pavimentazione / Floor
04. Bocchetta Mignon PVC / Mignon fitting
05. Massetto / Screed
06. Manto in PVC / PVC felt
07. Soletta / Slab
08. Sistema antigoccia / Anti-drop system

BOCCHETTA SPEIER IN PVC PER MANTI IN PVC
PVC SPEIER DRAIN CONNECTOR FOR PVC FELTS

RAL 9002

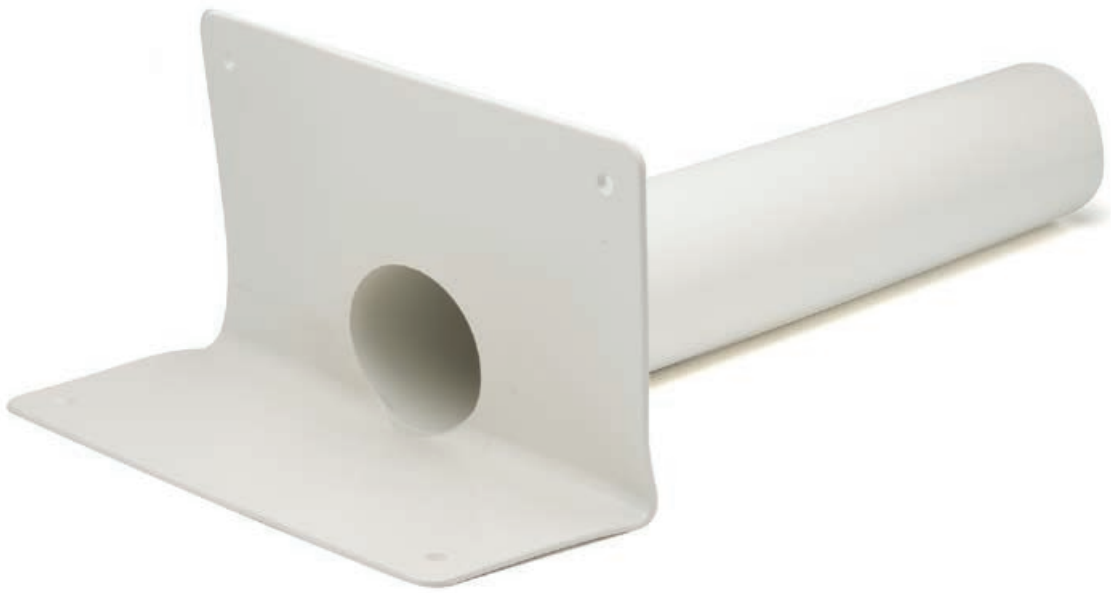

Le BOCCHETTE SPEIER hanno la funzione di raccordare i manti impermeabili di copertura con gli scarichi pluviali posti a ridosso di muretti e possono essere posizionate sia in orizzontale che in verticale.

I particolari diametri con cui sono prodotte le rendono compatibili con i raccordi angolari dotati di guarnizione a tenuta stagna. L'ampia flangia completamente liscia garantisce il perfetto incollaggio con i manti sintetici in PVC e il lungo codolo di ben 500 mm permette di attraversare muri di notevoli dimensioni.

La flangia è leggermente inclinata rispetto al codolo per facilitare la posa in pendenza della bocchetta. Il materiale elastico con cui sono prodotte garantisce la tenuta stagna nel tempo.

The PVC SPEIER DRAIN CONNECTORS are designed to connect waterproof felts to rainwater drains placed close to walls and they can be positioned both horizontally and vertically.

Their special diameters ensure they are compatible with corner fittings with a watertight gasket.
The wide smooth flange ensures perfect adhesion with the PVC felt and with the shank as much as 500 mm long, you can pass through very thick walls.

The flange is slightly inclined to the shank to aid a slanted installation of the connector.
The elastic material they are made with ensures long-term watertightness.

ESEMPI DI POSA / INSTALLATION EXAMPLES

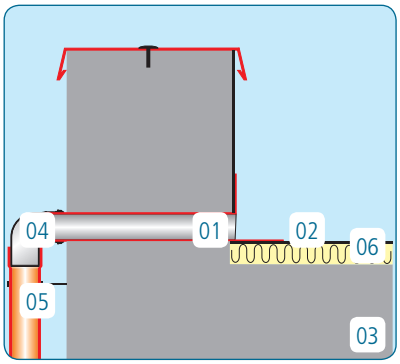

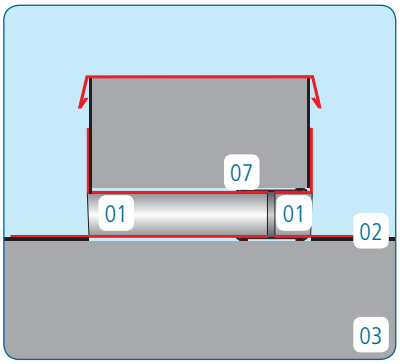

01. Bocchetta Speier PVC / Speier drain connector
02. Manto in PVC / PVC felt
03. Soletta / Slab
04. Curva / Bend
05. Pluviale di scarico / Rainwater drain pipe
06. Pannello isolante / Insulating panel
07. Manicotto / Bend
08. Tubo / Pipe

Bocchetta Speier in PVC L 500 / PVC Speier drain connector L 500

	Codice Code	Denominazione commerciale Name	A mm	B mm	C mm	D mm	E mm	F mm	G mm	Conf/pz Pcs/box
1	120-350-500-050	Speier PVC Ø 50	50	43	44	500	110	120	260	12
2	120-350-500-063	Speier PVC Ø 63	63	56	57	500	130	175	304	8
3	120-350-500-075	Speier PVC Ø 75	75	68	69	500	130	175	304	8
4	120-350-500-090	Speier PVC Ø 90	90	83	84	500	130	175	304	8
5	120-350-500-110	Speier PVC Ø 110	110	103	104	500	130	215	304	4
6	120-350-500-125	Speier PVC Ø 125	125	115	119	500	130	260	360	6

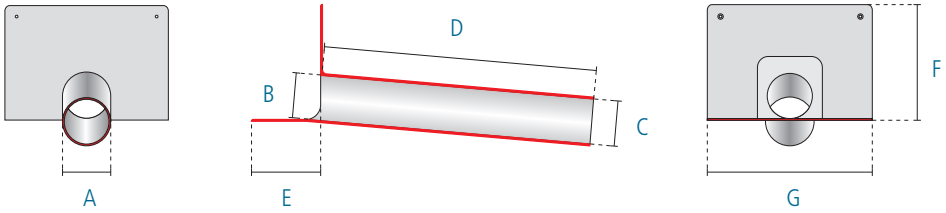

Hanno un'ottima resistenza alle degradazioni causate dal sole, dall'ozono e dagli altri agenti atmosferici o chimici normalmente presenti. L'elasticità della materia prima con cui sono prodotte consente di ottenere un'ottima flessibilità anche alle basse temperature, permettendo di mantenere invariate le caratteristiche meccaniche e fisiche per lungo tempo.

Sono perfettamente compatibili con membrane sintetiche prefabbricate in PVC. Si consiglia un'accurata pulizia della bocchetta e del manto sintetico in prossimità della zona di incollaggio alla bocchetta.

They provide excellent resilience to deterioration caused by the sun, ozone and other weather agents or chemicals normally found in the atmosphere.
The elasticity of the material allows for excellent flexibility even at low temperatures, which ensures mechanical and physical properties are maintained over time.

They are 100% compatible with prefabricated PVC synthetic felts. We recommend thoroughly cleaning the connector and the felt near the area where the connector will be glued.

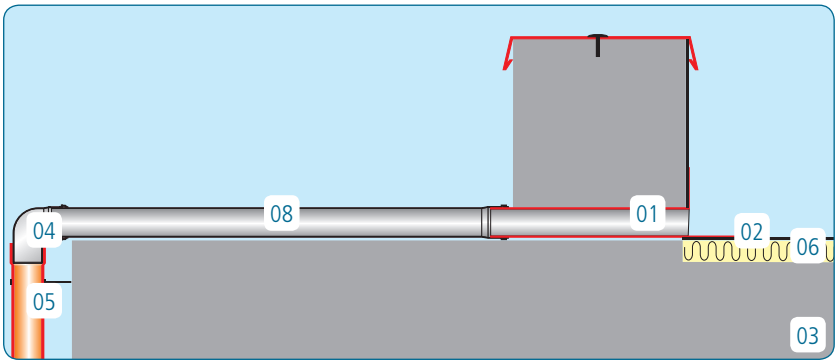

RAL 9002

COLLARINO IN PVC PER MANTI IN PVC
PVC COLLAR FOR PVC FELTS

I COLLARINI IN PVC svolgono la funzione di raccordare i manti impermeabili sintetici in PVC con eventuali tubi passanti o impianti presenti in copertura. Il codolo leggermente conico ne agevola la messa in opera nei tubi passanti e la flangia completamente liscia favorisce l'incollaggio con i manti in PVC.

Il materiale elastico con cui sono prodotti garantisce la tenuta stagna nel tempo. Hanno un'ottima resistenza alle degradazioni causate dal sole, dall'ozono e dagli altri agenti atmosferici o chimici normalmente presenti.

L'elasticità della materia prima con cui sono prodotti consente di ottenere un'ottima flessibilità anche alle basse temperature, permettendo di mantenere invariate le caratteristiche meccaniche e fisiche per lungo tempo. Sono perfettamente compatibili con membrane sintetiche prefabbricate in PVC. Si consiglia un'accurata pulizia del collarino e del manto sintetico in prossimità della zona di incollaggio al collarino.

PVC COLLARS are used to connect PVC synthetic felts to any through tubes or systems on the roofing.
The slightly conical shape of the shank makes it easier to install through tubes and the smooth flange for excellent adhesion to PVC synthetic felts.

The elastic material they are made with ensures long-term watertightness. They provide excellent resilience to deterioration caused by the sun, ozone and other weather agents or chemicals normally found in the atmosphere.

The elasticity of the material allows for excellent flexibility even at low temperatures, which ensures mechanical and physical properties are maintained over time.
They are 100% compatible with prefabricated PVC synthetic felts. We recommend thoroughly cleaning the collar and felt near the area where the collar will be glued.

Collarino in PVC h 60 - 90 / PVC Collar h 60 - 90

	Codice Code	Denominazione commerciale Name	A mm	B mm	C mm	h mm	Conf/pz Pcs/box
1	120-370-060-010	Collarino / Collar - PVC h 60 Ø 10	154	11	10	60	25
2	120-370-060-012	Collarino / Collar - PVC h 60 Ø 12	154	14	12	60	25
3	120-370-060-030	Collarino / Collar - PVC h 60 Ø 30	154	32	30	60	25
4	120-370-060-040	Collarino / Collar - PVC h 60 Ø 40	154	42	40	60	25
5	120-370-060-060	Collarino / Collar - PVC h 60 Ø 60	194	62	60	60	25
6	120-370-060-080	Collarino / Collar - PVC h 60 Ø 80	194	82	80	60	25
7	120-370-090-100	Collarino / Collar - PVC h 90 Ø 100	234	102	100	90	25
8	120-370-090-120	Collarino / Collar - PVC h 90 Ø 120	234	122	120	90	25
9	120-370-090-140	Collarino / Collar - PVC h 90 Ø 140	274	142	140	90	25
10	120-370-090-160	Collarino / Collar - PVC h 90 Ø 160	274	162	160	90	25

Per sigillatura tramite bloccaggio meccanico vedi fascette F-INOX a pagina 115

For the mechanical locking sealing see clamps F-INOX page 115

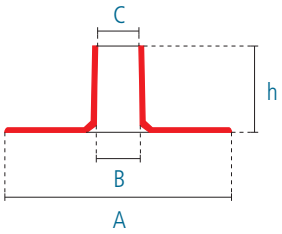

ESEMPI DI POSA / INSTALLATION EXAMPLES

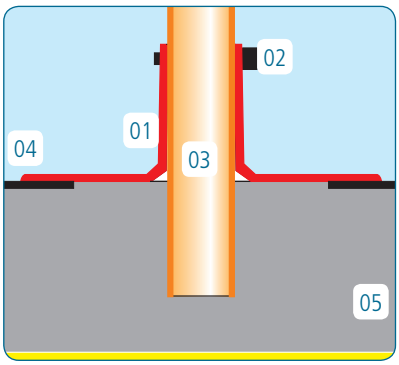

01. Collarino in PVC / Collar
02. Fascetta / Pipe clamp
03. Tubo passante / Through tube
04. Manto in PVC / PVC felt
05. Soletta / Slab

RAL 9002

COLLARINO IN PVC PER MANTI IN PVC
PVC COLLAR FOR PVC FELTS

1

3

I COLLARINI IN PVC hanno la funzione di raccordare i manti sintetici in PVC con eventuali tubi passanti.
Sono dotati di un'ampia flangia liscia per un ottimale incollaggio con i manti sintetici in PVC.

I modelli h 250 si possono facilmente tagliare seguendo le linee guida portando il diametro di uscita a 20, 25 o 30 mm per il Ø 18 e a 30, 35 o 40 mm per il Ø 28. I modelli h 400 invece sono disponibili in quattro differenti diametri e il codolo è leggermente conico per favorire la posa in opera.

Hanno un'ottima resistenza alle degradazioni causate dal sole, dall'ozono e dagli altri agenti atmosferici o chimici normalmente presenti.

L'elasticità della materia prima con cui sono prodotti consente di ottenere un'ottima flessibilità anche alle basse temperature, permettendo di mantenere invariate le caratteristiche meccaniche e fisiche per lungo tempo.

Sono perfettamente compatibili con membrane sintetiche prefabbricate in PVC. Si consiglia un'accurata pulizia del collarino e del manto sintetico in prossimità della zona di incollaggio al collarino.

PVC COLLARS are used to connect PVC synthetic felts to any through tubes or systems on the roofing.
They have a large smooth flange for excellent adhesion to PVC synthetic felts.

The h 250 models can be easily cut by following the marked lines and bringing the outfeed diameter to 20, 25 or 30 mm for Ø 18 and to 30, 35 or 40 mm for Ø 28. h 400 models are instead available in four different diameters and the shank has a slightly conical shape to make installation easier.

They provide excellent resilience to deterioration caused by the sun, ozone and other weather agents or chemicals normally found in the atmosphere.

The elasticity of the material allows for excellent flexibility even at low temperatures, which ensures mechanical and physical properties are maintained over time.

They are 100% compatible with prefabricated PVC synthetic felts. We recommend thoroughly cleaning the collar and felt near the area where the collar will be glued.

Collarino in PVC h 250 - 400 / PVC Collar h 250 - 400

	Codice Code	Denominazione commerciale Name	A mm	B mm	C mm	h mm	Conf/pz Pcs/box
1	120-385-250-018	Collarino / Collar - PVC h 250 Ø 18	236	36	18	250	10
2	120-385-250-028	Collarino / Collar - PVC h 250 Ø 28	246	46	28	250	10
3	120-390-400-050	Collarino / Collar - PVC h 400 Ø 50	250	53	50	400	10
4	120-390-400-080	Collarino / Collar - PVC h 400 Ø 80	280	83	80	400	10
5	120-390-400-110	Collarino / Collar - PVC h 400 Ø 110	310	113	110	400	10
6	120-390-400-130	Collarino / Collar - PVC h 400 Ø 130	339	133	130	400	10

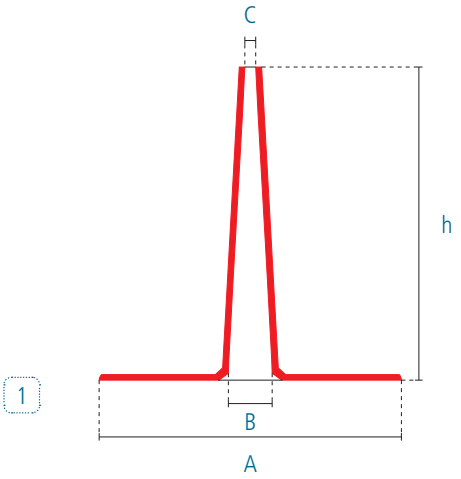

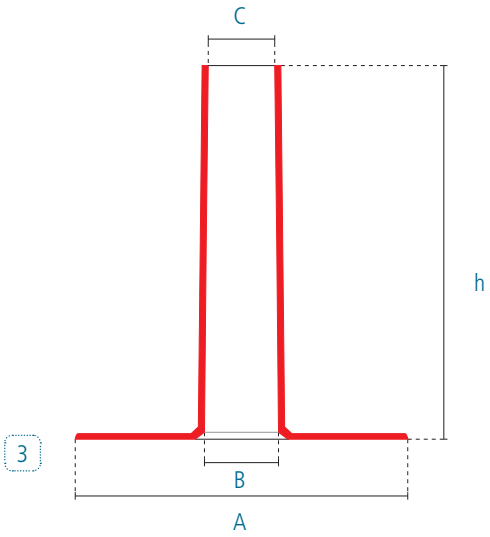

ESEMPI DI POSA / INSTALLATION EXAMPLES

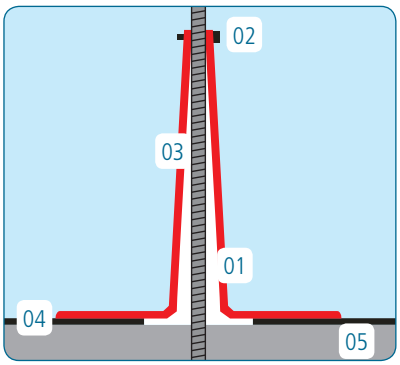

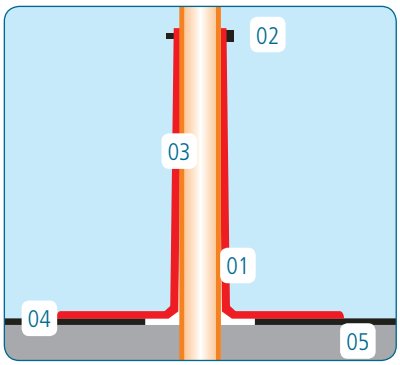

01. Collarino in PVC / Collar
02. Fascetta / Pipe clamp
03. Tubo passante / Through tube
04. Manto in PVC / PVC felt
05. Soletta / Slab

AERATORE IDEAL IN PVC PER MANTI IN PVC
PVC IDEAL AERATOR FOR PVC FELTS

RAL 9002

1

2

4

6

8

Gli AERATORI IDEAL IN PVC sono progettati per favorire l'estrazione dinamica del vapore acqueo che si forma tra la soletta e il manto impermeabile di copertura. Per ottenere il massimo risultato si consiglia la posa di 3-4 aeratori ogni 100 mq. Possono essere utilizzati anche come caminetti d'aerazione per ambienti, soprattutto se abbinati al coperchio Estraer.

La particolare forma allargata alla base consente agli Aeratori Ideal h 160 e h 400 di essere utilizzati anche su condotti di aerazione con un diametro esterno di ben 125 mm.
La particolare forma degli aeratori e dei coperchi consente di arieggiare in maniera continua il pacchetto di copertura o i caminetti d'aerazione. Sono altamente resistenti alle degradazioni causate dagli agenti atmosferici o chimici normalmente presenti, hanno un'elevata flessibilità anche alle basse temperature e le caratteristiche meccaniche rimangono invariate nel tempo. Sono perfettamente compatibili con membrane sintetiche prefabbricate in PVC. Si consiglia un'accurata pulizia dell'aeratore e del manto sintetico in prossimità della zona di incollaggio all'aeratore.

Le nervature nella parte inferiore della flangia e l'aggancio rapido e sicuro del coperchio rendono gli Aeratori Ideal la soluzione ottimale per lo smaltimento del vapore acqueo che si forma costantemente tra la soletta e l'impermeabilizzazione.

L'utilizzo dell'Estraer in sostituzione al normale coperchio aumenta la capacità dinamica di estrazione grazie alla particolare forma a trombetta che sfrutta al massimo le caratteristiche estrattive del tubo di Venturi garantendo sempre la migliore estrazione in tutte le situazioni.
Sono perfettamente compatibili con membrane sintetiche prefabbricate in PVC. Si consiglia un'accurata pulizia dell'aeratore e del manto sintetico in prossimità della zona di incollaggio all'aeratore.

PVC IDEAL AERATORS are designed to favour dynamic extraction of vapour that forms between the slab and the waterproof roofing felt.
We recommend installing 3-4 aerators every 100 sqm to achieve top results. They can also be used as ventilation ducts, especially in combination with the Estraer cup.

With their special flared design, Ideal aerators h 160 and h 400 can also be used on ventilation ducts with an outer diameter as wide as 125 mm. The special shape of the aerators and cups provides constant ventilation for the roofing system or ventilation ducts. They provide excellent resilience to deterioration caused by the sun, ozone and other weather agents or chemicals normally found in the atmosphere.
The elasticity of the material allows for excellent flexibility even at low temperatures, which ensures mechanical and physical properties are maintained over time. They are 100% compatible with prefabricated PVC synthetic felts. We recommend thoroughly cleaning the aerator and felt near the area where the aerator will be glued.

The ribbing at the bottom of the flange, the quick and safe attachment of the cup make Ideal aerators the optimal solution to discharge the vapour constantly forming between the slab and the waterproofing.

Estraer used as a replacement for the normal cup increases the dynamic suction capacity thanks to the special trumpet-like design that makes the most of the Venturi pipe's suction properties, thereby always guaranteeing the best suction in any situation. The elastic material they are made with ensures long-term watertightness.
They are 100% compatible with prefabricated PVC synthetic felts. We recommend thoroughly cleaning the aerator and felt near the area where the aerator will be glued.

Coperchi per Aeratori Ideal / Cups for Ideal Aerators

	Codice Code	Denominazione commerciale Name	A mm	B mm	h mm	Conf/pz Pcs/box
1	030-500-900-080	Coperchio nero / Black cover	108	110	82	20
2	030-500-900-010	Estraer	75	82	141	20

Aeratore Ideal in PVC h 240 - 160 - 400 / PVC Ideal Aerator h 240 - 160 - 400

	Codice Code	Denominazione commerciale Name	A mm	B mm	C mm	h mm	Conf/pz Pcs/box
3	120-425-240-075	Ideal PVC h 240 Ø 75 con coperchio / with cup	320	77	73	243	20
4	120-420-240-075	Ideal PVC h 240 Ø 75	320	77	73	243	20
5	120-465-160-125	Ideal PVC h 160 Ø 125 con coperchio / with cup	388	128	73	163	20
6	120-460-160-125	Ideal PVC h 160 Ø 125	388	128	73	163	20
7	120-465-400-125	Ideal PVC h 400 Ø 125 con coperchio / with cup	388	128	73	403	10
8	120-460-400-125	Ideal PVC h 400 Ø 125	388	128	73	403	10

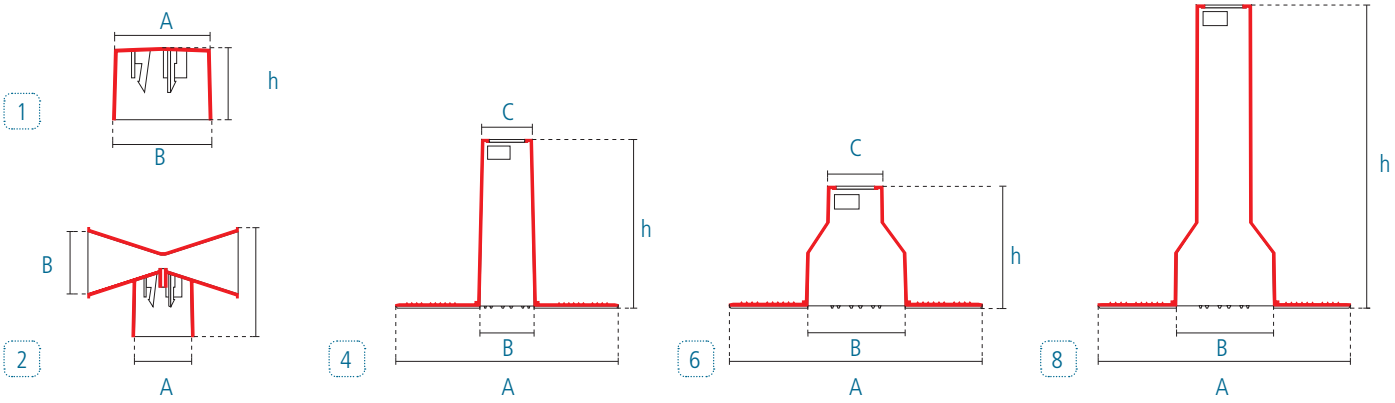

RACCORDI IN PVC PER MANTI IN PVC
PVC FITTINGS FOR PVC FELTS

RAL 9002

1 Copriangolo L 95 / Corner joint L 95

2 Copriangolo conico L 110 / Conical corner joint L 110

3 Copriangolo L 130 / Corner joint L 130

4 Coprispigolo L 95 / Edge joint L 95

5 Coprispigolo a onda L 110 / Wavy edge joint h 110

6 Coprispigolo L 130 / Edge joint L 130

7 Raccordo conico / Tapered joint

ESEMPI DI POSA / INSTALLATION EXAMPLES

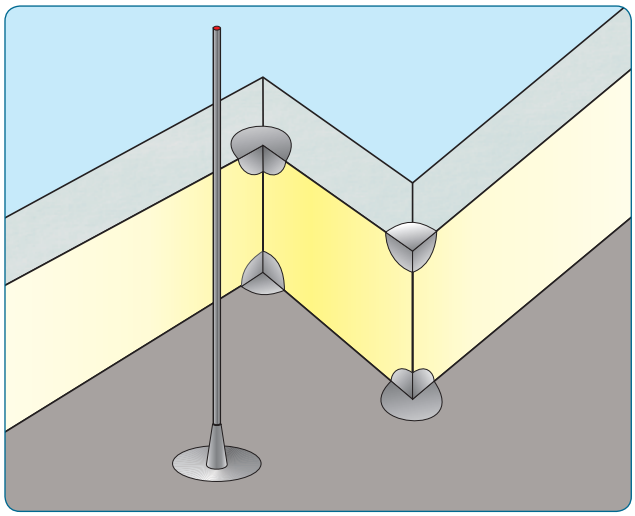

Raccordi in PVC / PVC Fittings

	Codice Code	Denominazione commerciale Name	A mm	B mm	C mm	h mm	D mm	Conf/pz Pcs/box
1	120-540-050-095	Copriangolo PVC (interno) - L 95 PVC Corner joint (internal) - L 95	-	-	-	95	95	50
2	120-540-050-110	Copriangolo PVC (interno) - L 110 PVC Corner joint (internal) - L 110	-	-	-	-	113	50
3	120-540-050-130	Copriangolo PVC (interno) - L 130 PVC Corner joint (internal) - L 130				130	130	50
4	120-540-550-095	Coprispigolo PVC (esterno) - L 95 PVC Edge joint (external) - L 95	-	-	-	95	95	50
5	120-540-550-110	Coprispigolo PVC (esterno) - L 110 PVC Edge joint (external) - L 110	-	-	-	-	110	50
6	120-540-550-130	Coprispigolo PVC (esterno) - L 130 PVC Edge joint (external) - L 130	-	-	-	132	132	50
7	120-540-900-013	Raccordo conico PVC - Ø 13 - 49 PVC Tapered joint - Ø 13 - 49	210	49	13	120	-	25

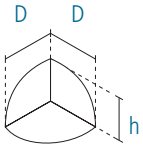

1 - 3

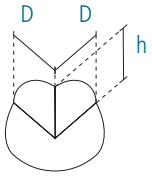

4 - 6

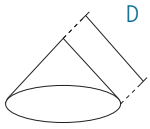

2

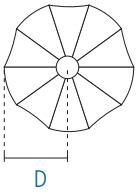

5

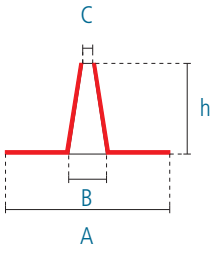

7

I RACCORDI COPRIANGOLO e COPRISPIGOLO IN PVC hanno la funzione di facilitare e velocizzare la posa in opera dei manti impermeabili sintetici in PVC in prossimità degli angoli e degli spigoli presenti in copertura.
Con il loro utilizzo si ottiene un'ottima impermeabilizzazione e anche un buon risultato estetico. Sono disponibili in varie dimensioni e formati per risolvere al meglio le problematiche riscontrabili in cantiere.

PVC CORNER and EDGE JOINTS are used to make easier and quicker the installation of waterproof PVC felts near corners and edges on roofs.

They also provide excellent waterproofing and a good aesthetic result. They are available in various sizes and formats to find the best solution to issues on site.

I RACCORDI CONICI IN PVC servono per raccordare l'impermeabilizzazione in prossimità di cavi d'impianti vari quali antenne, condizionatori, fotovoltaico etc.
Il materiale elastico con cui sono prodotti garantisce la tenuta stagna nel tempo. Hanno un'ottima resistenza alle degradazioni causate dal sole, dall'ozono e dagli altri agenti atmosferici o chimici normalmente presenti.

L'elasticità della materia prima con cui sono prodotti consente di ottenere un'ottima flessibilità anche alle basse temperature, permettendo di mantenere invariate le caratteristiche meccaniche e fisiche per lungo tempo. Sono perfettamente compatibili con membrane sintetiche prefabbricate in PVC. Si consiglia un'accurata pulizia del raccordo e del manto sintetico in prossimità della zona di incollaggio al raccordo.

TAPERED PVC JOINTS are used to connect the waterproofing near cables of various systems such as aerials, air conditioners, photovoltaic systems, etc.
The elastic material they are made with ensures long-term watertightness. They provide excellent resilience to deterioration caused by the sun, ozone and other weather agents or chemicals normally found in the atmosphere.

The elasticity of the material allows for excellent flexibility even at low temperatures, which ensures mechanical and physical properties are maintained over time.
They are 100% compatible with prefabricated PVC synthetic felts. We recommend thoroughly cleaning the fitting and felt near the area where the fitting will be glued.

PROFILO ANTARES IN PVC PER MANTI IN PVC
PVC ANTARES PROFILE FOR PVC FELTS

RAL 7012

Il PROFILO ANTARES è utilizzato come rifinitura nelle coperture impermeabilizzate con teli in PVC e la forma triangolare serve per simulare la tipica nervatura delle lamiere grecate utilizzate nelle coperture degli edifici. Il materiale elastico con cui è prodotto ne garantisce la durata nel tempo.

Ha un'ottima resistenza alle degradazioni causate dal sole, dall'ozono e dagli altri agenti atmosferici o chimici normalmente presenti. L'elasticità della materia prima con cui è prodotto consente di ottenere un'ottima flessibilità anche alle basse temperature, permettendo di mantenere invariate le caratteristiche meccaniche e fisiche per lungo tempo.
È perfettamente compatibile con membrane sintetiche prefabbricate in PVC.
Si consiglia un'accurata pulizia del profilo e del manto sintetico in prossimità della zona di incollaggio al profilo.

The ANTARES PROFILE is used to refine waterproofed roofing with PVC sheets and its triangular shape is used to simulate the typical ribbing of metal sheet profile used on the roof of a building. The elastic material it is made with ensures long-term durability.

They provide excellent resilience to deterioration caused by the sun, ozone and other weather agents or chemicals normally found in the atmosphere. The elasticity of the material allows for excellent flexibility even at low temperatures, which ensures mechanical and physical properties are maintained over time. It is 100% compatible with PVC prefabricated synthetic membranes.

We recommend thoroughly cleaning the profile and synthetic felt near the area where it will be glued.

Profilo Antares in PVC Barre da 4,00 m / PVC Antares profile 4 lm bars

Codice Code	Denominazione commerciale Name	A mm	B mm	h mm	M Lm
120-900-010-025	Antares PVC	35	17	28	4,00

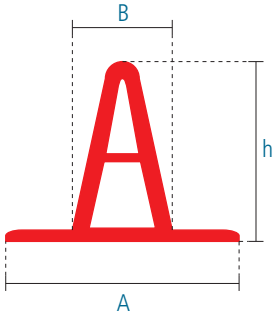

PROFILO SIDE-FIX PREFORATO IN LAMIERA ZINCATA
PRE-DRILLED SIDE-FIX PROFILE IN GALVANIZED METAL SHEET

Il PROFILO SIDE-FIX è utilizzato, in abbinamento con il cordoncino, quando è necessario fissare meccanicamente i teli sintetici lungo i bordi delle coperture piane. Il profilo Side-Fix è compatibile con manti sintetici in PVC, TPO, EPDM etc.

The SIDE-FIX PROFILE is used in conjunction with the cord, when synthetic sheets need to be fixed mechanically along the edges of flat roofs. The profile is compatible with synthetic felts made of PVC, TPO, EPDM, etc.

Profilo Side-Fix preforato in lamiera zincata sp. 2 mm, barre da 3,00 m
Pre-drilled Side-Fix profile in galvanized metal sheet, 2 mm thick, 3 lm bars

Codice Code	Denominazione commerciale Name	h mm	A mm	B mm	ML Lm
420-510-010-010	Profilo Side-Fix preforato / Pre-drilled Side-fix profile	7,5	31,4	1,9	3,00

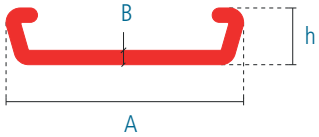

CORDONCINO IN PVC
PVC CORD

Il CORDONCINO IN PVC è utilizzato nelle coperture piane in corrispondenza del profilo Side-Fix per fissare meccanicamente il telo sintetico alla soletta. Ha un'ottima resistenza alle degradazioni causate dal sole, dall'ozono e dagli altri agenti atmosferici o chimici normalmente presenti.

L'elasticità della materia prima con cui è prodotto consente di ottenere un'ottima flessibilità anche alle basse temperature, permettendo di mantenere invariate le caratteristiche meccaniche e fisiche per lungo tempo.

È perfettamente compatibile con membrane sintetiche prefabbricate in PVC. Si consiglia un'accurata pulizia del cordoncino e del manto sintetico in prossimità della zona di incollaggio al cordoncino.

The PVC CORD is used on flat roofs near the Side-fix profile to mechanically fix the synthetic sheet to the slab. It provides excellent resilience to deterioration caused by the sun, ozone and other weather agents or chemicals normally found in the atmosphere.

The elasticity of the material allows for excellent flexibility even at low temperatures, which ensures mechanical and physical properties are maintained over time.

It is 100% compatible with PVC prefabricated synthetic membranes. We recommend thoroughly cleaning the cord and synthetic felt near the area where it will be glued.

Cordoncino in PVC / PVC Cord

Codice Code	Denominazione commerciale Name	A mm	M Lm
120-910-010-004	Cordoncino PVC - Ø 4 / PVC cord - Ø 4	4	200

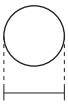

La PIATTINA IN PVC è utilizzata per bloccare il telo in PVC dell'impermeabilizzazione delle piscine al profilo in alluminio lungo il perimetro della piscina. Ha un'ottima resistenza alle degradazioni causate dal sole, dall'ozono e dagli altri agenti atmosferici o chimici normalmente presenti.

L'elasticità della materia prima con cui è prodotta consente di ottenere un'ottima flessibilità anche alle basse temperature, permettendo di mantenere invariate le caratteristiche meccaniche e fisiche per lungo tempo.

È perfettamente compatibile con membrane sintetiche prefabbricate in PVC. Si consiglia un'accurata pulizia della piattina e del manto sintetico in prossimità della zona di incollaggio alla piattina.

The PVC FLAT CORD is used to block the PVC waterproofing sheet of swimming pools to the aluminium profile along the perimeter of the pool. It provides excellent resilience to deterioration caused by the sun, ozone and other weather agents or chemicals normally found in the atmosphere.

The elasticity of the material allows for excellent flexibility even at low temperatures, which ensures mechanical and physical properties are maintained over time.

It is 100% compatible with PVC prefabricated synthetic felts. We recommend thoroughly cleaning the cord and synthetic felt near the area where it will be glued.

Piattina in PVC / PVC flat cord

Codice Code	Denominazione commerciale Name	A mm	h mm	M Lm
120-920-010-004	Piattina PVC 3X9 / PVC flat cord 3X9	9	3	50

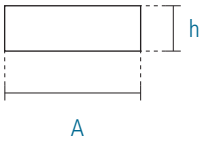

BOCCHETTA ERMETIC IN TPO PER MANTI IN TPO
TPO ERMETIC DRAIN CONNECTOR FOR TPO FELTS

RAL 7047

Le BOCCHETTE ERMETIC IN TPO svolgono la funzione di raccordare i manti impermeabili sintetici in TPO di copertura con gli scarichi pluviali. Il codolo leggermente conico ne agevola la messa in opera nei tubi pluviali.

La flangia completamente liscia favorisce l'incollaggio con il telo sintetico mentre i due anelli posizionati lungo il codolo garantiscono la tenuta ermetica antirigurgito in caso di risalita d'acqua lungo il tubo pluviale.

Il materiale elastico con cui sono prodotte garantisce la tenuta stagna nel tempo. Le zigrinature nella parte superiore del codolo assicurano un perfetto aggancio di parafoglie e paraghiaia alla bocchetta.
Hanno un'ottima resistenza alle degradazioni causate dal sole, dall'ozono e dagli altri agenti atmosferici o chimici normalmente presenti.

The TPO ERMETIC DRAIN CONNECTORS are used to connect waterproof synthetic TPO felts to rainwater drains. The slightly conical shape of the shank allows for fast and simple installation in rainwater drain pipes.

The smooth flange at the top improves adhesion to synthetic felts, while the two rings on the shank ensure the product is watertight and does not overflow if any water comes back up the rainwater drain pipe.

The elastic material they are made with ensures long-term watertightness. The top part of the shank has a series of serrations that ensure the leaf-excluder or gravel-excluder is firmly attached to the drain connector.
They provide excellent resilience to deterioration caused by the sun, ozone and other weather agents or chemicals normally found in the atmosphere.

ESEMPI DI POSA / INSTALLATION EXAMPLES

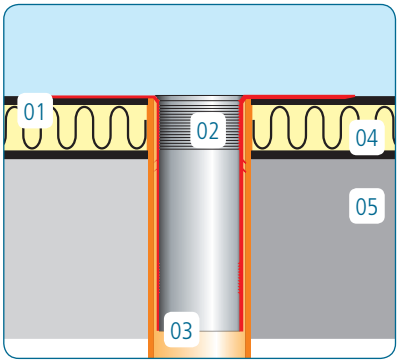

01. Manto in TPO / TPO felt
02. Bocchetta Ermetic TPO / TPO Ermetic drain connector
03. Tubo pluviale di scarico / Rainwater drain pipe
04. Pannello isolante / Insulating panel
05. Soletta / Slab

Bocchetta Ermetic in TPO h 240 / TPO Ermetic drain connector h 240

	Codice Code	Denominazione commerciale Name	A mm	B mm	C mm	D mm	h mm	Conf/pz Pcs/box
1	150-040-240-040	Ermetic TPO h 240 Ø 40	235	26	24	33	243	20
2	150-040-240-060	Ermetic TPO h 240 Ø 60	235	48	43	53	243	20
3	150-040-240-075	Ermetic TPO h 240 Ø 75	320	65	61	70	243	20
4	150-040-240-080	Ermetic TPO h 240 Ø 80	280	69	64	74	243	20
5	150-040-240-090	Ermetic TPO h 240 Ø 90	320	77	73	82	243	20
6	150-040-240-100	Ermetic TPO h 240 Ø 100	300	89	84	94	243	15
7	150-040-240-110	Ermetic TPO h 240 Ø 110	320	91	87	97	243	12
8	150-040-240-125	Ermetic TPO h 240 Ø 125	320	114	109	119	243	12
9	150-040-240-140	Ermetic TPO h 240 Ø 140	380	127	122	132	243	10
10	150-040-240-150	Ermetic TPO h 240 Ø 150	380	136	131	141	243	10
11	150-040-240-160	Ermetic TPO h 240 Ø 160	380	146	141	151	243	8
12	150-040-240-200	Ermetic TPO h 240 Ø 200	440	185	180	190	243	8
13	150-041-240-125	Ermetic TPO h 240 Ø 125 per tubi HDPE / for HDPE pipes	320	111	106	117	243	12

L'elasticità della materia prima con cui sono prodotte consente di ottenere un'ottima flessibilità anche alle basse temperature, permettendo di mantenere invariate le caratteristiche meccaniche e fisiche per lungo tempo.

Sono perfettamente compatibili con membrane sintetiche prefabbricate in TPO. Si consiglia un'accurata pulizia della bocchetta e del manto sintetico in prossimità della zona di incollaggio alla bocchetta.

The elasticity of the material allows for excellent flexibility even at low temperatures, which ensures mechanical and physical properties are maintained over time.

They are 100% compatible with prefabricated TPO felts. We recommend thoroughly cleaning the connector and felt near the area where the connector will be glued.

DETTAGLI / DETAILS

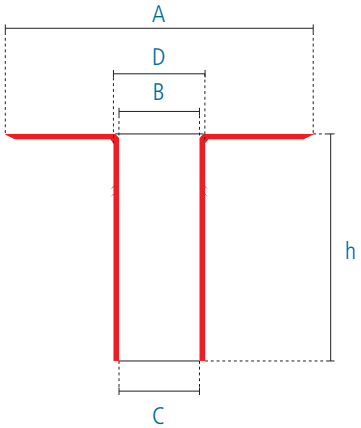

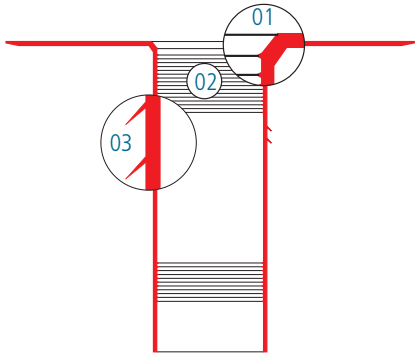

01. Svasatura con rinforzo / Reinforced flare
02. Zigrinature per parafoglie / Serrations for leaf-excluders
03. Anelli di guarnizione / Ring gaskets

BOCCHETTA INDUSTRIALE IN TPO PER MANTI IN TPO
TPO INDUSTRIAL DRAIN CONNECTOR FOR TPO FELTS

RAL 7047

Le BOCCHETTE INDUSTRIALI IN TPO svolgono la funzione di raccordare i manti impermeabili sintetici in TPO di copertura con gli scarichi pluviali. Il codolo leggermente conico ne agevola la messa in opera nei tubi pluviali.

La flangia completamente liscia favorisce l'incollaggio con il telo sintetico. Il materiale elastico con cui sono prodotte garantisce la tenuta stagna nel tempo.
Le zigrinature nella parte superiore del codolo assicurano un perfetto aggancio di parafoglie e paraghiaia alla bocchetta.
Hanno un'ottima resistenza alle degradazioni causate dal sole, dall'ozono e dagli altri agenti atmosferici o chimici normalmente presenti.

The TPO INDUSTRIAL DRAIN CONNECTORS are used to connect waterproof synthetic TPO felts to rainwater drains. The slightly conical shape of the shank allows for fast and simple installation in rainwater drain pipes.

The smooth flange at the top improves adhesion to synthetic felts. The elastic material they are made with ensures long-term watertightness.
The top part of the shank has a series of serrations that ensure the leaf-excluder or gravel-excluder is firmly attached to the drain connector. They provide excellent resilience to deterioration caused by the sun, ozone and other weather agents or chemicals normally found in the atmosphere.

ESEMPI DI POSA / INSTALLATION EXAMPLES

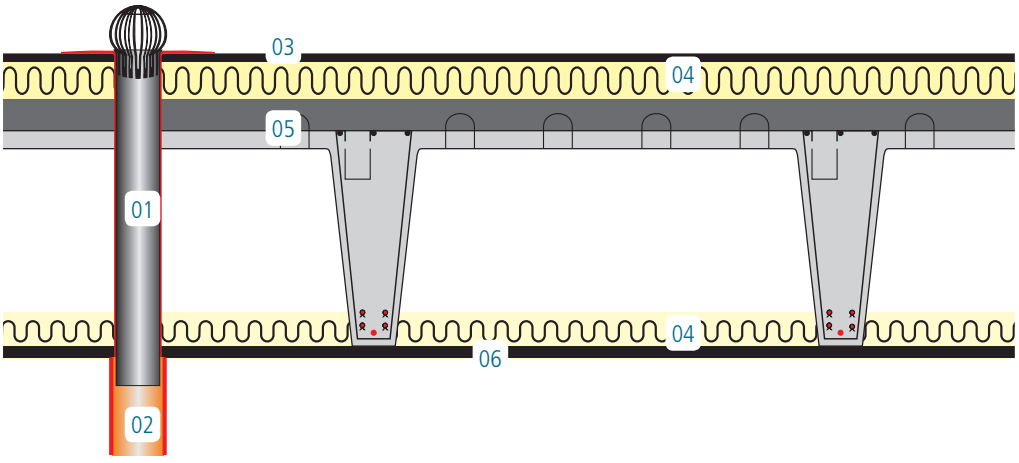

01. Bocchetta Industriale in TPO / TPO industrial drain connector
02. Tubo pluviale di scarico / Rainwater drain pipe
03. Manto in TPO / TPO felt
04. Pannello isolante / Insulating panel
05. Soletta / Slab
06. Controsoffitto / False ceiling

Bocchetta Industriale in TPO h 600 / TPO Industrial drain connector h 600

	Codice Code	Denominazione commerciale Name	A mm	B mm	C mm	D mm	h mm	Conf/pz Pcs/box
1	150-150-600-080	Industriale / Industrial TPO h 600 Ø 80	286	65	63	72	600	10
2	150-150-600-090	Industriale / Industrial TPO h 600 Ø 90	286	74	72	81	600	10
3	150-150-600-100	Industriale / Industrial TPO h 600 Ø 100	286	85	83	92	600	10
4	150-150-600-110	Industriale / Industrial TPO h 600 Ø 110	307	93	91	100	600	10
5	150-150-600-125	Industriale / Industrial TPO h 600 Ø 125	307	107	105	114	600	8
6	150-150-600-140	Industriale / Industrial TPO h 600 Ø 140	360	125	123	132	600	6
7	150-150-600-150	Industriale / Industrial TPO h 600 Ø 150	360	135	133	142	600	6
8	150-150-600-160	Industriale / Industrial TPO h 600 Ø 160	360	138	136	145	600	6
9	150-150-600-200	Industriale / Industrial TPO h 600 Ø 200	360	178	176	185	600	6

L'elasticità della materia prima con cui sono prodotte consente di ottenere un'ottima flessibilità anche alle basse temperature, permettendo di mantenere invariate le caratteristiche meccaniche e fisiche per lungo tempo.

Sono perfettamente compatibili con membrane sintetiche prefabbricate in TPO. Si consiglia un'accurata pulizia della bocchetta e del manto sintetico in prossimità della zona di incollaggio alla bocchetta.

The elasticity of the material allows for excellent flexibility even at low temperatures, which ensures mechanical and physical properties are maintained over time.

They are 100% compatible with prefabricated synthetic TPO felts. We recommend thoroughly cleaning the connector and felt near the area where the connector will be glued.

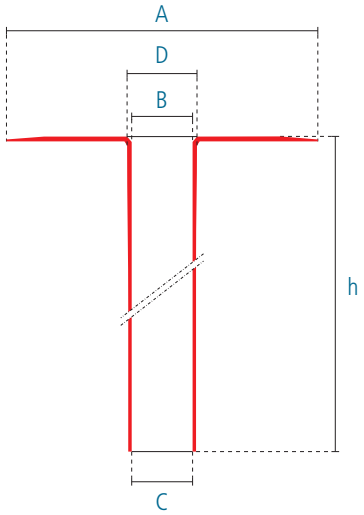

RAL 7047

BOCCHETTA ANGOLARE IN TPO PER MANTI IN TPO
TPO CORNER FITTING FOR TPO FELTS

Le BOCCHETTE ANGOLARI hanno la funzione di raccordare i manti impermeabili sintetici in TPO di copertura con gli scarichi pluviali posti a ridosso di muretti e possono essere posizionate sia in orizzontale che in verticale.

L'amplia flangia complementare liscia garantisce il perfetto incollaggio con i manti sintetici in TPO e il lungo codolo di 427 mm permette di attraversare muri di ben 40 cm.

Le bocchette angolari sono disponibili in due sezioni per meglio adattarsi alle esigenze di deflusso dell'acqua e la flangia è leggermente inclinata rispetto al codolo per facilitare la posa in pendenza della bocchetta.

The CORNER FITTINGS are designed to connect TPO waterproofing felts to rainwater drains placed close to walls and they can be positioned both horizontally and vertically.

The wide smooth flange ensures perfect adhesion with the TPO felts and with the long 427 mm shank, you can pass through walls as much as 40 cm thick.

The corner fittings are available in two cross-sections to better adapt the needs in terms of water discharge and the flange is slightly tilted in relation to the shank to make it easier to install the fitting slantwise.

ESEMPI DI POSA / INSTALLATION EXAMPLES

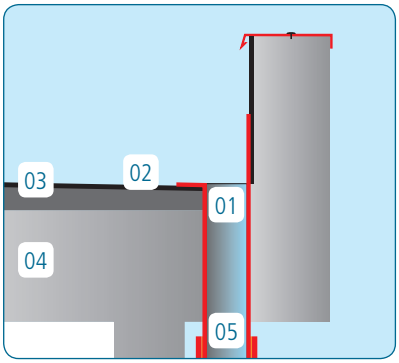

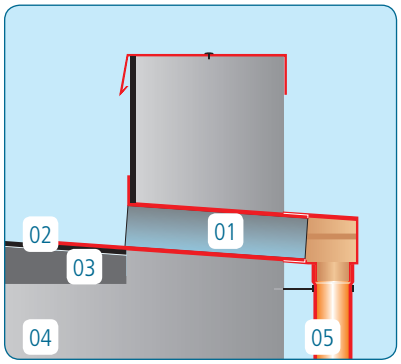

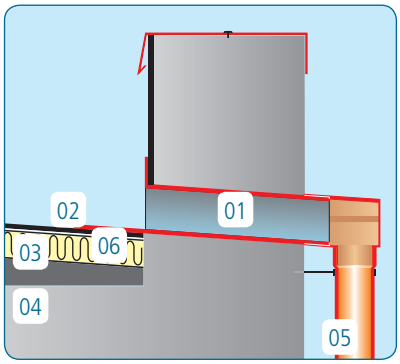

Bocchetta Angolare in TPO L 427 - 90° / TPO Corner fitting L 427 - 90°

	Codice Code	Denominazione commerciale Name	A mm	B mm	C mm	D mm	E mm	F mm	Conf/pz Pcs/box
1	150-300-065-100	Bocchetta Angolare TPO sez. 65x100/90 TPO corner fitting sect. 65x100/90	65	100	427	150	155	340	10
2	150-300-100-100	Bocchetta Angolare TPO sez. 100x100/90 TPO corner fitting sect. 100x100/90	100	100	427	150	155	340	10

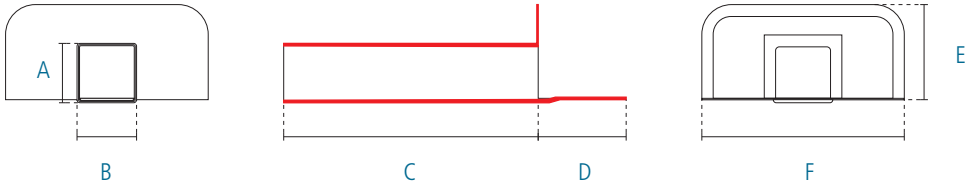

Hanno un'ottima resistenza alle degradazioni causate dal sole, dall'ozono e dagli altri agenti atmosferici o chimici normalmente presenti.

L'elasticità della materia prima con cui sono prodotte consente di ottenere un'ottima flessibilità anche alle basse temperature, permettendo di mantenere invariate le caratteristiche meccaniche e fisiche per lungo tempo.

Sono perfettamente compatibili con membrane sintetiche prefabbricate in TPO. Si consiglia un'accurata pulizia della bocchetta e del manto sintetico in prossimità della zona di incollaggio alla bocchetta.

They provide excellent resilience to deterioration caused by the sun, ozone and other weather agents or chemicals normally found in the atmosphere.

The elasticity of the material allows for excellent flexibility even at low temperatures, which ensures mechanical and physical properties are maintained over time.

They are 100% compatible with prefabricated TPO synthetic felts. We recommend thoroughly cleaning the connector and felt near the area where the connector will be glued.

01. Bocchetta Angolare in TPO / TPO Corner fitting
02. Manto in TPO / TPO felt
03. Massetto per pendenze / Blinding
04. Soletta / Slab
05. Pluviale di scarico / Rainwater drain pipe
06. Pannello isolante / Insulating panel

BOCCHETTA ANGOLARE IN TPO PER MANTI IN TPO
TPO CORNER FITTING FOR TPO FELTS

RAL 7047

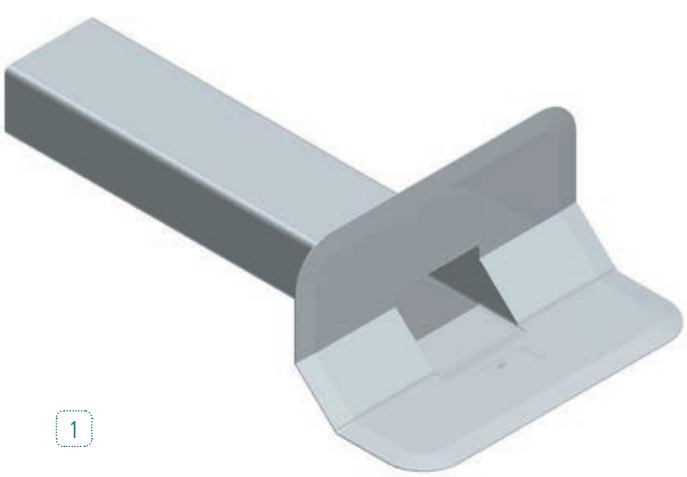

1

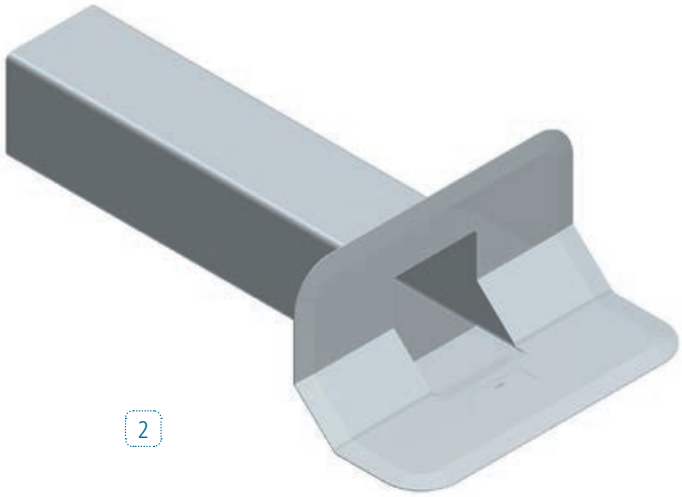

2

Le BOCCHETTE ANGOLARI hanno la funzione di raccordare i manti impermeabili sintetici in TPO di copertura con gli scarichi pluviali posti a ridosso di muretti e possono essere posizionate sia in orizzontale che in verticale.

La particolare forma a 45° della flangia è indicata in presenza di massetto con sguscia anziché dell'angolo a 90°.
L'ampia flangia completamente liscia garantisce il perfetto incollaggio con i manti sintetici in TPO e il lungo codolo di 427 mm permette di attraversare muri di ben 40 cm.
Le bocchette angolari sono disponibili in due sezioni per meglio adattarsi alle esigenze di deflusso dell'acqua e la flangia è leggermente inclinata rispetto al codolo per facilitare la posa in pendenza della bocchetta.

The CORNER FITTINGS are designed to connect TPO waterproofing felts to rainwater drains placed close to walls and they can be positioned both horizontally and vertically.

The special 45° shape of the flange is suitable for screeds with a chamfer rather than a 90° corner.
The wide smooth flange ensures perfect adhesion with the TPO felts and with the long 427 mm shank, you can pass through walls as much as 40 cm thick.
The corner fittings are available in two cross-sections to better adapt the needs in terms of water discharge and the flange is slightly tilted in relation to the shank to make it easier to install the fitting slantwise.

ESEMPI DI POSA / INSTALLATION EXAMPLES

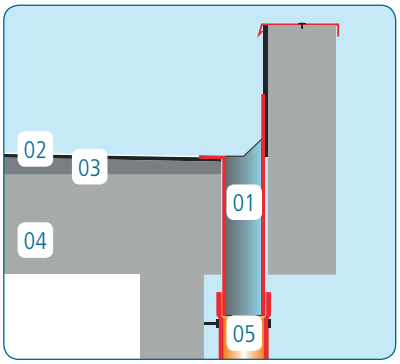

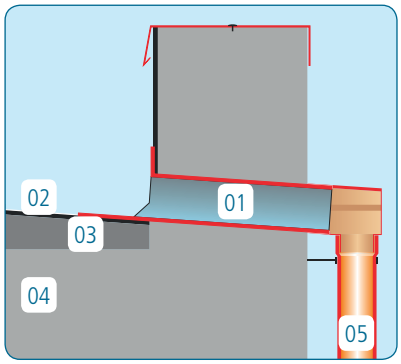

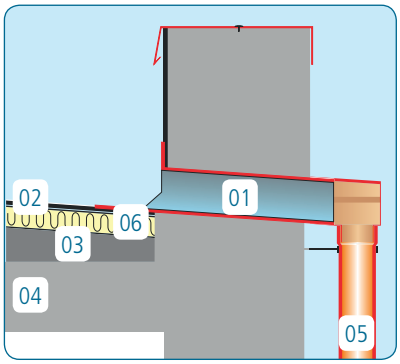

Bocchetta Angolare in TPO L 427 - 45° / TPO Corner fitting L 427 - 45°

	Codice Code	Denominazione commerciale Name	A mm	B mm	C mm	D mm	E mm	F mm	Conf/pz Pcs/box
1	150-301-065-100	Bocchetta Angolare TPO sez. 65x100/45 TPO corner fitting sec. 65x100/45	65	100	427	140	150	310	10
2	150-301-100-100	Bocchetta Angolare TPO sez. 100x100/45 TPO corner fitting sec. 100x100/45	100	100	427	140	150	310	10

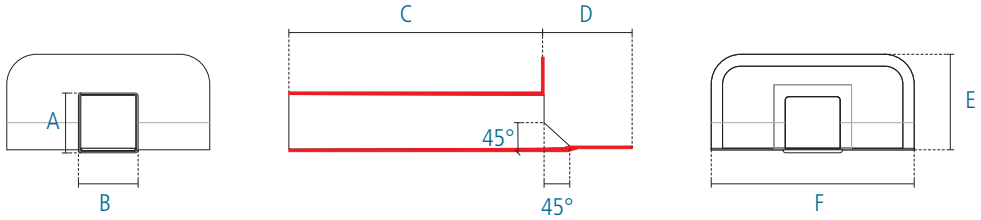

Il materiale elastico con cui sono prodotte garantisce la tenuta stagna nel tempo. Hanno un'ottima resistenza alle degradazioni causate dal sole, dall'ozono e dagli altri agenti atmosferici o chimici normalmente presenti.

L'elasticità della materia prima con cui sono prodotte consente di ottenere un'ottima flessibilità anche alle basse temperature, permettendo di mantenere invariate le caratteristiche meccaniche e fisiche per lungo tempo.
Sono perfettamente compatibili con membrane sintetiche prefabbricate in TPO. Si consiglia un'accurata pulizia della bocchetta e del manto sintetico in prossimità della zona di incollaggio alla bocchetta.

The elastic material they are made with ensures long-term watertightness. They provide excellent resilience to deterioration caused by the sun, ozone and other weather agents or chemicals normally found in the atmosphere.

The elasticity of the material allows for excellent flexibility even at low temperatures, which ensures mechanical and physical properties are maintained over time.

They are 100% compatible with prefabricated TPO synthetic felts. We recommend thoroughly cleaning the connector and felt near the area where the connector will be glued.

01. Bocchetta Angolare in TPO / TPO Corner fitting
02. Manto in TPO / TPO felt
03. Massetto per pendenze / Blinding
04. Soletta / Slab
05. Pluviale di scarico / Rainwater drain pipe
06. Pannello isolante / Insulating panel

BOCCHETTA ANGOLARE MIGNON IN TPO PER BALCONI PER MANTI IN TPO
TPO MIGNON CORNER FITTING FOR BALCONIES FOR TPO FELTS

RAL 7047

Le BOCCHETTE ANGOLARI MIGNON hanno la funzione di raccordare i manti sintetici in TPO di copertura con gli scarichi pluviali dei balconi posti a ridosso di muretti. Il particolare design consente alla Bocchetta Mignon di integrarsi perfettamente in ogni contesto progettuale, anche di grande pregio.

L'ampia flangia completamente liscia garantisce il perfetto incollaggio con i manti sintetici in TPO e il lungo codolo di ben 345 mm consente lo scolo dell'acqua lontano dai muri verticali anche grazie alle nervature antigoccia presenti nella parte inferiore del codolo.
La particolare forma ad imbuto riduce al minimo il foro indispensabile per il deflusso dell'acqua permettendo così un'ottimale resa estetica della pavimentazione finale del balcone.
Le Bocchette Mignon sono indicate per la posa di scarichi orizzontali.

The MIGNON CORNER FITTINGS are used to connect waterproof TPO felts when the rainwater drains from balconies are placed close to the wall.
With their special design, mignon fittings can be used in any design setting, even very refined ones.

The wide smooth flange ensures perfect adhesion with the TPO synthetic felts with the shank as much as 345 mm long lets the water flow away from vertical walls, also because of the anti-drop ribbing at the bottom of the shank.

With its special funnel-shape design, the hole to discharge the water is as small as possible, thereby allowing for an excellent aesthetic result of the final floor of the balcony.
Mignon corner fittings are recommended for the installation of horizontal drains.

ESEMPI DI POSA / INSTALLATION EXAMPLES

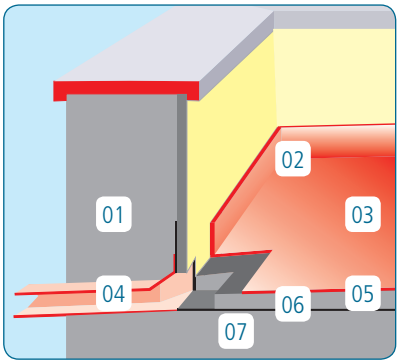

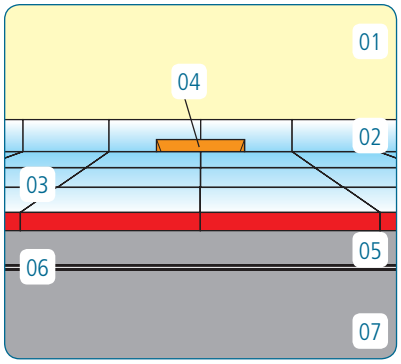

Particolare esterno / Outside detail

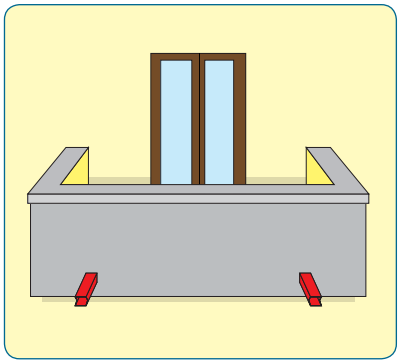

Bocchetta Angolare Mignon in TPO L 345 sez. 56x48 / TPO Mignon corner fitting L 345 sec. 56x48

Codice Code	Denominazione commerciale Name	A mm	B mm	C mm	D mm	E mm	F mm	G mm	H mm	I mm	Conf/pz Pcs/box
150-330-345-100	Mignon TPO L 345	48	56	90	84	343	56	118	119	270	20

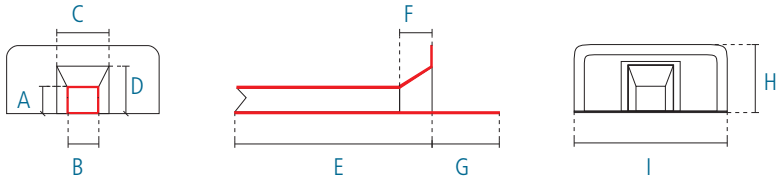

Il materiale elastico con cui sono prodotte garantisce la tenuta stagna nel tempo. La sezione rettangolare del codolo permette un razionale e rapido smaltimento dell'acqua e la flangia è leggermente inclinata rispetto al codolo per facilitare la posa in pendenza della bocchetta.

Hanno un'ottima resistenza alle degradazioni causate dal sole, dall'ozono e dagli altri agenti atmosferici o chimici normalmente presenti.L'elasticità della materia prima con cui sono prodotte consente di ottenere un'ottima flessibilità anche alle basse temperature, permettendo di mantenere invariate le caratteristiche meccaniche e fisiche per lungo tempo.
Sono perfettamente compatibili con membrane sintetiche prefabbricate in TPO. Si consiglia un'accurata pulizia della bocchetta e del manto sintetico in prossimità della zona di incollaggio alla bocchetta.

The elastic material they are made with ensures long-term watertightness.
The rectangular section of the shank allows a systematic water drainage, the flange is slightly inclined to the shank to aid a slanted installation of the connector.

They provide excellent resilience to deterioration caused by the sun, ozone and other weather agents or chemicals normally found in the atmosphere.
The elasticity of the material allows for excellent flexibility even at low temperatures, which ensures mechanical and physical properties are maintained over time.
They are 100% compatible with prefabricated TPO synthetic felts. We recommend thoroughly cleaning the connector and felt near the area where the connector will be glued.

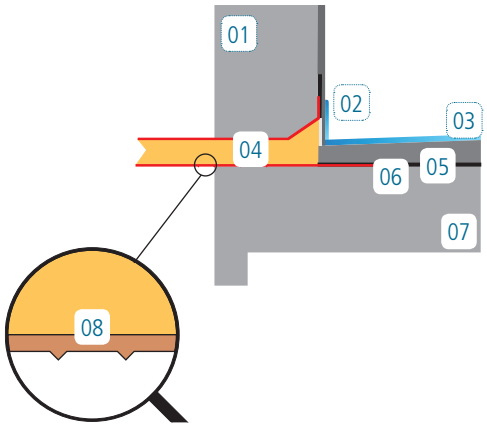

01. Muretto / Wall
02. Battiscopa / Skirting
03. Pavimentazione / Floor
04. Bocchetta Mignon TPO / TPO mignon corner fitting
05. Massetto / Screed
06. Manto in TPO / TPO felt
07. Soletta / Slab
08. Sistema antigoccia / Anti-drop system

BOCCHETTA SPEIER IN TPO PER MANTI IN TPO
TPO SPEIER DRAIN CONNECTOR FOR TPO FELTS

RAL 7047

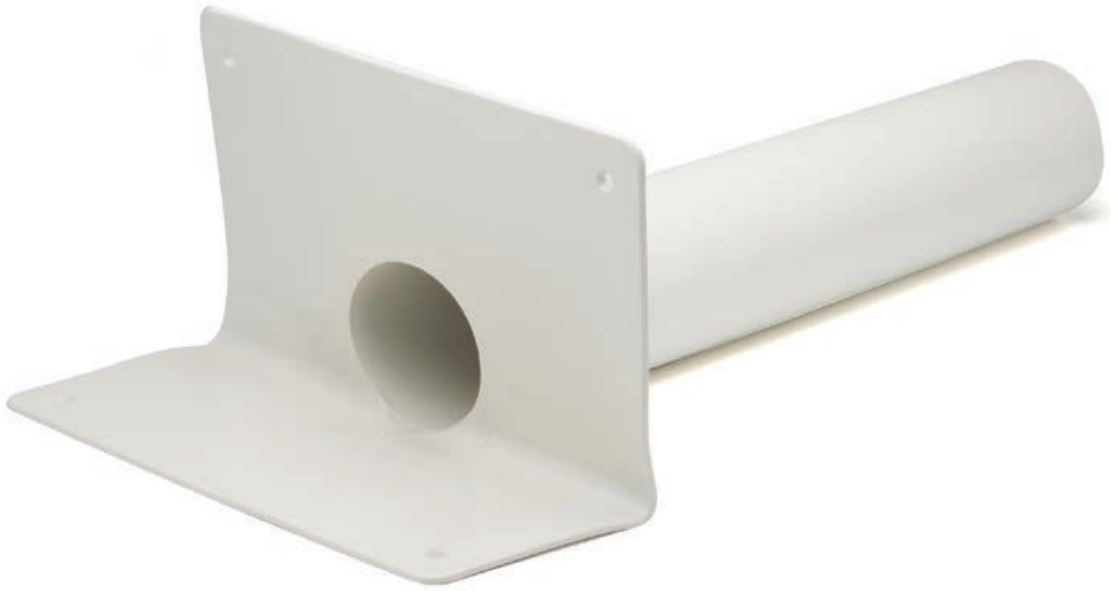

Le BOCCHETTE SPEIER hanno la funzione di raccordare i manti impermeabili di copertura con gli scarichi pluviali posti a ridosso di muretti e possono essere posizionate sia in orizzontale che in verticale.

I particolari diametri con cui sono prodotte le rendono compatibili con i raccordi angolari dotati di guarnizione a tenuta stagna. L'ampia flangia completamente liscia garantisce il perfetto incollaggio con i manti sintetici in TPO e il lungo codolo di ben 500 mm permette di attraversare muri di notevoli dimensioni.

La flangia è leggermente inclinata rispetto al codolo per facilitare la posa in pendenza della bocchetta. Il materiale elastico con cui sono prodotte garantisce la tenuta stagna nel tempo. La flangia è dotata di fori per un eventuale fissaggio meccanico alla soletta e al muretto verticale.

The TPO SPEIER DRAIN CONNECTORS are designed to connect waterproof felts to rainwater drains placed close to walls and they can be positioned both horizontally and vertically.

Their special diameters ensure they are compatible with corner fittings with a watertight gasket.
The wide smooth flange ensures perfect adhesion with the TPO felt and with the shank as much as 500 mm long, you can pass through very thick walls.

The flange is slightly inclined to the shank to aid a slanted installation of the connector. The elastic material they are made with ensures long-term watertightness. The flange has a number of holes to attach it mechanically to the slab and vertical wall, if necessary.

ESEMPI DI POSA / INSTALLATION EXAMPLES

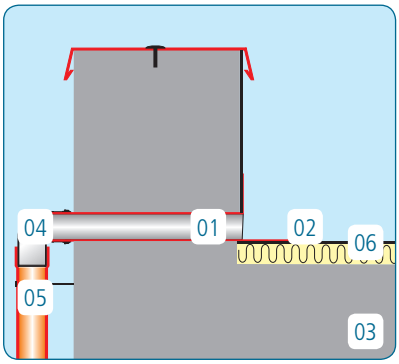

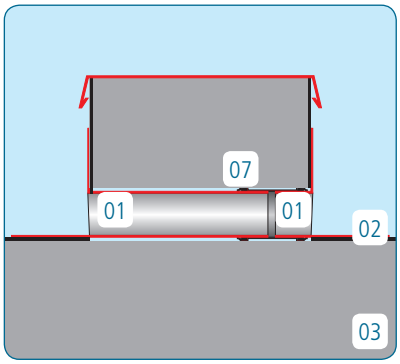

01. Bocchetta Speier in TPO / Speier drain connector
02. Manto in TPO / TPO felt
03. Soletta / Slab
04. Curva / Sleeve
05. Pluviale di scarico / Rainwater drain pipe
06. Pannello isolante / Insulating panel
07. Manicotto / Sleeve
08. Tubo / Pipe

Bocchetta Speier in TPO L 500 / TPO Speier drain connector L 500

	Codice Code	Denominazione commerciale Name	A mm	B mm	C mm	D mm	E mm	F mm	G mm	Conf/pz Pcs/box
1	150-350-500-050	Speier TPO Ø 50	50	43	44	500	110	120	260	12
2	150-350-500-063	Speier TPO Ø 63	63	56	57	500	130	175	304	8
3	150-350-500-075	Speier TPO Ø 75	75	68	69	500	130	175	304	8
4	150-350-500-090	Speier TPO Ø 90	90	83	84	500	130	175	304	10
5	150-350-500-110	Speier TPO Ø 110	110	103	104	500	130	215	304	4
6	150-350-500-125	Speier TPO Ø 125	125	115	119	500	130	260	360	10

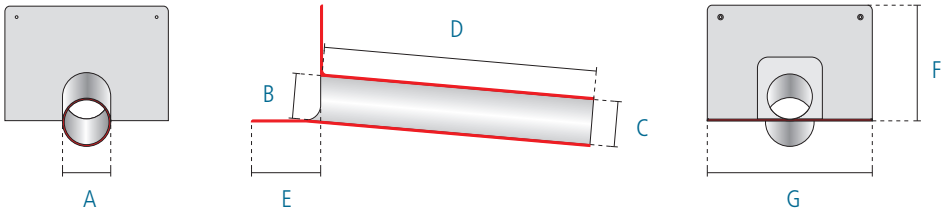

Hanno un'ottima resistenza alle degradazioni causate dal sole, dall'ozono e dagli altri agenti atmosferici o chimici normalmente presenti. L'elasticità della materia prima con cui sono prodotte consente di ottenere un'ottima flessibilità anche alle basse temperature, permettendo di mantenere invariate le caratteristiche meccaniche e fisiche per lungo tempo.

Sono perfettamente compatibili con membrane sintetiche prefabbricate in TPO. Si consiglia un'accurata pulizia della bocchetta e del manto sintetico in prossimità della zona di incollaggio alla bocchetta.

They provide excellent resilience to deterioration caused by the sun, ozone and other weather agents or chemicals normally found in the atmosphere.
The elasticity of the material allows for excellent flexibility even at low temperatures, which ensures mechanical and physical properties are maintained over time.

They are 100% compatible with prefabricated TPO synthetic felts. We recommend thoroughly cleaning the connector and the felt near the area where the connector will be glued.

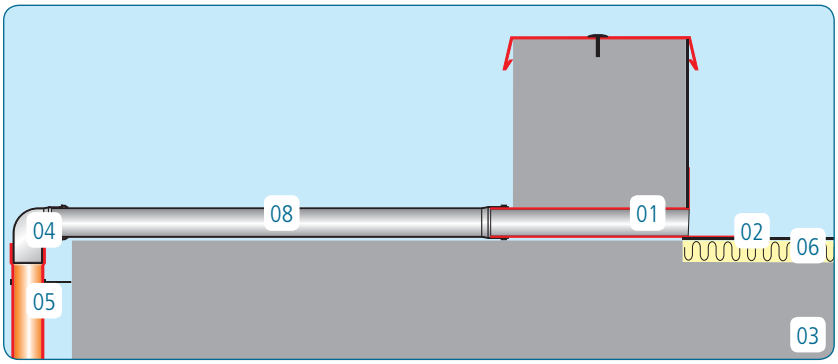

COLLARINO IN TPO PER MANTI IN TPO
TPO COLLAR FOR TPO FELTS

RAL 7047

I COLLARINI IN TPO svolgono la funzione di raccordare i manti impermeabili sintetici in TPO con eventuali tubi passanti o impianti presenti in copertura.

Il codolo leggermente conico ne agevola la messa in opera nei tubi passanti e la flangia completamente liscia favorisce l'incollaggio con i manti in TPO.
Il materiale elastico con cui sono prodotti garantisce la tenuta stagna nel tempo.
Hanno un'ottima resistenza alle degradazioni causate dal sole, dall'ozono e dagli altri agenti atmosferici o chimici normalmente presenti.

TPO COLLARS are used to connect waterproof bituminous felts to any through tubes or systems on the roofing.

The slightly conical shape of the shank makes it easier to install through tubes and the smooth flange favours excellent adhesion to TPO synthetic felts.
The elastic material they are made with ensures long-term watertightness.
They provide excellent resilience to deterioration caused by the sun, ozone and other weather agents or chemicals normally found in the atmosphere.

ESEMPI DI POSA / INSTALLATION EXAMPLES

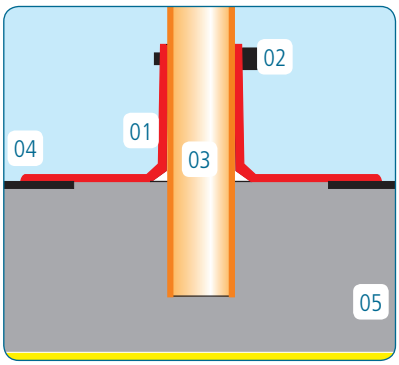

01. Collarino in TPO / TPO Collar
02. Fascetta / Pipe clamp
03. Tubo passante / Through tube
04. Manto in TPO / TPO felt
05. Soletta / Slab

Collarino in TPO h 60 - 90 / TPO Collar h 60 - 90

	Codice Code	Denominazione commerciale Name	A mm	B mm	C mm	h mm	Conf/pz Pcs/box
1	150-370-060-010	Collarino / Collar - TPO h 60 Ø 10	154	11	10	60	25
2	150-370-060-012	Collarino / Collar - TPO h 60 Ø 12	154	14	12	60	25
3	150-370-060-030	Collarino / Collar - TPO h 60 Ø 30	154	32	30	60	25
4	150-370-060-040	Collarino /Collar- TPO h 60 Ø 40	154	42	40	60	25
5	150-370-060-060	Collarino / Collar - TPO h 60 Ø 60	194	62	60	60	25
6	150-370-060-080	Collarino / Collar - TPO h 60 Ø 80	194	82	80	60	25
7	150-370-090-100	Collarino / Collar - TPO h 90 Ø 100	234	102	100	90	25
8	150-370-090-120	Collarino / Collar - TPO h 90 Ø 120	234	122	120	90	25
9	150-370-090-140	Collarino / Collar - TPO h 90 Ø 140	274	142	140	90	25
10	150-370-090-160	Collarino / Collar - TPO h 90 Ø 160	274	162	160	90	25

Per sigillatura tramite bloccaggio meccanico vedi fascette F-INOX a pagina 115

For the mechanical locking sealing see clamps F-INOX page 115

L'elasticità della materia prima con cui sono prodotti consente di ottenere un'ottima flessibilità anche alle basse temperature, permettendo di mantenere invariate le caratteristiche meccaniche e fisiche per lungo tempo.
Sono perfettamente compatibili con membrane sintetiche prefabbricate in TPO. Si consiglia un'accurata pulizia del collarino e del manto sintetico in prossimità della zona di incollaggio al collarino.

The elasticity of the material allows for excellent flexibility even at low temperatures, which ensures mechanical and physical properties are maintained over time.

They are 100% compatible with prefabricated TPO synthetic felts. We recommend thoroughly cleaning the collar and felt near the area where the collar will be glued.

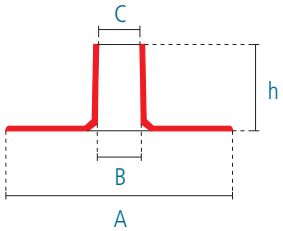

COLLARINO IN TPO PER MANTI IN TPO
TPO COLLAR FOR TPO FELTS

RAL 7047

1

3

I COLLARINI IN TPO hanno la funzione di raccordare i manti sintetici in TPO con eventuali tubi passanti.
Sono dotati di un'ampia flangia liscia per un ottimale incollaggio con i manti sintetici in TPO.

I modelli h 250 si possono facilmente tagliare seguendo le linee guida portando il diametro di uscita a 20, 25 o 30 mm per il Ø 18 e a 30, 35 o 40 mm per il Ø 28. I modelli h 400 invece sono disponibili in quattro differenti diametri e il codolo è leggermente conico per favorire la posa in opera.

Hanno un'ottima resistenza alle degradazioni causate dal sole, dall'ozono e dagli altri agenti atmosferici o chimici normalmente presenti.

L'elasticità della materia prima con cui sono prodotti consente di ottenere un'ottima flessibilità anche alle basse temperature, permettendo di mantenere invariate le caratteristiche meccaniche e fisiche per lungo tempo.

Sono perfettamente compatibili con membrane sintetiche prefabbricate in TPO. Si consiglia un'accurata pulizia del collarino e del manto sintetico in prossimità della zona di incollaggio al collarino.

TPO COLLARS are used to connect waterproof bituminous felts to any through tubes or systems on the roofing. They have a large smooth flange for excellent adhesion to TPO synthetic felts.

The h 250 models can be easily cut by following the marked lines and bringing the outfeed diameter to 20, 25 or 30 mm for Ø 18 and to 30, 35 or 40 mm for Ø 28. h 400 models are instead available in four different diameters and the shank has a slightly conical shape to make installation easier.

They provide excellent resilience to deterioration caused by the sun, ozone and other weather agents or chemicals normally found in the atmosphere.

The elasticity of the material allows for excellent flexibility even at low temperatures, which ensures mechanical and physical properties are maintained over time.

They are 100% compatible with prefabricated TPO synthetic felts. We recommend thoroughly cleaning the collar and felt near the area where the collar will be glued.

Collarino in TPO h 250 - 400 / TPO Collar h 250 - 400

	Codice Code	Denominazione commerciale Name	A mm	B mm	C mm	h mm	Conf/pz Pcs/box
1	150-385-250-018	Collarino / Collar - TPO h 250 Ø 18	236	36	18	250	10
2	150-385-250-028	Collarino / Collar - TPO h 250 Ø 28	246	46	28	250	10
3	150-390-400-050	Collarino / Collar - TPO h 400 Ø 50	250	53	50	400	10
4	150-390-400-080	Collarino / Collar - TPO h 400 Ø 80	280	83	80	400	10
5	150-390-400-110	Collarino / Collar - TPO h 400 Ø 110	310	113	110	400	10
6	150-390-400-130	Collarino / Collar - TPO h 400 Ø 130	339	133	130	400	10

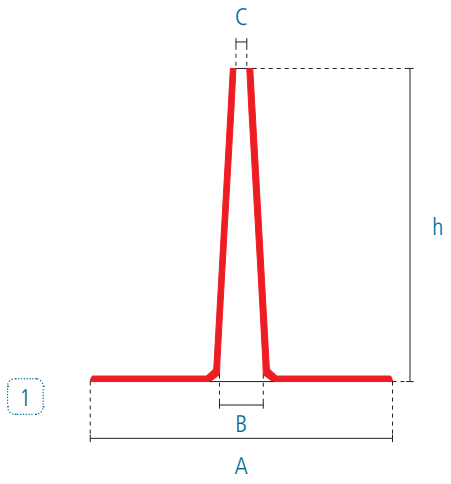

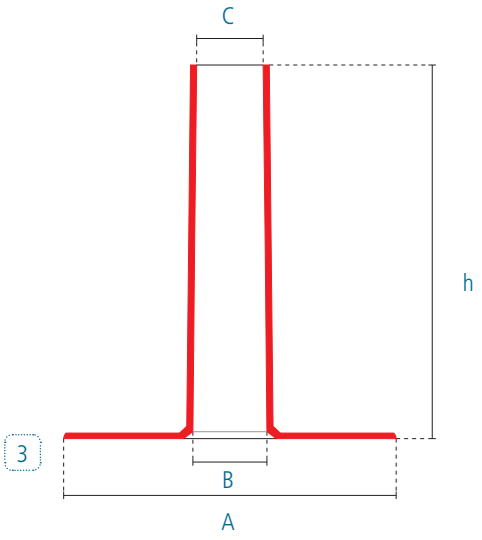

ESEMPI DI POSA / INSTALLATION EXAMPLES

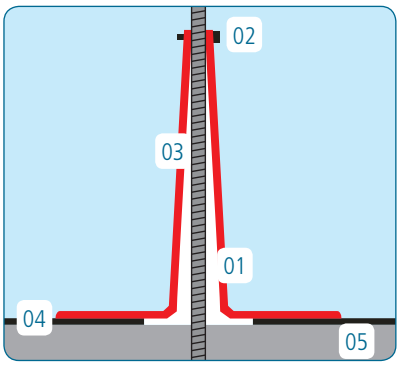

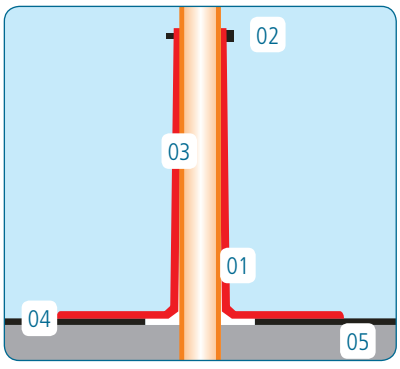

01. Collarino in TPO / TPO Collar
02. Fascetta / Pipe clamp
03. Tubo passante / Through tube
04. Manto in TPO / TPO felt
05. Soletta / Slab

AERATORE IDEAL IN TPO PER MANTI IN TPO
IDEAL TPO AERATOR FOR TPO FELTS

RAL 7047

Gli AERATORI IDEAL IN TPO sono progettati per favorire l'estrazione dinamica del vapore acqueo che si forma tra la soletta e il manto impermeabile di copertura.
Per ottenere il massimo risultato si consiglia la posa di 3-4 aeratori ogni 100 mq. Possono essere utilizzati anche come caminetti d'aerazione per ambienti, soprattutto se abbinati al coperchio Estraer.

La particolare forma allargata alla base consente agli Aeratori Ideal h 160 e h 400 di essere utilizzati anche su condotti di aerazione con un diametro esterno di ben 125 mm.
La particolare forma degli aeratori e dei coperchi consente di arieggiare in maniera continua il pacchetto di copertura o i caminetti d'aerazione.
Sono altamente resistenti alle degradazioni causate dagli agenti atmosferici o chimici normalmente presenti, hanno un'elevata flessibilità anche alle basse temperature e le caratteristiche meccaniche rimangono invariate nel tempo. Sono perfettamente compatibili con membrane sintetiche prefabbricate in TPO. Si consiglia un'accurata pulizia dell'aeratore e del manto sintetico in prossimità della zona di incollaggio all'aeratore.

Le nervature nella parte inferiore della flangia e l'aggancio rapido e sicuro del coperchio rendono gli Aeratori Ideal la soluzione ottimale per lo smaltimento del vapore acqueo che si forma costantemente tra la soletta e l'impermeabilizzazione.

L'utilizzo dell'Estraer in sostituzione al normale coperchio aumenta la capacità dinamica di estrazione grazie alla particolare forma a trombetta che sfrutta al massimo le caratteristiche estrattive del tubo di Venturi garantendo sempre la migliore estrazione in tutte le situazioni.

IDEAL TPO AERATORS are designed to favour dynamic extraction of vapour that forms between the slab and the waterproof roofing felt.
We recommend installing 3-4 aerators every 100 sqm to achieve top results. They can also be used as ventilation ducts, especially in combination with the Estraer cup.

With their special flared design, Ideal aerators h 160 and h 400 can also be used on ventilation ducts with an outer diameter as wide as 125 mm. The special shape of the aerators and cups provides constant ventilation for the roofing system or ventilation ducts.
They provide excellent resilience to deterioration caused by the sun, ozone and other weather agents or chemicals normally found in the atmosphere. The elasticity of the material allows for excellent flexibility even at low temperatures, which ensures mechanical and physical properties are maintained over time.
They are 100% compatible with prefabricated TPO synthetic felts. We recommend thoroughly cleaning the aerator and felt near the area where the connector will be glued.

The ribbing at the bottom of the flange, the quick and safe attachment of the cup make Ideal aerators the optimal solution to discharge the vapour constantly forming between the slab and the waterproofing.

Estraer used as a replacement for the normal cup increases the dynamic suction capacity thanks to the special trumpet-like design that makes the most of the Venturi pipe's suction properties, thereby always guaranteeing the best suction in any situation.

Coperchi per Aeratori Ideal / Cups for Ideal aerators

	Codice Code	Denominazione commerciale Name	A mm	B mm	h mm	Conf/pz Pcs/box
1	030-500-900-080	Coperchio nero / Black cup	108	110	82	20
2	030-500-900-010	Estraer	75	82	141	20

Aeratore Ideal in TPO h 240-160-400 / TPO Ideal aerator h 240-160-400

	Codice Code	Denominazione commerciale Name	A mm	B mm	C mm	h mm	Conf/pz Pcs/box
3	150-425-240-075	Ideal TPO h 240 Ø 75 con coperchio / with cup	320	77	73	243	15
4	150-420-240-075	Ideal TPO h 240 Ø 75	320	77	73	243	15
5	150-465-160-125	Ideal TPO h 160 Ø 125 con coperchio / with cup	388	128	73	163	20
6	150-460-160-125	Ideal TPO h 160 Ø 125	388	128	73	163	20
7	150-465-400-125	Ideal TPO h 400 Ø 125 con coperchio / with cup	388	128	73	403	10
8	150-460-400-125	Ideal TPO h 400 Ø 125	388	128	73	403	10

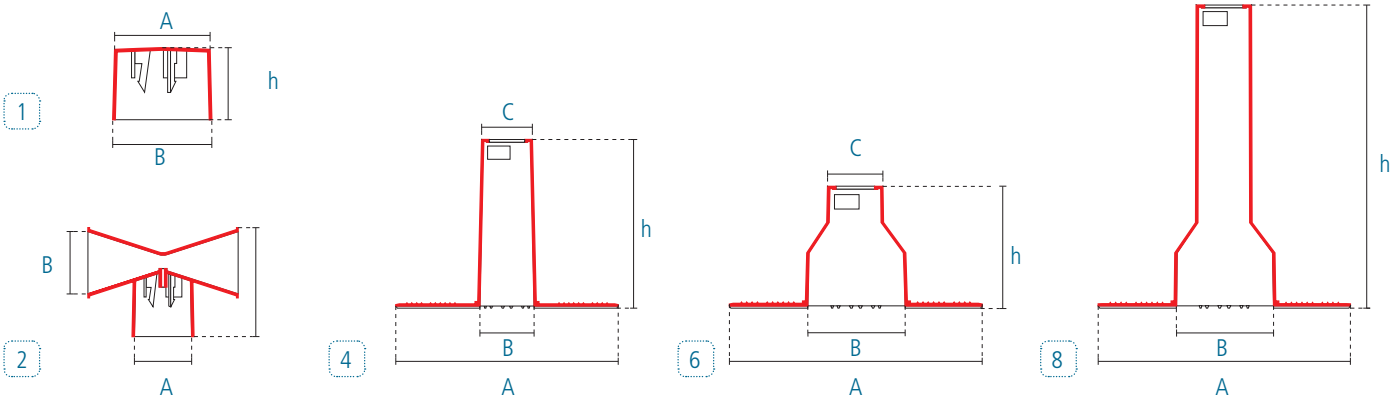

RACCORDI IN TPO PER MANTI IN TPO
TPO FITTINGS FOR TPO FELTS

RAL 7047

1 Copriangolo L 95 / Corner joint L 95

2 Copriangolo conico L 110 / Conical corner joint L 110

3 Copriangolo L 130 / Corner joint L 130

4 Coprispigolo L 95 / Edge joint L 95

5 Coprispigolo a onda L 110 / Wavy edge joint h 110

6 Coprispigolo L 130 / Edge joint L 130

7 Raccordo conico / Tapered joint

ESEMPI DI POSA / INSTALLATION EXAMPLES

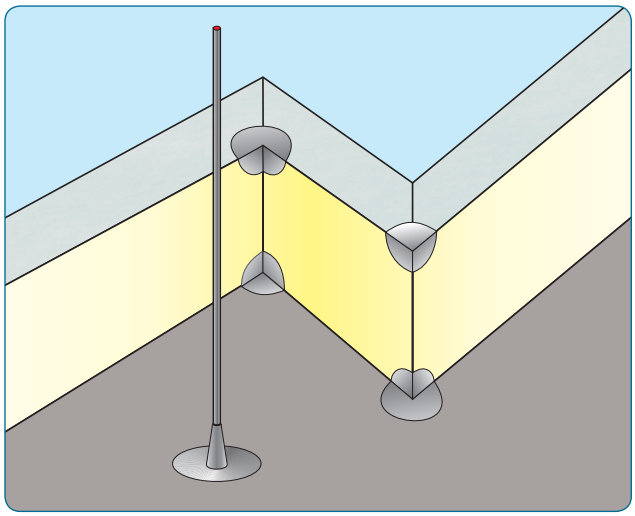

Raccordi in TPO / TPO fittings

	Codice Code	Denominazione commerciale Name	A mm	B mm	C mm	h mm	D mm	Conf/pz Pcs/box
1	150-540-050-095	Copriangolo TPO (interno) - L 95 TPO corner joint (internal) - L 95	-	-	-	95	95	50
2	150-540-050-110	Copriangolo TPO (interno) - L 110 TPO corner joint (internal) - L 110	-	-	-	-	113	50
3	150-540-050-130	Copriangolo TPO (interno) - L 130 TPO corner joint (internal) - L 130				130	130	50
4	150-540-550-095	Coprispigolo TPO (esterno) - L 95 TPO edge joint (external) - L 95	-	-	-	95	95	50
5	150-540-550-110	Coprispigolo TPO (esterno) - L 110 TPO edge joint (external) - L 110	-	-	-	-	110	50
6	150-540-550-130	Coprispigolo TPO (esterno) - L 130 TPO edge joint (external) - L 130	-	-	-	132	132	50
7	150-540-900-013	Raccordo conico TPO - Ø 13 - 49 TPO Tapered joint - Ø 13 - 49	210	49	13	120	-	25

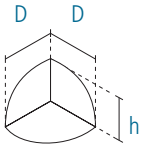

1 - 3

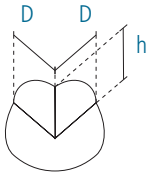

4 - 6

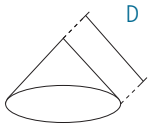

2

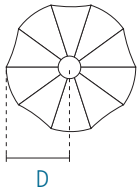

5

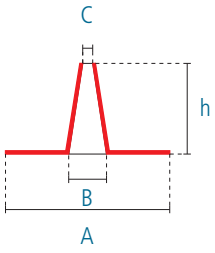

7

I RACCORDI COPRIANGOLO e COPRISPIGOLO IN TPO hanno la funzione di facilitare e velocizzare la posa in opera dei manti impermeabili sintetici in TPO in prossimità degli angoli e degli spigoli presenti in copertura.
Con il loro utilizzo si ottiene un'ottima impermeabilizzazione e anche un buon risultato estetico. Sono disponibili in varie dimensioni e formati per risolvere al meglio le problematiche riscontrabili in cantiere.

I RACCORDI CONICI IN TPO servono per raccordare l'impermeabilizzazione in prossimità di cavi d'impianti vari quali antenne, condizionatori, fotovoltaico etc.
Il materiale elastico con cui sono prodotti garantisce la tenuta stagna nel tempo. Hanno un'ottima resistenza alle degradazioni causate dal sole, dall'ozono e dagli altri agenti atmosferici o chimici normalmente presenti.

L'elasticità della materia prima con cui sono prodotti consente di ottenere un'ottima flessibilità anche alle basse temperature, permettendo di mantenere invariate le caratteristiche meccaniche e fisiche per lungo tempo.
Sono perfettamente compatibili con membrane sintetiche prefabbricate in TPO. Si consiglia un'accurata pulizia del raccordo e del manto sintetico in prossimità della zona di incollaggio al raccordo.

TPO CORNER JOINTS and EDGE JOINTS are used to make it easier and quicker to install waterproof TPO felts near corners and edges on roofs.

They also provide excellent waterproofing and a good aesthetic result. They are available in various sizes and formats to find the best solution to issues on site.

TAPERED TPO JOINTS are used to connect the waterproofing near cables of various systems such as aerials, air conditioners, photovoltaic systems, etc.
The elastic material they are made with ensures long-term watertightness. They provide excellent resilience to deterioration caused by the sun, ozone and other weather agents or chemicals normally found in the atmosphere.

The elasticity of the material allows for excellent flexibility even at low temperatures, which ensures mechanical and physical properties are maintained over time.

They are 100% compatible with prefabricated TPO synthetic felts. We recommend thoroughly cleaning the fitting and felt near the area where the fitting will be glued.

PROFILO ANTARES IN TPO PER MANTI IN TPO
TPO ANTARES PROFILE FOR TPO FELTS

RAL 7012

Il PROFILO ANTARES è utilizzato come rifinitura nelle coperture impermeabilizzate con teli in TPO e la forma triangolare serve per simulare la tipica nervatura delle lamiere grecate utilizzate nelle coperture degli edifici. Il materiale elastico con cui è prodotto ne garantisce la durata nel tempo.

Ha un'ottima resistenza alle degradazioni causate dal sole, dall'ozono e dagli altri agenti atmosferici o chimici normalmente presenti. L'elasticità della materia prima con cui è prodotto consente di ottenere un'ottima flessibilità anche alle basse temperature, permettendo di mantenere invariate le caratteristiche meccaniche e fisiche per lungo tempo.
È perfettamente compatibile con membrane sintetiche prefabbricate in TPO.
Si consiglia un'accurata pulizia del profilo e del manto sintetico in prossimità della zona di incollaggio al profilo.

The ANTARES PROFILE is used to refine roofing waterproofed with TPO sheets and its triangular shape is used to simulate the typical ribbing of profile metal sheet used on the roof of a building. The elastic material it is made with ensures long-term durability.

They provide excellent resilience to deterioration caused by the sun, ozone and other weather agents or chemicals normally found in the atmosphere. The elasticity of the material allows for excellent flexibility even at low temperatures, which ensures mechanical and physical properties are maintained over time. It is 100% compatible with TPO prefabricated synthetic membranes.

We recommend thoroughly cleaning the profile and synthetic felt near the area where it will be glued.

Profilo Antares in TPO Barre da 4,00 m / TPO Antares profile 4 lm bars

Codice Code	Denominazione commerciale Name	A mm	B mm	h mm	M Lm
150-900-020-025	Antares TPO	35	17	28	4,00

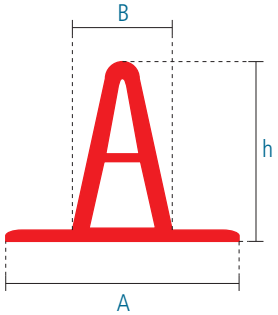

PROFILO SIDE-FIX PREFORATO IN LAMIERA ZINCATA
PRE-DRILLED SIDE-FIX PROFILE GALVANIZED METAL SHEET

Il PROFILO SIDE-FIX è utilizzato, in abbinamento con il cordoncino, quando è necessario fissare meccanicamente i teli sintetici lungo i bordi delle coperture piane. Il profilo Side-Fix è compatibile con manti sintetici in PVC, TPO, EPDM etc.

The SIDE-FIX PROFILE is used in conjunction with the cord, when synthetic sheets need to be fixed mechanically along the edges of flat roofs. The profile is compatible with synthetic felts made with PVC, TPO, EPDM, etc.

Profilo Side-Fix preforato in lamiera zincata sp. 2 mm, barre da 3,00 m
Pre-drilled Side-fix profile galvanized metal sheet, 2 mm thick, 3 lm bars

Codice Code	Denominazione commerciale Name	h mm	A mm	B mm	M Lm
420-510-010-010	Profilo Side-Fix preforato / Pre-drilled Side-fix profile	7,5	31,4	1,9	3,00

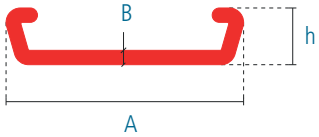

CORDONCINO IN TPO
TPO CORD

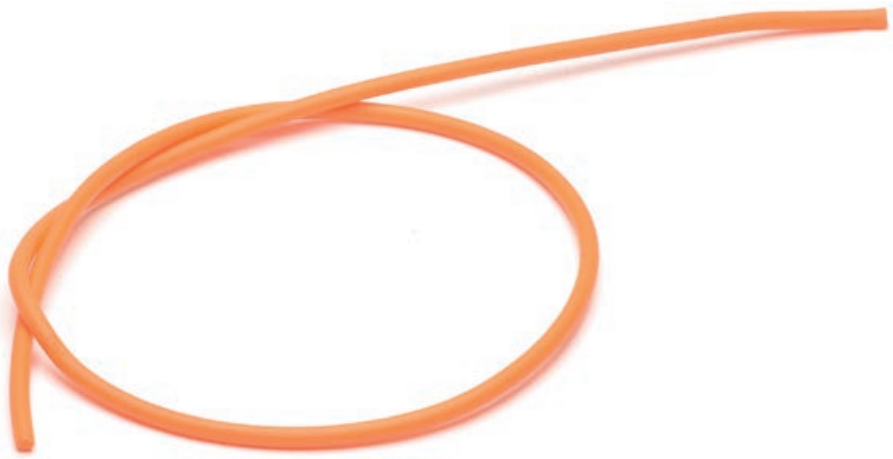

Il CORDONCINO IN TPO è utilizzato nelle coperture piane in corrispondenza del profilo Side-Fix per fissare meccanicamente il telo sintetico alla soletta. Ha un'ottima resistenza alle degradazioni causate dal sole, dall'ozono e dagli altri agenti atmosferici o chimici normalmente presenti.

L'elasticità della materia prima con cui è prodotto consente di ottenere un'ottima flessibilità anche alle basse temperature, permettendo di mantenere invariate le caratteristiche meccaniche e fisiche per lungo tempo.

È perfettamente compatibile con membrane sintetiche prefabbricate in TPO. Si consiglia un'accurata pulizia del cordoncino e del manto sintetico in prossimità della zona di incollaggio al cordoncino.

The TPO CORD is used on flat roofs near the Side-fix profile to mechanically fix the synthetic felt to the slab. It provides excellent resilience to deterioration caused by the sun, ozone and other weather agents or chemicals normally found in the atmosphere.

The elasticity of the material allows for excellent flexibility even at low temperatures, which ensures mechanical and physical properties are maintained over time.

It is 100% compatible with TPO prefabricated synthetic membranes. We recommend thoroughly cleaning the cord and synthetic felt near the area where it will be glued.

Cordoncino in TPO / TPO Cord

Codice Code	Denominazione commerciale Name	A mm	M Lm
150-910-010-004	Cordoncino TPO arancio - Ø 4 / TPO orange cord - Ø 4	4	200

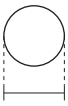

La PIATTINA IN TPO è utilizzata per bloccare il telo in TPO dell'impermeabilizzazione delle piscine al profilo in alluminio lungo il perimetro della piscina. Ha un'ottima resistenza alle degradazioni causate dal sole, dall'ozono e dagli altri agenti atmosferici o chimici normalmente presenti.

L'elasticità della materia prima con cui è prodotta consente di ottenere un'ottima flessibilità anche alle basse temperature, permettendo di mantenere invariate le caratteristiche meccaniche e fisiche per lungo tempo.

È perfettamente compatibile con membrane sintetiche prefabbricate in TPO. Si consiglia un'accurata pulizia della piattina e del manto sintetico in prossimità della zona di incollaggio alla piattina.

The TPO FLAT CORD is used to block the TPO waterproofing felt of swimming pools to the aluminium profile along the perimeter of the pool. It provides excellent resilience to deterioration caused by the sun, ozone and other weather agents or chemicals normally found in the atmosphere.

The elasticity of the material allows for excellent flexibility even at low temperatures, which ensures mechanical and physical properties are maintained over time.

It is 100% compatible with TPO prefabricated synthetic felts. We recommend thoroughly cleaning the cord and the synthetic felt near the area where it will be glued.

Piattina in TPO / TPO flat cord

Codice Code	Denominazione commerciale Name	A mm	h mm	M Lm
150-920-010-004	Piattina TPO arancio 3X9 / TPO orange flat cord 3X9	9	3	50

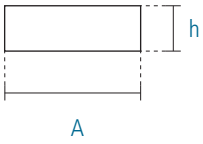

BOCCHETTA ERMETIC IN ECB PER MANTI IN ECB
ECB ERMETIC DRAIN CONNECTOR FOR ECB FELTS

Le BOCCHETTE ERMETIC IN ECB svolgono la funzione di raccordare i manti impermeabili sintetici in ECB di copertura con gli scarichi pluviali. Il codolo leggermente conico ne agevola la messa in opera nei tubi pluviali.

La flangia completamente liscia favorisce l'incollaggio con il telo sintetico mentre i due anelli posizionati lungo il codolo garantiscono la tenuta ermetica antirigurgito in caso di risalita d'acqua lungo il tubo pluviale. Il materiale elastico con cui sono prodotte garantisce la tenuta stagna nel tempo.

Le zigrinature nella parte superiore del codolo assicurano un perfetto aggancio di parafoglie e paraghiaia alla bocchetta. Hanno un'ottima resistenza alle degradazioni causate dal sole, dall'ozono e dagli altri agenti atmosferici o chimici normalmente presenti.

The ECB ERMETIC DRAIN CONNECTORS are used to connect waterproof synthetic ECB felts to rainwater drains. The slightly conical shape of the shank allows for fast and simple installation in rainwater drain pipes.

The smooth flange at the top improves adhesion to synthetic felt, while the two rings on the shank ensure the product is watertight and does not overflow if any water comes back up the rainwater drain pipe. The elastic material they are made with ensures long-term watertightness.

The top part of the shank has a series of serrations that ensure the leaf-excluder or gravel-excluder is firmly attached to the drain connector. They provide excellent resilience to deterioration caused by the sun, ozone and other weather agents or chemicals normally found in the atmosphere.

ESEMPI DI POSA / INSTALLATION EXAMPLES

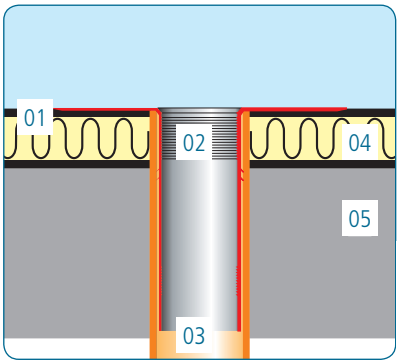

01. Telo in ECB / ECB felt
02. Bocchetta Ermetic ECB / ECB Ermetic drain connector
03. Tubo pluviale di scarico / Rainwater drain pipe
04. Pannello isolante / Insulating panel
05. Soletta / Slab

Bocchetta Ermetic in ECB h 240 flangia liscia / ECB Ermetic drain connector h 240 smooth flange

	Codice Code	Denominazione commerciale Name	A mm	B mm	C mm	D mm	h mm	Conf/pz Pcs/box
1	070-040-240-040	Ermetic ECB h 240 Ø 40	235	26	24	33	243	10
2	070-040-240-060	Ermetic ECB h 240 Ø 60	235	48	43	53	243	10
3	070-040-240-075	Ermetic ECB h 240 Ø 75	320	65	61	70	243	10
4	070-040-240-080	Ermetic ECB h 240 Ø 80	280	69	64	74	243	10
5	070-040-240-090	Ermetic ECB h 240 Ø 90	320	77	73	82	243	10
6	070-040-240-100	Ermetic ECB h 240 Ø 100	300	89	84	94	243	10
7	070-040-240-110	Ermetic ECB h 240 Ø 110	320	91	87	97	243	10
8	070-040-240-125	Ermetic ECB h 240 Ø 125	320	114	109	119	243	10
9	070-040-240-140	Ermetic ECB h 240 Ø 140	380	127	122	132	243	10
10	070-040-240-150	Ermetic ECB h 240 Ø 150	380	136	131	141	243	10
11	070-040-240-160	Ermetic ECB h 240 Ø 160	380	146	141	151	243	10
12	070-040-240-200	Ermetic ECB h 240 Ø 200	440	185	180	190	243	10

L'elasticità della materia prima con cui sono prodotte consente di ottenere un'ottima flessibilità anche alle basse temperature, permettendo di mantenere invariate le caratteristiche meccaniche e fisiche per lungo tempo.

Sono perfettamente compatibili con teli sintetici prefabbricati in ECB. Si consiglia un'accurata pulizia della bocchetta e del manto sintetico in prossimità della zona di incollaggio alla bocchetta.

The elasticity of the material allows for excellent flexibility even at low temperatures, which ensures mechanical and physical properties are maintained over time.

They are 100% compatible with prefabricated ECB felts. We recommend thoroughly cleaning the connector and felt near the area where the connector will be glued.

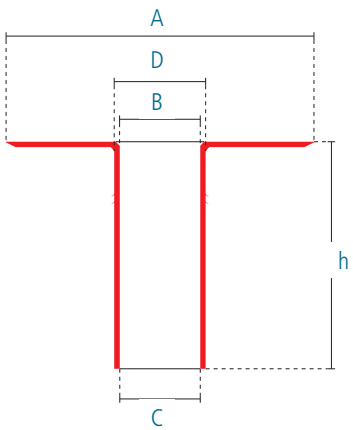

DETTAGLI / DETAILS

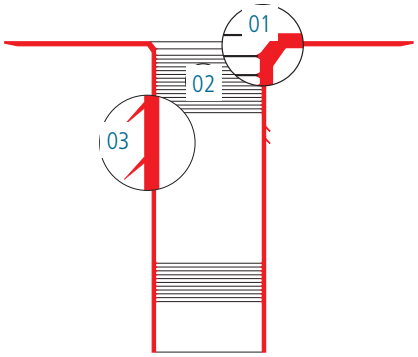

01. Svasatura con rinforzo / Reinforced flare
02. Zigrinature per parafoglie / Serrations for leaf-excluders
03. Anelli di guarnizione / Ring gaskets

BOCCHETTA ERMETIC IN EPDM PER MANTI IN EPDM
EPDM ERMETIC DRAIN CONNECTOR FOR EPDM FELTS

Le BOCCHETTE ERMETIC IN EPDM svolgono la funzione di raccordare i manti impermeabili sintetici in EPDM di copertura con gli scarichi pluviali.

Il codolo leggermente conico ne agevola la messa in opera nei tubi pluviali. La flangia completamente liscia favorisce l'incollaggio con il telo sintetico mentre i due anelli posizionati lungo il codolo garantiscono la tenuta ermetica antirigurgito in caso di risalita d'acqua lungo il tubo pluviale.

Il materiale elastico con cui sono prodotte garantisce la tenuta stagna nel tempo. Le zigrinature nella parte superiore del codolo assicurano un perfetto aggancio di parafoglie e paraghiaia alla bocchetta.

The EPDM ERMETIC DRAIN CONNECTORS are used to connect waterproof synthetic EPDM felts to rainwater drains.

The slightly conical shape of the shank allows for fast and simple installation in rainwater drain pipes. The smooth flange at the top improves adhesion to synthetic felts, while the two rings on the shank ensure the product is watertight and does not overflow if any water comes back up the rainwater drain pipe.

The elastic material they are made with ensures long-term watertightness. The top part of the shank has a series of serrations that ensure the leaf-excluder or gravel-excluder is firmly attached to the drain connector.

ESEMPI DI POSA / INSTALLATION EXAMPLES

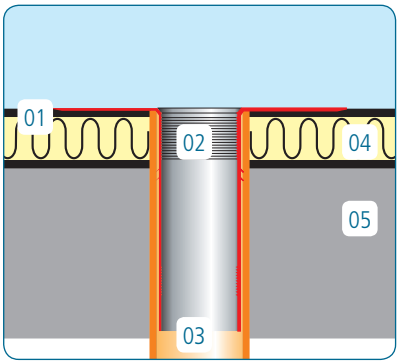

01. Telo in EPDM / EPDM felt
02. Bocchetta Ermetic EPDM / EPDM Ermetic drain connector
03. Tubo pluviale di scarico / Rainwater drain pipe
04. Pannello isolante / Insulating panel
05. Soletta / Slab

Bocchetta Ermetic in EPDM h 240 flangia liscia / EPDM Ermetic drain connector h 240 smooth flange

	Codice Code	Denominazione commerciale Name	A mm	B mm	C mm	D mm	h mm	Conf/pz Pcs/box
1	090-040-240-040	Ermetic EPDM h 240 Ø 40	235	26	24	33	243	25
2	090-040-240-060	Ermetic EPDM h 240 Ø 60	235	48	43	53	243	25
3	090-040-240-075	Ermetic EPDM h 240 Ø 75	320	65	61	70	243	25
4	090-040-240-080	Ermetic EPDM h 240 Ø 80	280	69	64	74	243	25
5	090-040-240-090	Ermetic EPDM h 240 Ø 90	320	77	73	82	243	25
6	090-040-240-100	Ermetic EPDM h 240 Ø 100	300	89	84	94	243	25
7	090-040-240-110	Ermetic EPDM h 240 Ø 110	320	91	87	97	243	25
8	090-040-240-125	Ermetic EPDM h 240 Ø 125	320	114	109	119	243	18
9	090-040-240-140	Ermetic EPDM h 240 Ø 140	380	127	122	132	243	10
10	090-040-240-150	Ermetic EPDM h 240 Ø 150	380	136	131	141	243	10
11	090-040-240-160	Ermetic EPDM h 240 Ø 160	380	146	141	151	243	10
12	090-040-240-200	Ermetic EPDM h 240 Ø 200	440	185	180	190	243	8

Hanno un'ottima resistenza alle degradazioni causate dal sole, dall'ozono e dagli altri agenti atmosferici o chimici normalmente presenti.

L'elasticità della materia prima con cui sono prodotte consente di ottenere un'ottima flessibilità anche alle basse temperature, permettendo di mantenere invariate le caratteristiche meccaniche e fisiche per lungo tempo. Sono perfettamente compatibili con teli sintetici prefabbricati in EPDM.
Si consiglia un'accurata pulizia della bocchetta e del manto sintetico in prossimità della zona di incollaggio alla bocchetta.

They provide excellent resilience to deterioration caused by the sun, ozone and other weather agents or chemicals normally found in the atmosphere.

The elasticity of the material allows for excellent flexibility even at low temperatures, which ensures mechanical and physical properties are maintained over time.
They are 100% compatible with prefabricated EPDM felts.
We recommend thoroughly cleaning the connector and felt near the area where the connector will be glued.

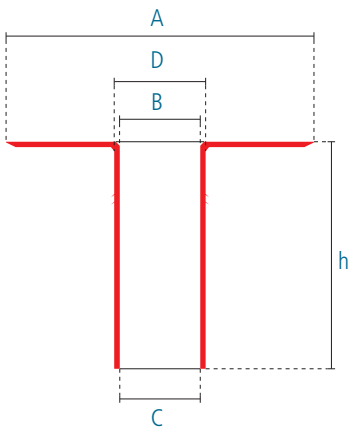

DETTAGLI / DETAILS

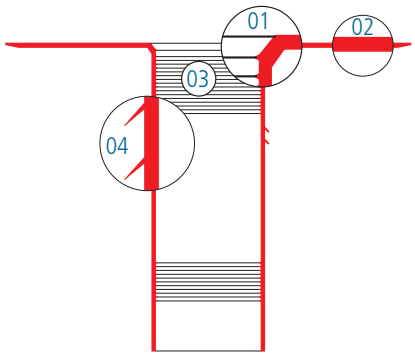

01. Svasatura con rinforzo / Reinforced flare
02. Flangia liscia / Smooth Flange
03. Zigrinature per parafoglie / Serrations for leaf-excluders
04. Anelli di guarnizione / Ring gaskets

BOCCHETTA SIFONATA IN EPDM PER MANTI IN EPDM
EPDM SIPHONED DRAIN CONNECTOR FOR EPDM FELTS

Le BOCCHETTE SIFONATE IN EPDM svolgono la funzione di raccordare i manti impermeabili in EPDM di copertura con gli scarichi pluviali evitando, grazie all'apposito sifone, la risalita dei cattivi odori dagli scarichi.

Il codolo leggermente conico ne agevola la messa in opera nei tubi pluviali.
La flangia completamente liscia favorisce l'incollaggio con i teli in EPDM mentre una serie di anelli posizionati lungo il codolo garantiscono la tenuta ermetica antirigurgito in caso di risalita d'acqua lungo il tubo pluviale.

Il materiale elastico con cui sono prodotte garantisce la tenuta stagna nel tempo.
Hanno un'ottima resistenza alle degradazioni causate dal sole, dall'ozono e dagli altri agenti atmosferici o chimici normalmente presenti.
L'elasticità della materia prima con cui sono prodotte consente di ottenere un'ottima flessibilità anche alle basse temperature, permettendo di mantenere invariate le caratteristiche meccaniche e fisiche per lungo tempo.

Sono perfettamente compatibili con le membrane in EPDM.
Si consiglia un'accurata pulizia della bocchetta e del manto sintetico in prossimità della zona di incollaggio alla bocchetta.

The EPDM SIPHONED DRAIN CONNECTORS are used to connect EPDM felts to rainwater drains and with the special siphon, they stop unpleasant odors from the drains.

The slightly conical shape of the shank allows for fast and simple installation in rainwater drain pipes.
The smooth flange at the top improves adhesion to synthetic EPDM felts, while the rings on the shank ensure the product is watertight and does not overflow if any water comes back up the rainwater drain pipe.

The elastic material they are made with ensures long-term watertightness.
They provide excellent resilience to deterioration caused by the sun, ozone and other weather agents or chemicals normally found in the atmosphere.
The elasticity of the material allows for excellent flexibility even at low temperatures, which ensures mechanical and physical properties are maintained over time.

They are 100% compatible with EPDM felts.
We recommend thoroughly cleaning the connector and felt near the area where the connector will be glued.

Bocchetta in EPDM sifonata h 250 flangia liscia / EPDM Siphoned drain connector h 250 smooth flange

	Codice Code	Denominazione commerciale Name	A mm	B mm	C mm	D mm	E mm	h mm	h1 mm	Conf/pz Pcs/box
1	090-140-250-080	Sifonata / Siphoned EPDM h 250 Ø 80	370	68	65	180	75	250	72	5
2	090-140-250-090	Sifonata / Siphoned EPDM h 250 Ø 90	370	77	74	180	84	250	72	5
3	090-140-250-100	Sifonata / Siphoned EPDM h 250 Ø 100	370	88	85	180	95	250	72	5
4	090-140-250-110	Sifonata / Siphoned EPDM h 250 Ø 110	370	97	93	180	103	250	72	5

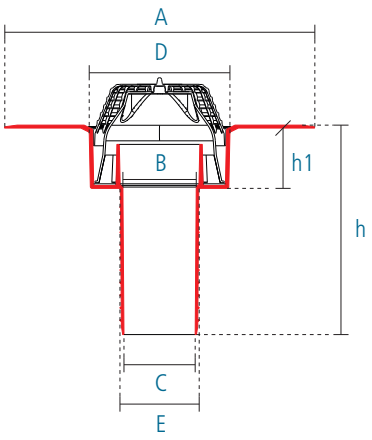

BOCCHETTA ANGOLARE IN EPDM PER MANTI IN EPDM
EPDM CORNER FITTING FOR EPDM FELTS

Le BOCCHETTE ANGOLARI hanno la funzione di raccordare i manti impermeabili di copertura con gli scarichi pluviali posti a ridosso di muretti e possono essere posizionate sia in orizzontale che in verticale.

L'ampia flangia liscia garantisce il perfetto incollaggio con i manti in EPDM e il lungo codolo di 427 mm permette di attraversare muri di ben 40 cm.

The CORNER FITTINGS are designed to connect waterproofing felts to rainwater drains placed close to walls and they can be positioned both horizontally and vertically.

The wide smooth flange ensures perfect adhesion with the EPDM felt and with the long 427 mm shank, you can pass through walls as much as 40 cm thick.

ESEMPI DI POSA / INSTALLATION EXAMPLES

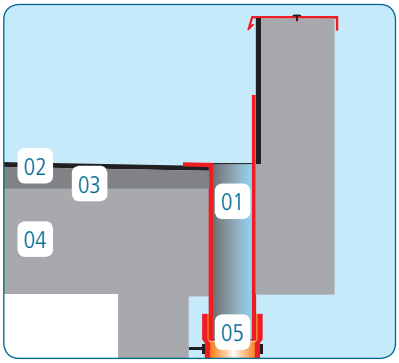

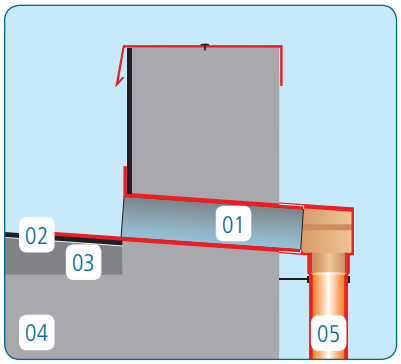

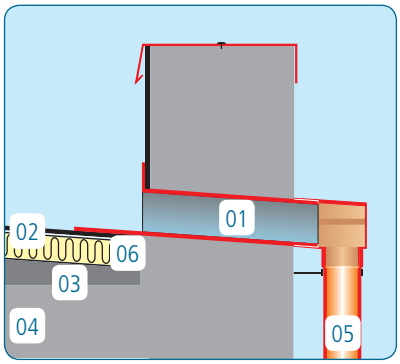

Bocchetta Angolare in EPDM L 427 - 90° / EPDM corner fitting L 427 - 90°

	Codice Code	Denominazione commerciale Name	A mm	B mm	C mm	D mm	E mm	F mm	Conf/pz Pcs/box
1	090-300-065-100	Bocchetta Angolare EPDM sez. 65x100/90 EPDM corner fitting sec. 65x100/90	65	100	427	150	155	340	10
2	090-300-100-100	Bocchetta Angolare EPDM sez. 100x100/90 EPDM corner fitting sec. 100x100/90	100	100	427	150	155	340	10

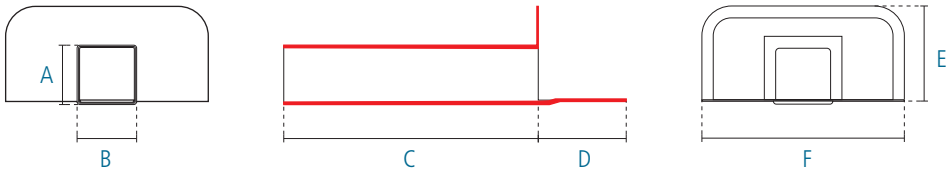

Le bocchette angolari sono disponibili in due sezioni per meglio adattarsi alle esigenze di deflusso dell'acqua e la flangia è leggermente inclinata rispetto al codolo per facilitare la posa in pendenza della bocchetta. Il materiale elastico con cui sono prodotte garantisce la tenuta stagna nel tempo.

Hanno un'ottima resistenza alle degradazioni causate dal sole, dall'ozono e dagli altri agenti atmosferici o chimici normalmente presenti.

L'elasticità della materia prima con cui sono prodotte consente di ottenere un'ottima flessibilità anche alle basse temperature, permettendo di mantenere invariate le caratteristiche meccaniche e fisiche per lungo tempo.

Sono perfettamente compatibili con le membrane in EPDM.
Si consiglia un'accurata pulizia della bocchetta e del manto sintetico in prossimità della zona di incollaggio alla bocchetta.

The corner fittings are available in two cross-sections to better adapt the needs in terms of water discharge and the flange is slightly tilted in relation to the shank to make it easier to install the fitting slantwise. The elastic material they are made with ensures long-term watertightness.

They provide excellent resilience to deterioration caused by the sun, ozone and other weather agents or chemicals normally found in the atmosphere.

The elasticity of the material allows for excellent flexibility even at low temperatures, which ensures mechanical and physical properties are maintained over time.

They are 100% compatible with EPDM felts.
We recommend thoroughly cleaning the connector and felt near the area where the connector will be glued.

01. Bocchetta Angolare in EDPM / EPDM corner fitting
02. Telo in EDPM / EPDM felt
03. Massetto per pendenze / Blinding
04. Soletta / Slab
05. Pluviale di scarico / Rainwater drain pipe
06. Pannello isolante / Insulating panel

PARAFOGLIA PER BOCCHETTE
LEAF-EXCLUDER FOR DRAIN CONNECTORS

1

4

La PARAFOGLIA ha il compito di fermare sporcizia e oggetti vari che potrebbero entrare nello scarico ostruendo il regolare deflusso delle acque piovane; per garantire la massima efficacia si consiglia di ripulire periodicamente l'imboccatura dello scarico dalla sporcizia eventualmente presente.
È resistente alle degradazioni causate dal sole, dall'ozono e da altri agenti atmosferici o chimici normalmente presenti.

La Parafoglia va semplicemente inserita nella bocchetta di scarico e la sua particolare forma provvede a bloccarla centralmente; le astine sono provviste di zigrinature che consentono un perfetto aggancio con le bocchette di scarico tipo *Impertek*.
La Parafoglia a filo continuo è disponibile in ben tre versioni per adattarsi a tutte le esigenze: acciaio zincato, rame oppure acciaio inox.

LEAF-EXCLUDER is used to stop dirt and various objects from entering the drain and obstructing the regular discharge of rainwater. We recommend cleaning the opening of the discharge from any dirt there may be.
It provides excellent resilience to deterioration caused by the sun, ozone and other weather agents or chemicals normally found in the atmosphere.

The leaf-excluder just needs to be inserted into the drain connector and its special design blocks it at the centre. With its small ribbed bars it can be firmly attached to Impertek drain connectors.

The leaf-excluder with continuous wire is available in as many as three versions to fit any need: galvanized steel, copper or stainless steel.

Parafoglia / Leaf-excluder

	Codice Code	Denominazione commerciale Name	A mm	B mm	h mm	Conf/pz Pcs/box
1	210-015-125-010	Parafoglia - FC-FZ Ø 80-125 Leaf-excluder - FC-FZ Ø 80-125	125	115	115	20
2	210-015-125-020	Parafoglia - FC-RAME Ø 80-125 Leaf-excluder - FC-COPPER Ø 80-125	125	115	115	20
3	210-015-125-030	Parafoglia - FC-INOX Ø 80-125 Leaf-excluder - FC-INOX Ø 80-125	125	115	115	20
4	210-020-080-125	Parafoglia Universal - Ø 80-125 Universal Leaf-excluder - Ø 80-125	140	-	165	50

1

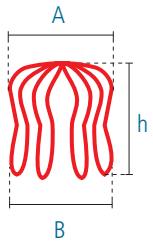

4

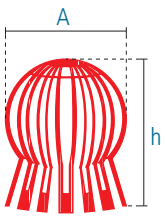

ESEMPI DI POSA / INSTALLATION EXAMPLES

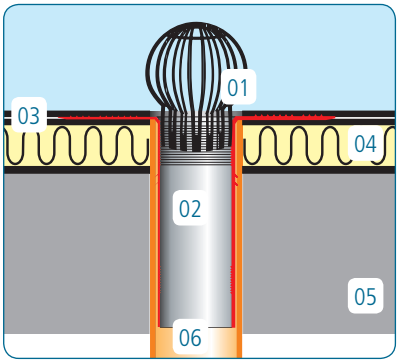

01. Parafoglia / Leaf-excluder
02. Bocchetta Ermetic / Ermetic drain connector
03. Posa a sandwich / Sandwich laying
04. Pannello isolante / Insulating panel
05. Soletta / Slab
06. Tubo pluviale di scarico / Rainwater drain pipe

PARAGHIAIA PER BOCCHETTE
GRAVEL-EXCLUDER FOR DRAIN CONNECTORS

1

2

3

4

La PARAGHIAIA ha il compito di fermare sporcizia e oggetti vari che potrebbero entrare nello scarico, ostruendo il regolare deflusso delle acque piovane; per garantire la massima efficacia si consiglia di ripulire periodicamente l'imboccatura dello scarico dalla sporcizia eventualmente presente.

È resistente alle degradazioni causate dal sole, dall'ozono e da altri agenti atmosferici o chimici normalmente presenti.

La paraghiaia, oltre a mantenere pulito lo scarico, serve per contenere la ghiaia utilizzata per la zavorra dei manti impermeabili. Va semplicemente innestata nelle bocchette di scarico e grazie alle varie astine di aggancio si blocca centralmente sullo scarico.

La griglia forata permette un rapido deflusso delle acque meteoriche. Le materie prime utilizzate garantiscono una lunga durata del prodotto in quanto i materiali plastici sono trattati per mantenere inalterate le caratteristiche meccaniche.

GRAVEL-EXCLUDER is used to stop dirt and various objects from entering the drain and obstructing the regular discharge of rainwater. We recommend cleaning the opening of the discharge from any dirt there may be.

It provides excellent resilience to deterioration caused by the sun, ozone and other weather agents or chemicals normally found in the atmosphere.

As well as keeping the drain clean, the gravel-excluder is used to contain the gravel used as ballast for waterproof felts.
It just needs to be inserted into the drain connectors and with its small fastening bars it can be locked at the centre of the drain.

With its perforated grid, rainwater is drained quickly. The raw materials used guarantee a durable product, as the plastic materials are treated to ensure their mechanical properties remain unchanged.

Paraghiaia / Gravel-excluder

	Codice Code	Denominazione commerciale Name	A mm	B mm	C mm	D mm	h mm	h1 mm	Conf/pz Pcs/box
1	210-030-075-200	Paraghiaia Universal Elica - Ø 75-200 Helix Universal gravel-excluder Ø 75-200	207	230	-	-	50	219	50
2	210-030-080-200	Paraghiaia Universal Ragno - Ø 80-200 Spider Universal gravel-excluder Ø 80-200	207	189	-	-	50	144	50
3	210-030-085-150	Paraghiaia Sombra Ø 150-200 Sombra Universal gravel-excluder Ø 150-200	100	183	336	7-13	160	28-40	25
4	210-030-090-010	Paraghiaia Angolare Universal Universal Angular gravel-excluder	108	184	67	-	112	55	20

1

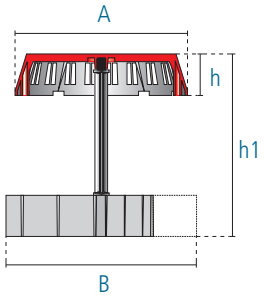

2

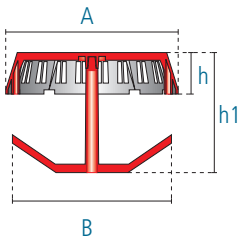

3

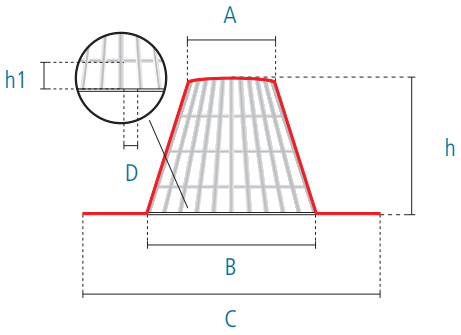

4

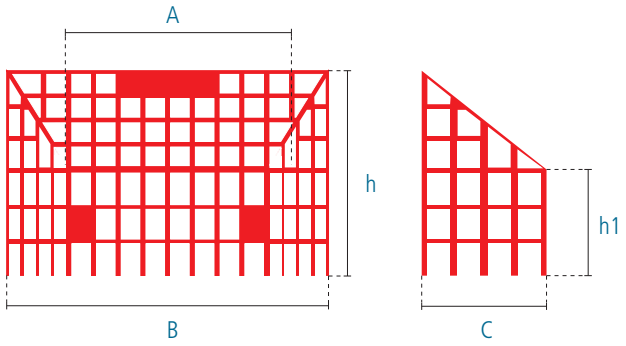

ESEMPI DI POSA / INSTALLATION EXAMPLES

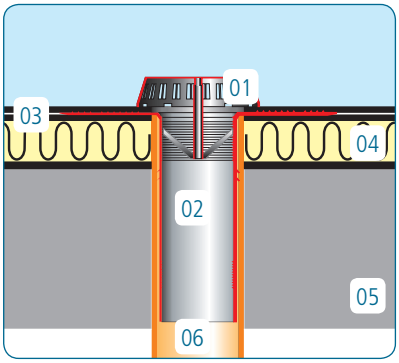

01. Paraghiaia / Gravel-excluder
02. Bocchetta Ermetic / Ermetic drain connector
03. Posa a sandwich / Sandwich laying
04. Pannello isolante / Insulating panel
05. Soletta / Slab
06. Tubo pluviale di scarico / Rainwater drain pipe

PROLUNGA RIGIDA IN TPE
RIGID TPE EXTENSION

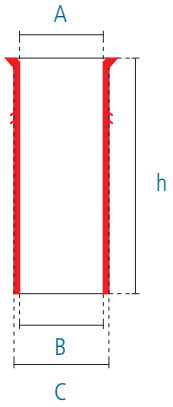

La PROLUNGA RIGIDA IN TPE serve a prolungare il codolo della bocchetta Ermetic h 240 fino alla lunghezza desiderata. La svasatura superiore ha la funzione di ospitare del silicone o dell'altra pasta sigillante, per aumentare la sicurezza di tenuta nel tempo.

Il codolo di scarico, come nelle bocchette Ermetic, è dotato di due anelli che garantiscono la tenuta ermetica antirigurgito in caso di risalita d'acqua lungo il tubo pluviale.
Il materiale elastico con cui è prodotta garantisce la tenuta stagna nel tempo. La sua forma è leggermente conica per favorire la posa in opera nei tubi pluviali.
Ha un'ottima resistenza alle degradazioni causate dal sole, dall'ozono e dagli altri agenti atmosferici o chimici normalmente presenti.

L'elasticità della materia prima con cui è prodotta consente di ottenere un'ottima flessibilità anche alle basse temperature, permettendo di mantenere invariate le caratteristiche meccaniche e fisiche per lungo tempo.

The RIGID TPE EXTENSION is used to extend the shank of the Ermetic drain connector h 240 to the desired length.
The flaring at the top is designed to fit silicone or sealing paste to ensure long-term sealing.

As the Ermetic drain connectors, the drain shank has two rings to make sure the product is watertight and does not overflow if any water comes back up the rainwater drain pipe. The elastic material they are made with ensures long-term watertightness. The slightly conical shape of the shank allows for fast and simple installation in rainwater drain pipes. They provide excellent resilience to deterioration caused by the sun, ozone and other weather agents or chemicals normally found in the atmosphere.

The elasticity of the material allows for excellent flexibility even at low temperatures, which ensures mechanical and physical properties are maintained over time.

Prolunga rigida in TPE h 240 (per bocchette Ermetic h 240)
Rigid TPE extension h 240 (for Ermetic drain connector h 240)

	Codice Code	Denominazione commerciale Name	A mm	B mm	C mm	h mm	Conf/pz Pcs/box
1	210-040-240-040	Prolunga / Extension - TPE h 240 Ø 40	26	24	33	243	25
2	210-040-240-060	Prolunga / Extension - TPE h 240 Ø 60	48	43	53	243	25
3	210-040-240-075	Prolunga / Extension - TPE h 240 Ø 75	65	61	70	243	25
4	210-040-240-080	Prolunga / Extension - TPE h 240 Ø 80	69	64	74	243	25
5	210-040-240-090	Prolunga / Extension - TPE h 240 Ø 90	77	73	82	243	25
6	210-040-240-100	Prolunga / Extension - TPE h 240 Ø 100	89	84	94	243	25
7	210-040-240-110	Prolunga / Extension - TPE h 240 Ø 110	91	87	97	243	25
8	210-040-240-125	Prolunga / Extension - TPE h 240 Ø 125	114	109	119	243	18
9	210-041-240-125	Prolunga / Extension - TPE h 240 Ø 125	111	106	117	243	18

FASCETTA IN ACCIAIO INOX
STAINLESS STEEL PIPE CLAMP

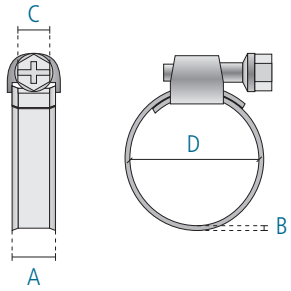

Le fascette sono utilizzabili con tutti i collarini. Vedi pagina 38 - 66 - 91

The pipe clamps can be used with any kind of collar. See page 38 - 66 - 91

La fascetta F-INOX è realizzata con anello a cremagliera stampata e bordi arrotondati per evitare danneggiamenti al codolo dei collarini.

Questa fascetta è prevalentemente indicata per applicazioni esigenti ad alta capacità di serraggio e di tenuta, in particolare per la sigillatura superiore dei collarini nei vari diametri disponibili.

Il materiale scelto, acciaio INOX AISI 304, ne garantisce la durata per lungo tempo mantenendo inalterate le proprietà di serraggio.

The F-INOX pipe clamp is made with a pressed ring band and rounded edges to prevent damage to the shank of the collar.

This pipe clamp is mostly recommended for demanding applications with high clamping and sealing capacity, especially for the upper sealing of the collars in the various available diameters.

The chosen material, AISI 304 stainless steel ensures long-term durability whilst maintaining its clamping properties over time.

Fascetta in acciaio inox / Stainless steel pipe clamp

	Codice Code	Denominazione commerciale Name	A mm	B mm	C mm	D mm	Coppia consigliata Tightening torque	Conf/pz Pcs/box
1	210-370-009-008	F-INOX 9 mm Ø 8-16	9	0,6	7	8-16	8	25
2	210-370-009-012	F-INOX 9 mm Ø 12-20	9	0,6	7	12-20	8	25
3	210-370-009-025	F-INOX 9 mm Ø 25-45	9	0,6	7	25-45	8	25
4	210-370-009-050	F-INOX 9 mm Ø 50-70	9	0,6	7	50-70	8	25
5	210-370-009-070	F-INOX 9 mm Ø 70-90	9	0,6	7	70-90	8	25
6	210-370-009-090	F-INOX 9 mm Ø 90-110	9	0,6	7	90-110	8	25
7	210-370-009-110	F-INOX 9 mm Ø 110-130	9	0,6	7	110-130	8	25
8	210-370-009-140	F-INOX 9 mm Ø 140-160	9	0,6	7	140-160	8	25
9	210-370-012-135	F-INOX 12 mm Ø 135-165	12	0,6	7	135-165	8	25

RISCALDATORE FLESSIBILE
FLEXIBLE HEATING ELEMENT

Il RISCALDATORE FLESSIBILE è una resistenza elettrica lunga circa 220 mm e larga 15 mm.
È assemblato tramite termorestringente nero con una fascetta stringi tubo in nylon 750x7,5 mm. È dotato di un cavo elettrico lungo circa 400 mm.

La fascetta in nylon lunga circa 750 mm permette l'applicazione del riscaldatore su bocchette con DN minimo di 80 mm fino ad un DN massimo di 200 mm.
La resistenza ha una potenza di 8 watt funzionante a 220 V.

The FLEXIBLE HEATING ELEMENT is an electric resistor about 220 mm long and 15 mm wide.
It is assembled via a black heat-shrinking sheath with a 750x7.5 mm nylon pipe clamp. It has an electrical cable about 400 mm long.

With the nylon pipe clamp, about 750mm long, you can apply the heater to drain connectors with a minimum DN of 80 mm up to a maximum DN of 200 mm.
The 8-watt resistor operates at 220 V.

Riscaldatore flessibile L 220 / Flexible heating element L 220

Codice Code	Denominazione commerciale Name	A mm	B mm	C mm	D mm	Conf/pz Pcs/box
210-700-030-220	Riscaldatore flessibile L 220 cavo autoregolante 30 W Flexible heating element L 220, 30 W self-adjusting cable	14	780	230	9	1

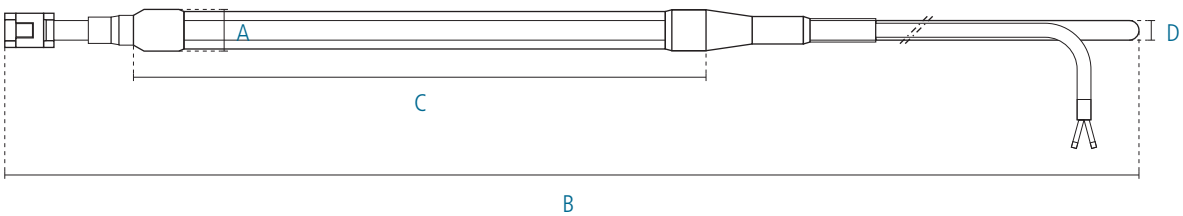

1

2

Il SUPPORTO PF orientabile è stato realizzato in 4 parti ben distinte per poterlo fissare su ogni tipo di impermeabilizzazione. È composto da una base per il fissaggio, da un supporto, da un sostegno rotante e da un cappuccio (fornito a parte).

È prodotto in polietilene modificato, stabilizzato al calore e addittivato con anti UV. I sostegni rotanti universali possono ospitare barre da 6-8 mm di diametro. I supporti PF sono adatti per coperture e per muri e sono utilizzabili con tutti i tipi di manto impermeabile.

The ADJUSTABLE PF SUPPORT consists of 4 separate parts so that it can be attached to any kind of waterproofing.
It consists of a fixing base, a support, a rotating head and a cap (supplied separately).

It is made with modified, heat-stabilised polyethylene with the addition of an anti-UV treatment. The universal rotating heads can accommodate bars of a diameter measuring 6-8 mm. The PF supports are suitable for roofs and walls and can be used with any kind of waterproof felt.

Supporto PF orientabile / Adjustable PF support

	Codice Code	Denominazione commerciale Name	A mm	B mm	C mm	h mm	Conf/pz Pcs/box
1	210-800-010-080	Supporto PF orientabile / Adjustable PF support	102	106	6,3	73	100
2	210-800-010-200	Cappuccio PF / PF cap	-	-	-	-	100

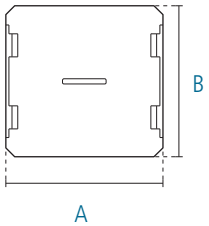

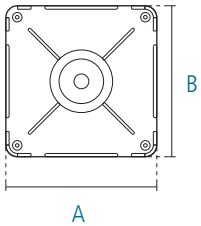

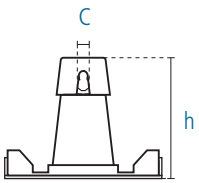

RACCORDO ANGOLARE PER BOCCHETTE ANGOLARI
BEND FOR CORNER FITTINGS

1

3

I RACCORDI ANGOLARI hanno la funzione di deviare le acque piovane dalle bocchette angolari posizionate orizzontalmente, agli scarichi pluviali verticali.

Sia i raccordi a sezione 65x100 mm che a sezione 100x100 mm sono disponibili nei diametri d'uscita da 80 e da 100 mm. La forma molto lineare priva di scanalature gli dona un buon effetto estetico permettendo di utilizzarli anche in edifici di particolare pregio.

Le alette interne consentono un perfetto aggancio con le bocchette evitando qualsiasi deformazione nel tempo. Il colore marrone testa di moro consente ai raccordi di integrarsi perfettamente con i tubi pluviali normalmente in commercio.

The BENDS are used to divert rainwater from the corner fittings positioned horizontally in relation to the vertical rainwater drains.

Both bends with a 65x100mm cross-section and a 100x100mm cross-section are available with 80 and 100mm outfeed diameters. The very linear design with no grooves adds a nice aesthetic effect and means they can also be used in particularly fine buildings.

The inner fins firmly attach them to the drain connector and prevent any warping over time. With their dark brown colour, the bends blend in perfectly with rainwater pipes normally available on the market.

Raccordo angolare per bocchette angolari / Bend for corner fittings

	Codice Code	Denominazione commerciale Name	A mm	B mm	h mm	Conf/pz Pcs/box
1	210-300-065-080	Raccordo Angolare / Bend - 65x100 Ø 80	100	77	65	10
2	210-300-065-100	Raccordo Angolare / Bend - 65x100 Ø 100	100	97	65	10
3	210-300-100-080	Raccordo Angolare / Bend - 100x100 Ø 80	100	77	100	10
4	210-300-100-100	Raccordo Angolare / Bend - 100x100 Ø 100	100	97	100	10

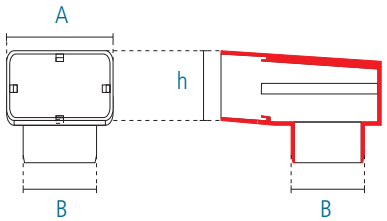

1

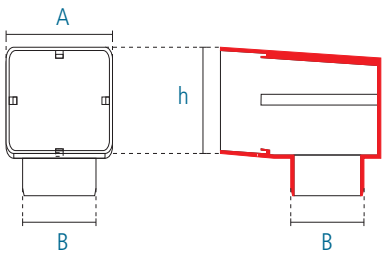

3

CURVA E MANICOTTO PER BOCCHETTE SPEIER
BEND AND SLEEVE FOR SPEIER DRAIN CONNECTORS

RAL 7037

1

6

Questi RACCORDI dotati di bicchiere con guarnizione sono adatti all'utilizzo con le bocchette Speier permettendo di prolungarne, sia in orizzontale che in verticale, il codolo in modo ottimale ed ermetico.
Grazie ad essi si collegano le bocchette Speier ai pluviali con i seguenti Ø 50-75-90-110-125.
I MANICOTTI, invece, consentono di prolungare in modo ermetico il codolo della bocchetta e di collegare terrazze divise da muretti; sono disponibili nei Ø 50-75-90-110-125.

These BENDS equipped with gasket in the neck are available to be used with Speier drain connectors allowing to extend optimally and hermetic, both horizontally and vertically, the shank.
They allow the connection with Speier drain connectors to drain pipes with following Ø 50-75-90-110-125.
SLEEVES are used to extend hermetically the shank of the drain connector and to connect terraces divided by walls; they are available with Ø 50-75-90-110-125.

Curva e manicotto per bocchette Speier / Bend and sleeve for Speier drain connectors

	Codice Code	Denominazione commerciale Name	A mm	B mm	C mm	Conf/pz Pcs/box
1	210-350-050-050	Curva / Bend - PP 87° Ø 50-50	50	-	-	15
2	210-350-075-075	Curva / Bend - PP 87° Ø 75-75	75	-	-	10
3	210-350-090-090	Curva / Bend - PP 87° Ø 90-90	90	-	-	15
4	210-350-110-110	Curva / Bend - PP 87° Ø 110-110	110	-	-	15
5	210-350-125-125	Curva / Bend - PP 87° Ø 125-125	125	-	-	10
6	210-360-050-050	Manicotto / Sleeve - PP Ø 50-50	50	110	67	15
7	210-360-075-075	Manicotto / Sleeve - PP Ø 75-75	75	115	74	10
8	210-360-090-090	Manicotto / Sleeve - PP Ø 90-90	90	102	67	15
9	210-360-110-110	Manicotto / Sleeve - PP Ø 110-110	110	132	82	15
10	210-360-125-125	Manicotto / Sleeve - PP Ø 125-125	125	167	118	10

1

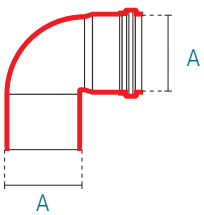

6

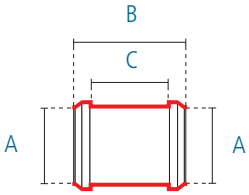

PAVIMENTAZIONI
FLOORINGS

Introduzione ai supporti per pavimenti sopraelevati / *Introduction to supports for raised floorings* pag. 122 - 123

Supporti ad altezza fissa ed accessori / *Fixed height supports and accessories* pag. 124 - 125

Supporti ad altezza regolabile / *Adjustable height supports* pag. 126 - 127

Estratto dal Catalogo specifico "Supporti per pavimenti sopraelevati"

È possibile richiedere il catalogo completo di tutta la gamma di supporti per pavimentazioni ed accessori contattandoci al numero telefonico +39 0421 322525 o tramite il nostro sito internet www.impertek.com

Extract from the specific Catalogue of "Supports for raised floorings"

You can ask for the full catalogue that covers the entire range of flooring supports and accessories by contacting us on + 39 0421 322525 or through our website www.impertek.com

SUPPORTI
per pavimenti sopraelevati

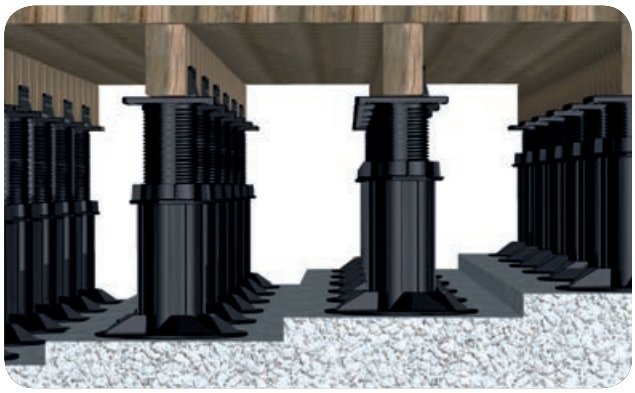

Un sistema versatile e completo per risolvere definitivamente in modo facile e senza demolizioni tutti i problemi di pavimenti da esterno.

Una serie completa di soluzioni in grado di adattarsi alla maggior parte delle situazioni presenti in cantiere.

I nostri supporti consentono di scegliere la miglior soluzione in base al tipo di pavimento da posare: che sia legno, legno composito, ceramica, marmo o granito.

A versatile and complete system to easily solve all problems regarding external floorings, without demolishing anything.

A full range of solutions that can suit most situations on-site.

Our supports enable you to select the best solutions according to the type of floor to lay, whether it is made of wood, composite wood, ceramic, marble or granite.

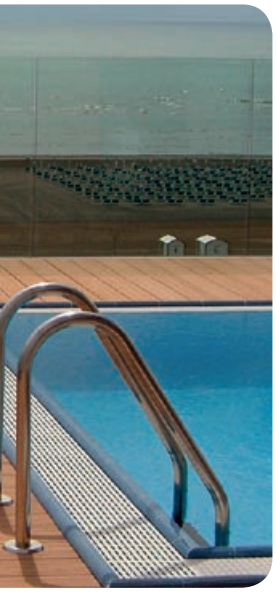

SUPPORTS
for raised floorings

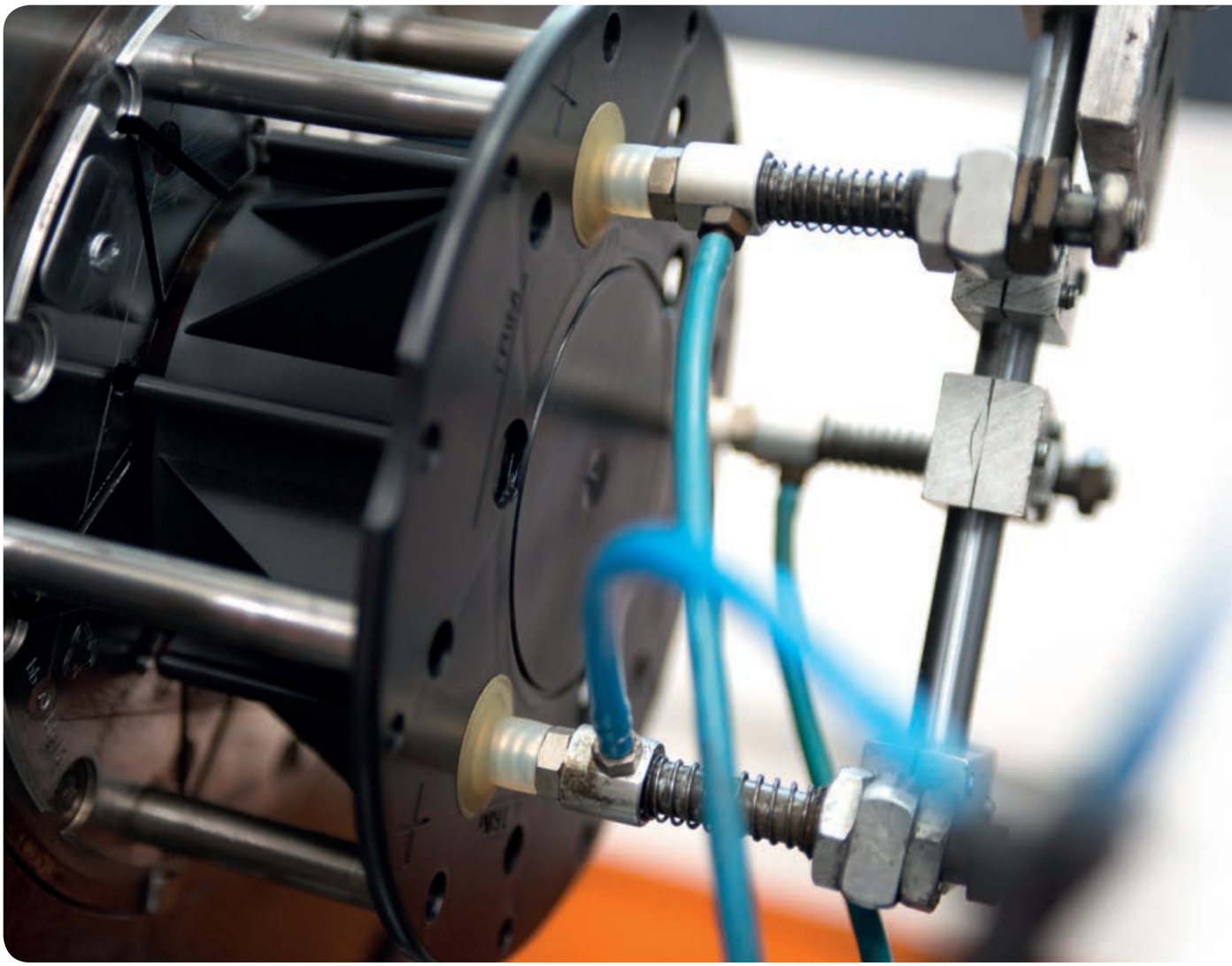

SUPPORTI FISSI ED ACCESSORI
FIXED SUPPORTS AND ACCESSORIES

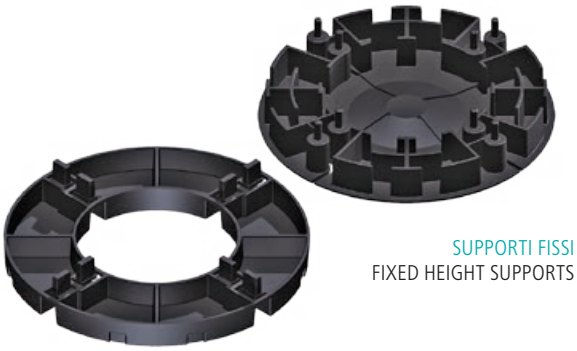

SUPPORTI FISSI
FIXED HEIGHT SUPPORTS

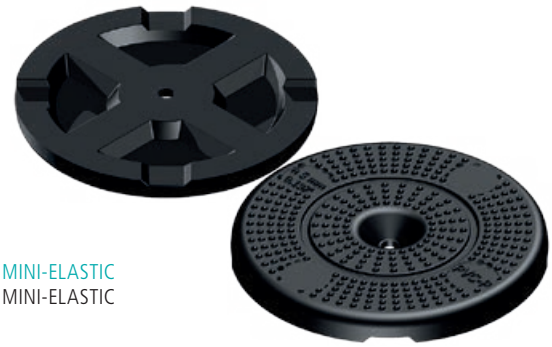

MINI-ELASTIC
MINI-ELASTIC

LIVELLATORI
LEVELLERS

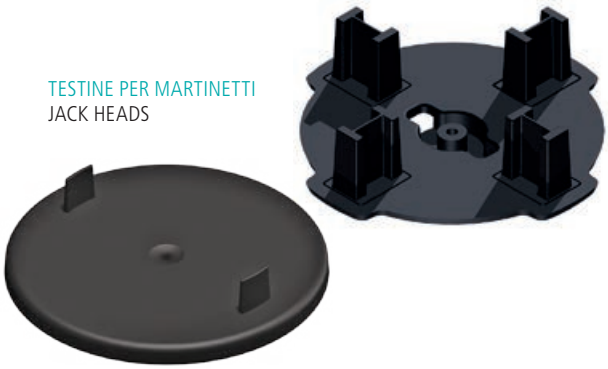

TESTINE PER MARTINETTI
JACK HEADS

I SUPPORTI FISSI sono utilizzati per coprire quote minime e quando le caratteristiche della terrazza non consentono altezze maggiori come, ad esempio, quando la soglia della porta è molto bassa.

FIXED SUPPORTS - are used to cover small areas and when the features of the terrace do not permit increased heights, for example, when the entrance door is very low.

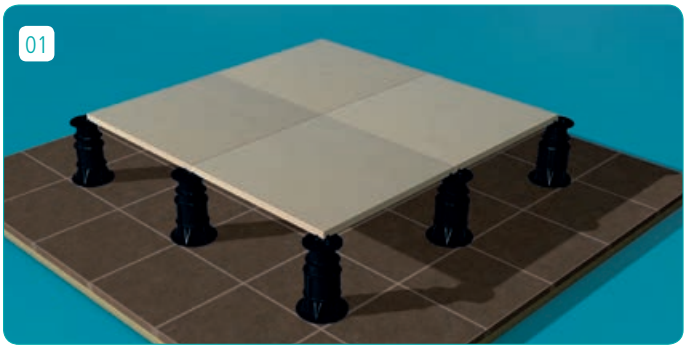

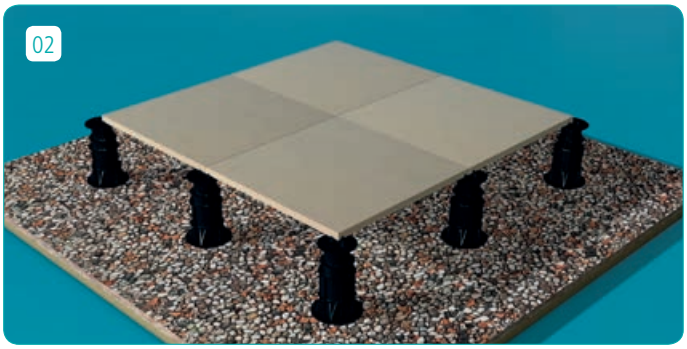

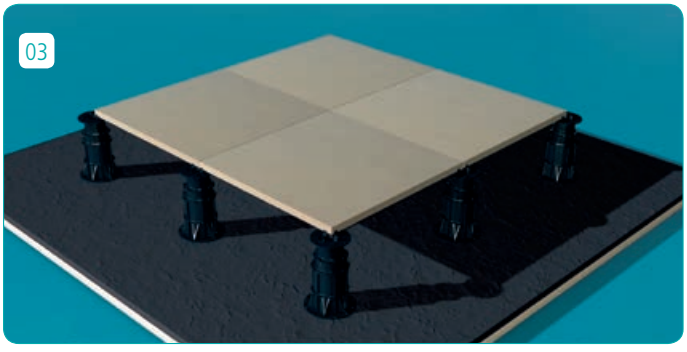

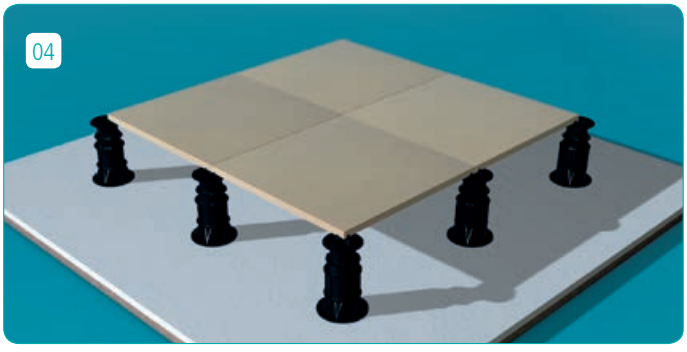

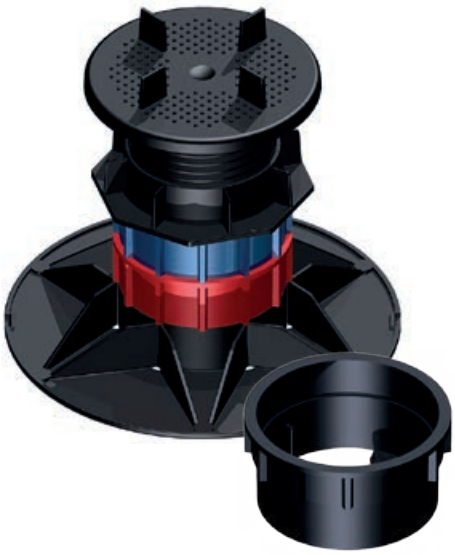

PROLUNGHE PER MARTINETTI
JACK EXTENSIONS

EASY-FLAT
EASY-FLAT

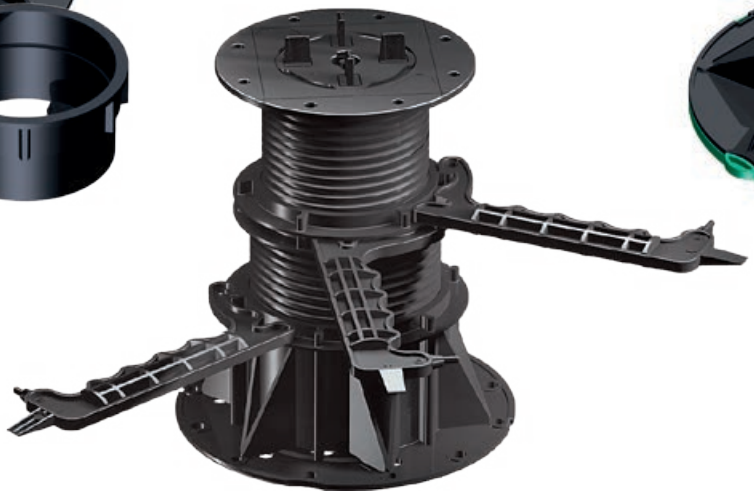

EASY-KEY
EASY-KEY

EASY-FLAT - Regolatore di pendenza per una perfetta planarità della posa in opera.

Permette una precisa compensazione della pendenza mantenendo il supporto sempre in asse di 90° rispetto al pavimento e un'uniforme distribuzione del carico sul supporto eliminando l'effetto "Torre di Pisa" - poco indicato in particolare nelle altezze maggiori e con molta pendenza.

Compatibile con tutti i supporti regolabili.

EASY-FLAT - Slope adjustment for perfect level installation.

It compensates perfectly the slope by keeping the support permanently in a 90° axis to the floor and evenly distributes the load on the support, eliminating the "Tower of Pisa" effect, which is not very suitable especially with increased heights and steeper slopes.

Compatible with all adjustable supports.

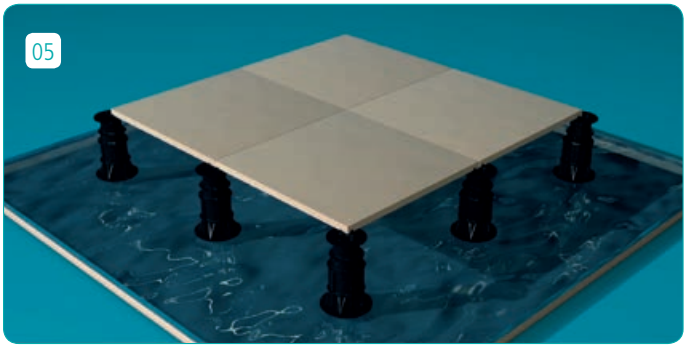

01. Posa su pavimento preesistente
Installation on existing flooring
02. Posa su ghiaino stabilizzato
Installation on stabilised membrane
03. Posa su guaina bituminosa
Installation on bituminous membrane
04. Posa su guaina liquida - manti sintetici
Installation on liquid membrane - synthetic felt
05. Posa per fontane e giochi d'acqua
Installation on fountains and water features

SUPPORTI AD ALTEZZA REGOLABILE
ADJUSTABLE HEIGHT SUPPORTS

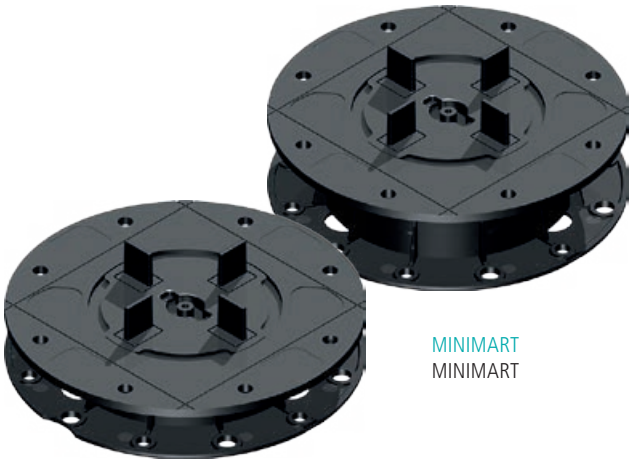

MINIMART
MINIMART

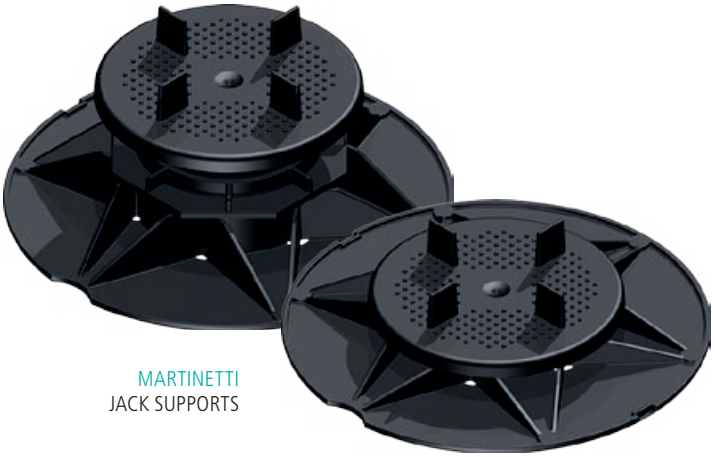

MARTINETTI
JACK SUPPORTS

Capacità di resistenza ai carichi 400 Kg/pz
Capacity to withstand loads of 400 Kg/piece
Diametro del supporto 150/200 mm
Support diameter 150/200 mm
Temperatura di posa da -40 °C fino a 75 °C
Installation temperature -40 °C up to 75 °C

SEZIONABILI: È possibile adattare i supporti a qualsiasi tipo di superficie di posa sezionando la base.
CAN BE SECTIONED: It is possible to adapt supports to any type of surface by sectioning the base.

IDEALI PER REALIZZARE
- terrazze;
- bordi piscina;
- passaggi pedonali su coperture e giardini pensili.

DOVE POSARE I SUPPORTI
- su vecchie pavimentazioni esistenti senza demolizione;
- direttamente su qualsiasi tipo di impermeabilizzazione;
- direttamente sull'isolante termico in caso di tetti rovesci;
- su soletta in cemento.

VANTAGGI
- perfetta planarità della pavimentazione finale;
- semplicità e velocità di posa;
- alleggerimento della pavimentazione finale;
- regolazione millimetrica dell'altezza finale della pavimentazione;
- recupero di pavimentazioni con varie altezze;
- facile ispezionabilità e manutenzione dell'impermeabilizzazione senza demolizione;
- riduzione della trasmissione dei rumori;
- aumento dell'isolamento termico;
- passaggio di impianti sotto il pavimento (impianti idraulici ed elettrici).

Il sistema è compatibile con moltissime tipologie di pavimentazione: piastrelle in gres, piastre prefabbricate in calcestruzzo, pietre naturali, granito, legno, legno composito etc.

IDEAL FOR
- *terraces;*
- *pool sides;*
- *walkways on roofing and hanging gardens.*

WHERE TO INSTALL THE SUPPORTS
- *on old existing flooring, without demolishing anything;*
- *directly on any type of cement waterproofing slab;*
- *directly on the thermal insulation in the event of inverted roofs;*
- *on a cement slab.*

BENEFITS
- *perfect levelness of the final flooring;*
- *simple, quick installation;*
- *lightening of final flooring;*
- *millimetrical adjustment of the final flooring height;*
- *recovery of flooring with various heights;*
- *easy inspection and maintenance of the waterproofing membrane without demolition;*
- *reduction of noise transmission;*
- *increase of thermal insulation;*
- *passage of systems under the floor (hydraulic and electric systems).*

The system is compatible with many types of flooring: stoneware tiles, precast concrete slabs, natural stone, granite, wood, composite wood, etc.

MARTINETTI XL
XL JACK SUPPORTS

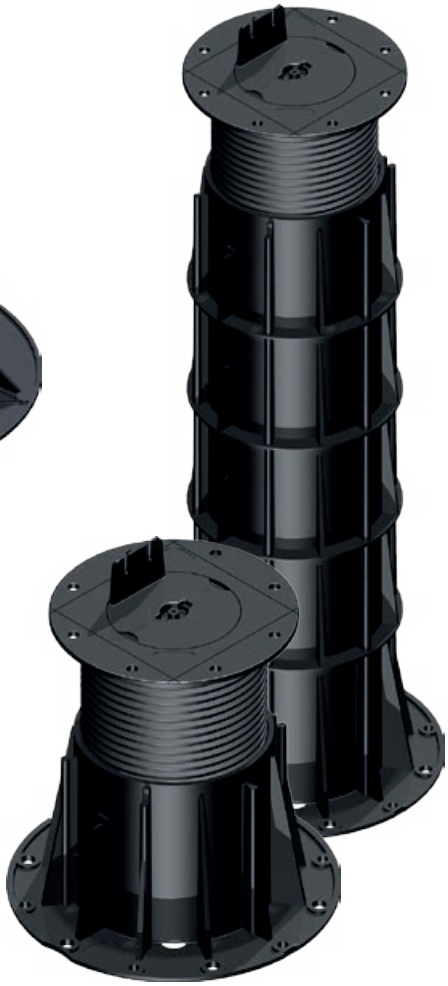

MEGAMART S
S MEGAMART

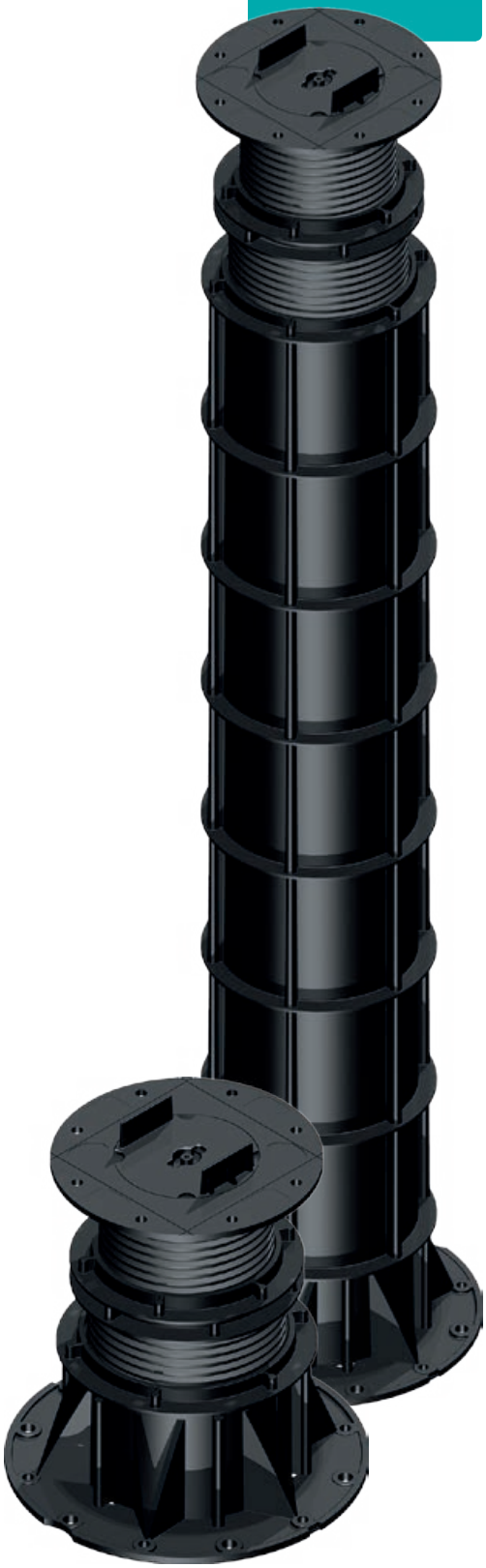

MEGAMART
MEGAMART

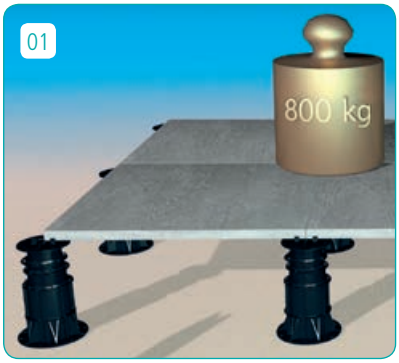

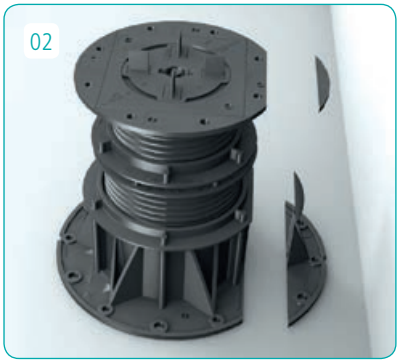

01. Resistenza ai carichi fino a 800 Kg per Megamart e Megamart S
Can withstand loads of up to 800 Kg Megamart and S Megamart
02. Rimozione aree sezionabili per posa perimetrale
Removal of sectioned areas for perimeter installation

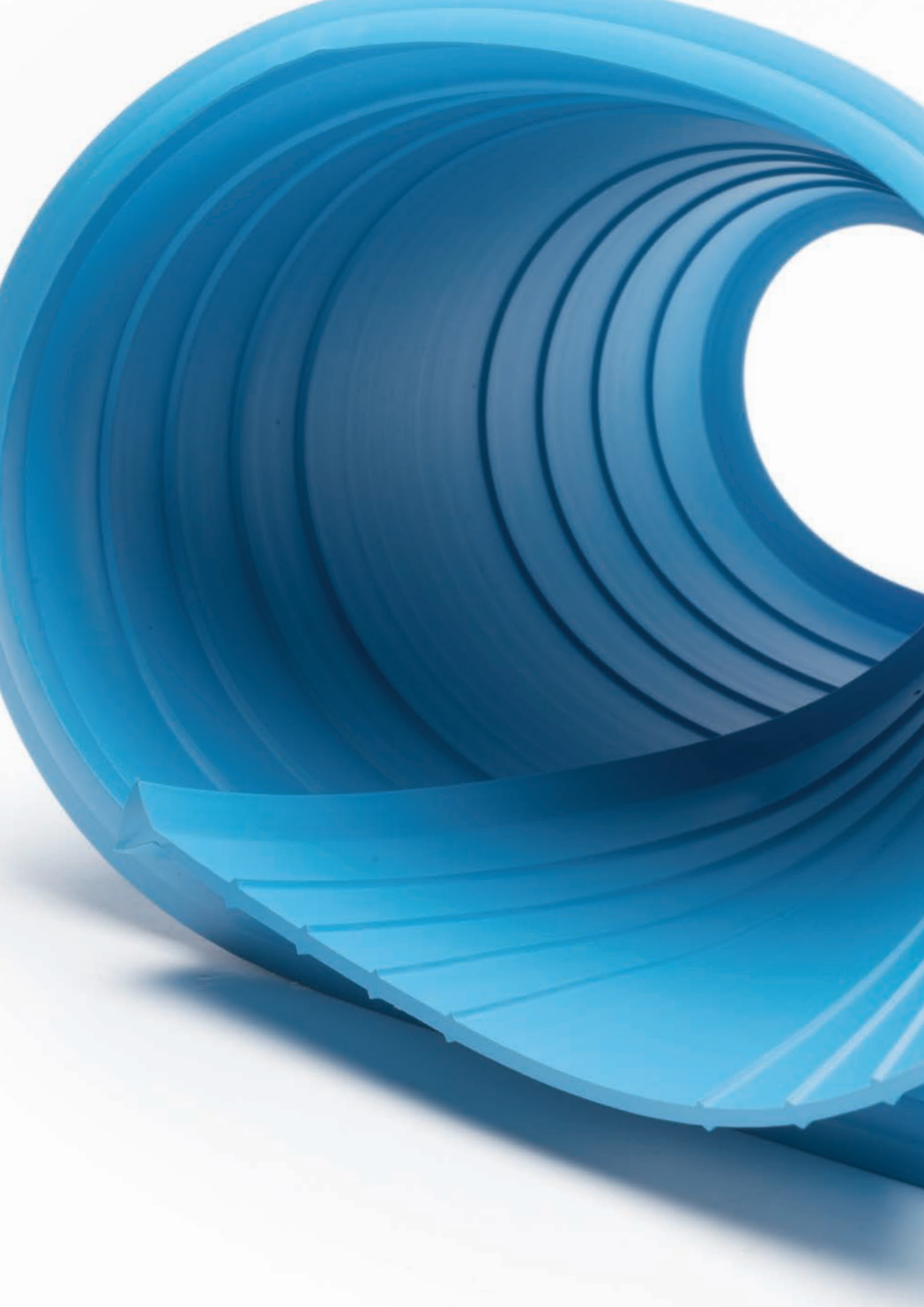

FONDAZIONI / FOUNDATIONS

490	Waterstop bentonitico / *Bentonitic waterstop*	pag. 130 - 133
510	Waterstop posa interna / *Waterstop for internal installation*	pag. 134 - 137
510	Waterstop posa esterna / *Waterstop for external installation*	pag. 138 - 141

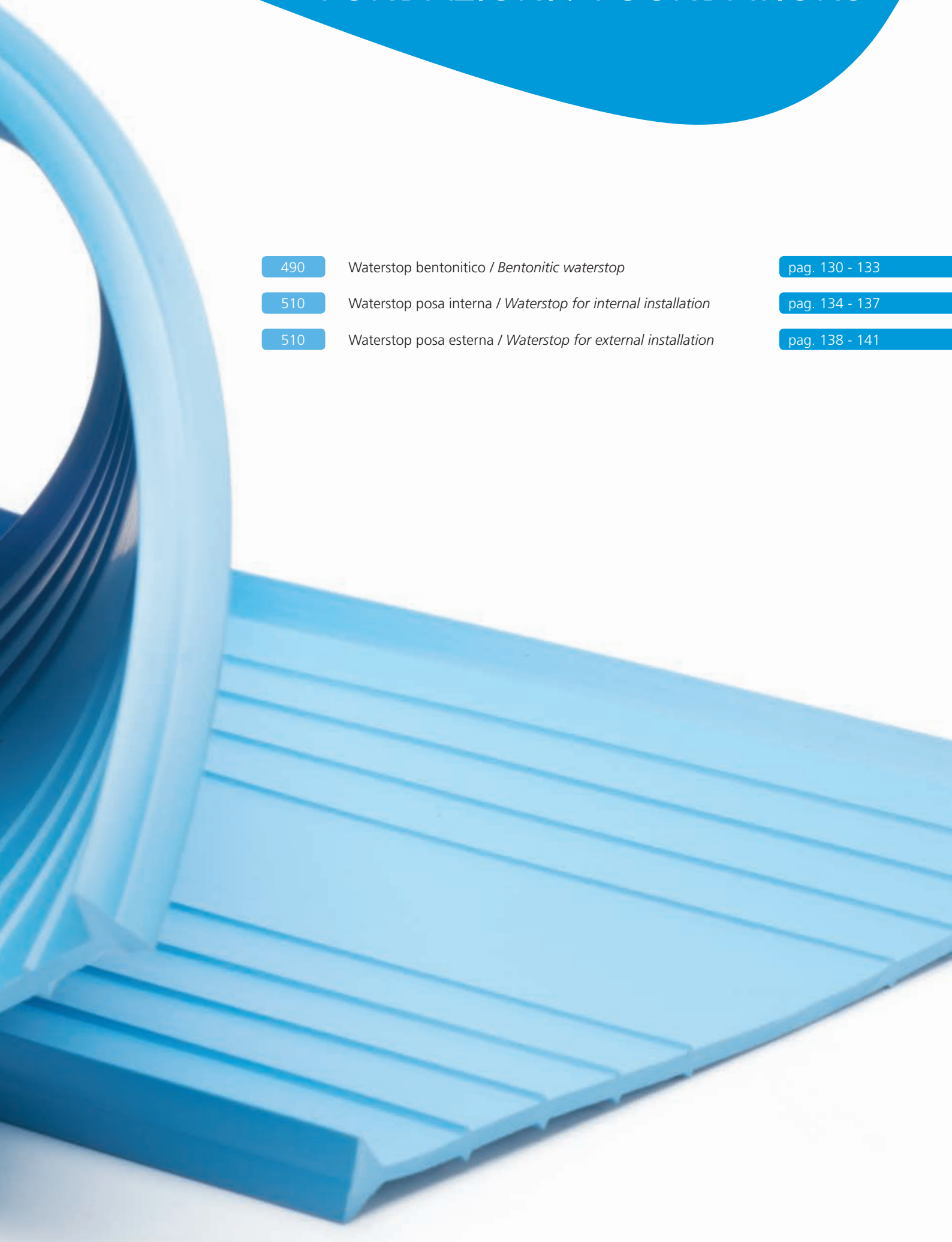

WATERSTOP BENTONITICO "T"
"T" BENTONITE WATERSTOP

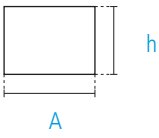

IMPERSTOP "T" con talco

Nastro a rigonfiamento in bentonite per l'impermeabilizzazione economica di ripresa getto.

DATI TECNICI IMPERSTOP "T" 18x24

Materiale: Bentonite (Monimontonit), legante, stucco, additivi.
Certificati di prove: Hygiene Institut Gelsenkirchen (Certificato per acqua potabile) ACL Analytisch Chemisches Labor GmbH (diversi certificati di prove).
Caratteristiche del prodotto:
Rivestimento: talco
Misure: 18x24 mm.
Peso: 750 g/m.
Volume di rigonfiamento >500%

IMPERSTOP "T" with talcum powder

Bentonite re-inflating tape for low-cost waterproofing connecting concrete casting.

TECHNICAL DATA FOR IMPERSTOP "T" 18x24

Material: Bentonite (monimontonit), binder, filler, additives.
Test certificates: Hygiene Institut Gelsenkirchen (drinking water certificate) Acl Analytisch Chemisches Labor Gmbh (various test certificates).
Product characteristics:
Coating: talcum powder
Size: 18x24 mm.
Weight: 750 g/m.
Inflating volume >500%

Waterstop bentonitico "T" / "T" bentonite Waterstop

Codice Code	Denominazione commerciale Name	A mm	h mm	M Lm
490-010-100-018	Imperstop "T" 24x18	24	18	20

WATERSTOP BENTONITICO "RR"
"RR" BENTONITIC WATERSTOP

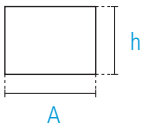

IMPERSTOP "RR" con rivestimento ritardante

Nastro a rigonfiamento in bentonite per l'impermeabilizzazione economica di riprese getto.
Il nastro a rigonfiamento in bentonite Imperstop "RR" si distingue per un nuovo speciale rivestimento brevettato che ritarda di 2-3 giorni un prematuro rigonfiamento dovuto a pioggia.
Lo speciale rivestimento agisce in funzione del valore di pH.
La pioggia con valore di pH 7 (neutrale) non scioglie il rivestimento per 2-3 giorni.
Lo speciale rivestimento viene sciolto chimicamente durante l'installazione con cemento fresco che invece ha un pH = 11 (basico, che può variare leggermente secondo la qualità del calcestruzzo).

DATI TECNICI IMPERSTOP "RR" 18x24

Materiale: Bentonite (Monimontonit), legante, stucco, additivi
Rivestimento: Polimero speciale, reagisce al valore di pH.
Certificati di prove: Hygiene Institut Gelsenkirchen (Certificato per acqua potabile) ACL Analytisch Chemisches Labor GmbH (diversi certificati di prove).
Caratteristiche del prodotto:
Rivestimento: Rivestimento speciale 2µm. Il valore di pH del cemento determina la soluzione chimica del rivestimento.
Misure: 18x24 mm. Peso: 750 g/m. Volume di rigonfiamento >500%. Speciale rivestimento brevettato.

IMPERSTOP "RR" with retardant coating

Bentonite re-inflating tape for low-cost waterproofing connecting concrete castings.
The Imperstop "RR" inflating bentonite tape stands out for its new special patented coating that retards premature inflation due to rain by 2-3 days.
The special coating acts according to the pH value. Rain with a pH value of 7 (neutral) will not dissolve the coating for 2-3 days.
The special coating is chemically dissolved during installation with fresh cement, which instead has a pH value=11 (alkaline, it may vary slightly according to the quality of the concrete).

TECHNICAL DATA FOR IMPERSTOP "RR" 18x24

Material: Bentonite (monimontonit), binder, filler, additives
Coating: special polymer, reacts to the pH value.
Test certificates: Hygiene Institut Gelsenkirchen (drinking water certificate) Acl Analytisch Chemisches Labor Gmbh (various test certificates).
Product characteristics:
Coating: special 2µm coating. The cement's pH value determines the coating's chemical solution.
Size: 18x24 mm. Weight: 750 g/m. Inflating volume >500%. (special patented coating).

Waterstop bentonitico "RR" / "RR" bentonite Waterstop

Codice Code	Denominazione commerciale Name	A mm	h mm	M Lm
490-010-200-018	Imperstop "RR" 24x18 con rivestimento ritardante / with retardant coating	24	18	20

ACCESSORI PER WATERSTOP BENTONITICO
ACCESSORIES FOR THE BENTONITIC WATERSTOP

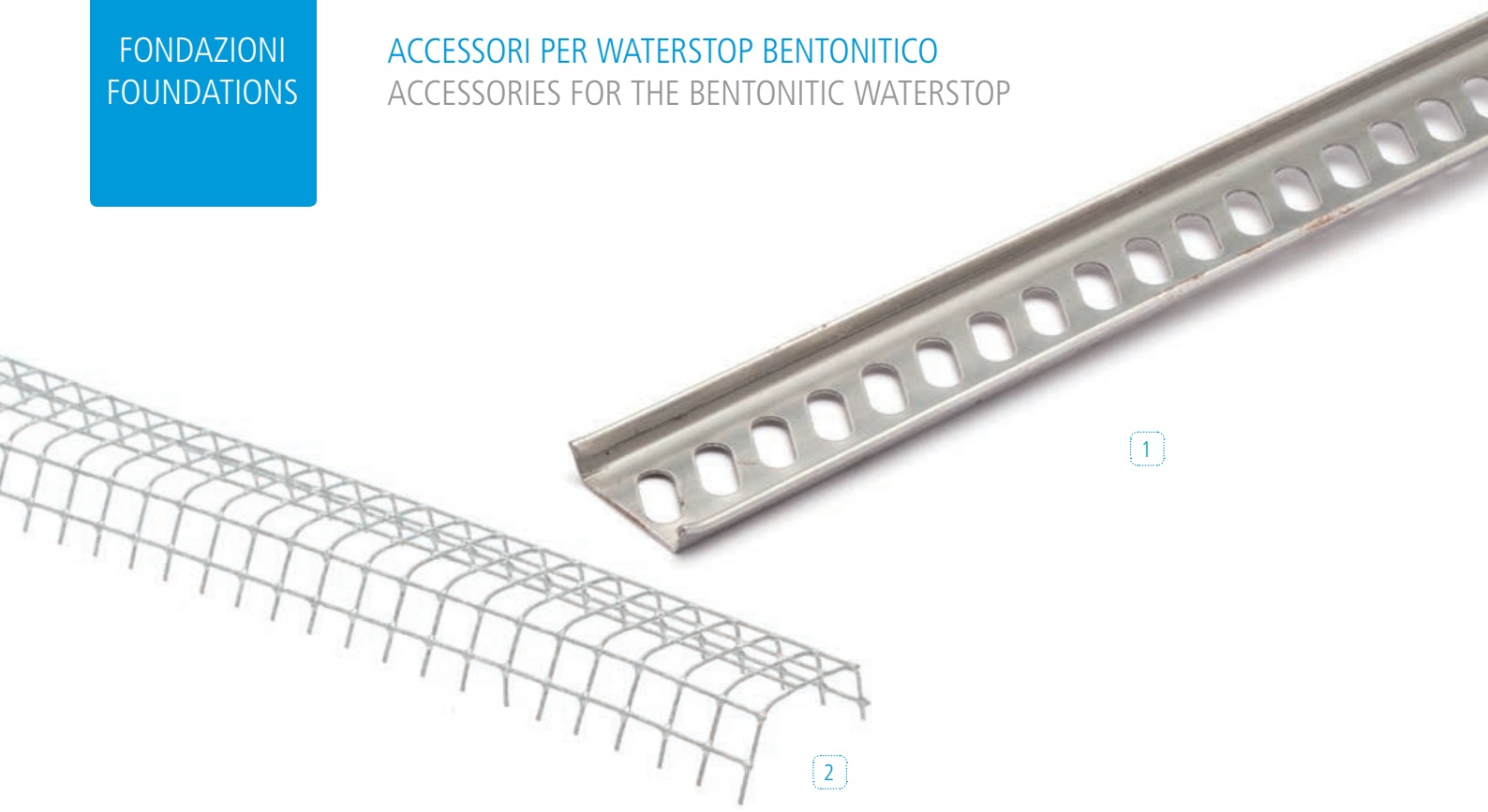

01. POSA CON BARFIX / LAYING WITH BARFIX

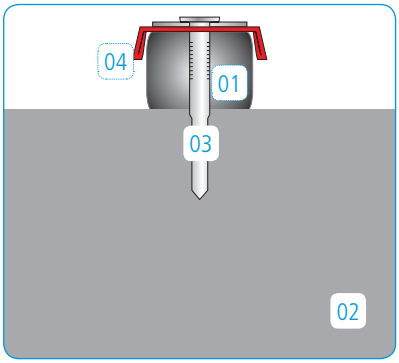

01. Waterstop bentonitico / Bentonitic waterstop
02. Getto in calcestruzzo / Concrete casting
03. Chiodo con rondella sparato / Spit nail with washer
04. Barfix / Barfix

02. POSA CON RETEFIX / LAYING WITH RETEFIX

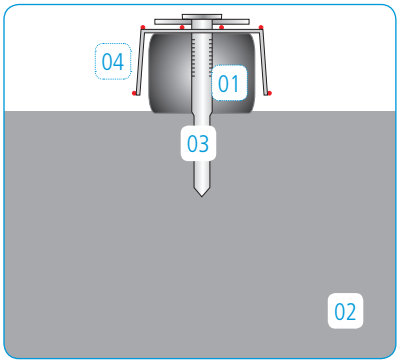

01. Waterstop bentonitico / Bentonitic waterstop
02. Getto in calcestruzzo / Concrete casting
03. Chiodo con rondella sparato / Spit nail with washer
04. Retefix / Retefix

03. POSA CON BENTONITIC-FIX / LAYING WITH BENTONITIC-FIX

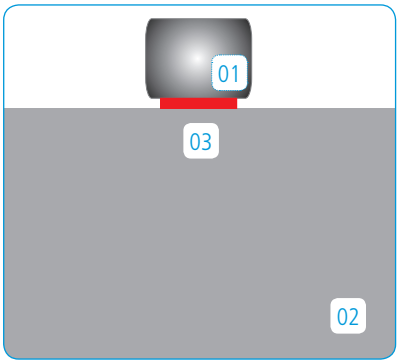

01. Waterstop bentonitico / Bentonitic waterstop
02. Getto in calcestruzzo / Concrete casting
03. Bentonitic-fix / Bentonitic-fix

04. POSA CON CHIODI SPARATI / LAYING WITH SPIT NAILS

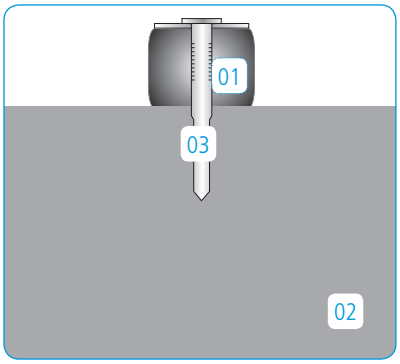

01. Waterstop bentonitico / Bentonitic waterstop
02. Getto in calcestruzzo / Concrete casting
03. Chiodo con rondella sparato / Spit nail with washer

Accessori per Waterstop bentonitico / Accessories for bentonitic Waterstop

	Codice Code	Denominazione commerciale Name	A mm	B mm	h mm	Conf/pz Pcs/box
1	490-020-100-030	Barfix 30x7xsp1	1000	30	7	40
2	490-020-100-035	Retefix 33x16xsp0,8	1000	33	15	40
3	490-020-150-300	Bentonitic-fix 300 ml	-	-	-	20

3

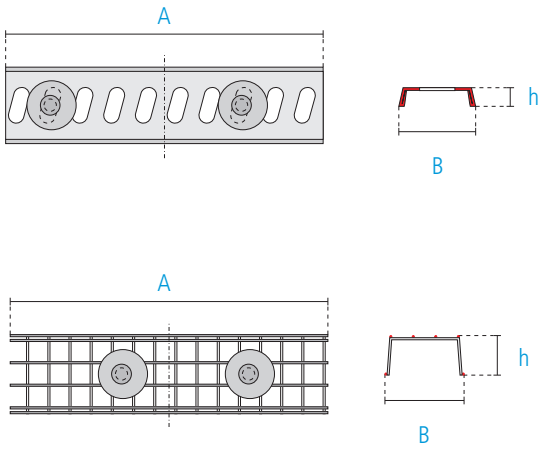

ESEMPI DI POSA / INSTALLATION EXAMPLES

01

Posa con BARFIX 3 fissaggi per metro con chiodi sparati / Laying with Barfix 3 fixings per metre with spit nails

02

Posa con RETEFIX 4 fissaggi per metro con chiodi sparati / Laying with retefix 4 fixings per metre with spit nails

03

Posa con BENTONITIC-FIX 1 cartuccia per circa 10 ml / Laying with bentonitic-fix 1 cartridge every 10 linear metres approx.

04

Posa con 5 fissaggi per metro con chiodi sparati / Laying with 5 fixings per metre with spit nails

RAL 5012

WATERSTOP "RG" PER RIPRESA GETTO
"RG" WATERSTOP FOR CONNECTING CONCRETE CASTING

Il profilo WATERSTOP "RG" è utilizzato per l'impermeabilizzazione nella ripresa di getto e assicura la tenuta idraulica anche in presenza di pressione.

È utilizzato sia per il contenimento dell'acqua nella realizzazione, per esempio, di piscine, canali, acquedotti, serbatoi e dighe, sia per la protezione dall'acqua nelle fondazioni in genere, in gallerie e silos.

Il tipo di PVC impiegato consente l'uso del Waterstop su strutture in calcestruzzo esposte a temperature comprese tra -30 °C e +70 °C assicurando una notevole resistenza all'invecchiamento, all'aggressione chimica in ambienti alcalini, alle acque salmastre e alle soluzioni acide.

The "RG" WATERSTOP profile is used for waterproofing purposes for connecting concrete casting and is watertight even under pressure.

It is used to both contain water when making, for instance, swimming pools, ducts, waterworks, reservoirs and dams, and to insulate foundations in general, tunnels and silos from water.

The kind of PVC used means the waterstops can be used on concrete structures exposed to temperatures between -30 °C and +70 °C. This ensures noticeable resistance to ageing, chemical attacks in alkaline environments, brackish water and acid solutions.

ESEMPI DI POSA / INSTALLATION EXAMPLES

Posa interna per getti orizzontali e verticali
Internal installation for vertical and horizontal concrete castings

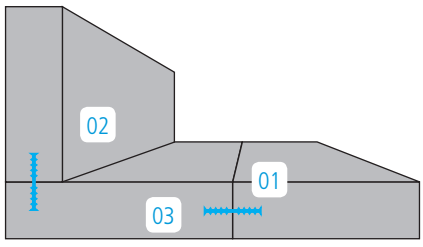

01. Getto orizzontale effettuato in due tempi
Horizontal casting done in two stages
02. Getto verticale effettuato in due tempi
Vertical casting done in two stages
03. Waterstop per ripresa dei getti
Waterstops for connecting concrete castings

Il Waterstop deve essere largo A come lo spessore S del getto
Waterstop have to be large like A as the concrete casting thickness S

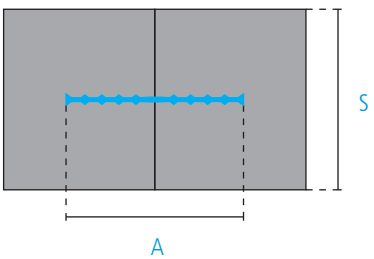

Waterstop "RG" per ripresa getto / "RG" waterstop for connecting concrete casting

	Codice Code	Denominazione commerciale Name	A mm	h mm	Conf./m Box / lm
1	510-010-050-150	Waterstop PVC "RG" 150	150	-	25
2	510-010-050-200	Waterstop PVC "RG" 200	200	-	25
3	510-010-050-220	Waterstop PVC "RG" 220	220	-	25
4	510-010-050-250	Waterstop PVC "RG" 250	250	-	25
5	510-010-050-300	Waterstop PVC "RG" 300	300	-	25
6	450-200-050-010	Clips RG-RGF	19	25	100

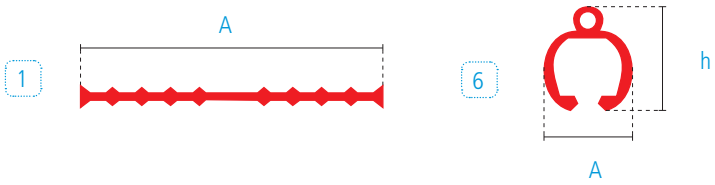

È restistente alle degradazioni causate dal sole, dall'ozono e da altri agenti atmosferici o chimici normalmente presenti nell'aria e nell'acqua di falda.

Ha un'elevata flessibilità anche alle basse temperature. Le caratteristiche meccaniche rimangono invariate nel tempo. Le clip di ancoraggio servono per fissare il bordo del Waterstop al cassero di armatura durante il getto del calcestruzzo.

It is resistant to deterioration caused by the sun, ozone and other weather agents or chemicals normally found in the air and in the groundwater.

It has excellent flexibility even at low temperatures. The mechanical properties are maintained in the long-term. The anchoring clips are used to fix the edge of the waterstops to the formwork during concreting.

DETTAGLI / DETAILS

Movimenti di assestamento longitudinali
Longitudinal and crosswise settling movements

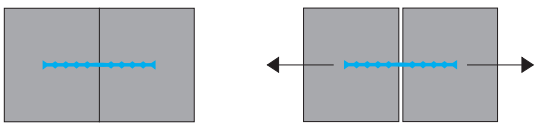

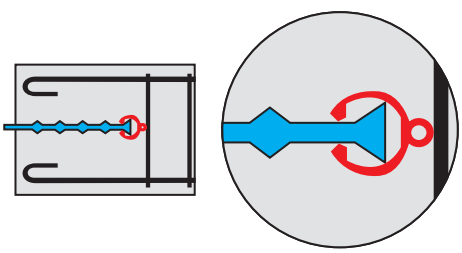

WATERSTOP "RGF" PER GIUNTO STRUTTURALE
"RGF" WATERSTOP FOR STRUCTURAL JOINT

RAL 5012

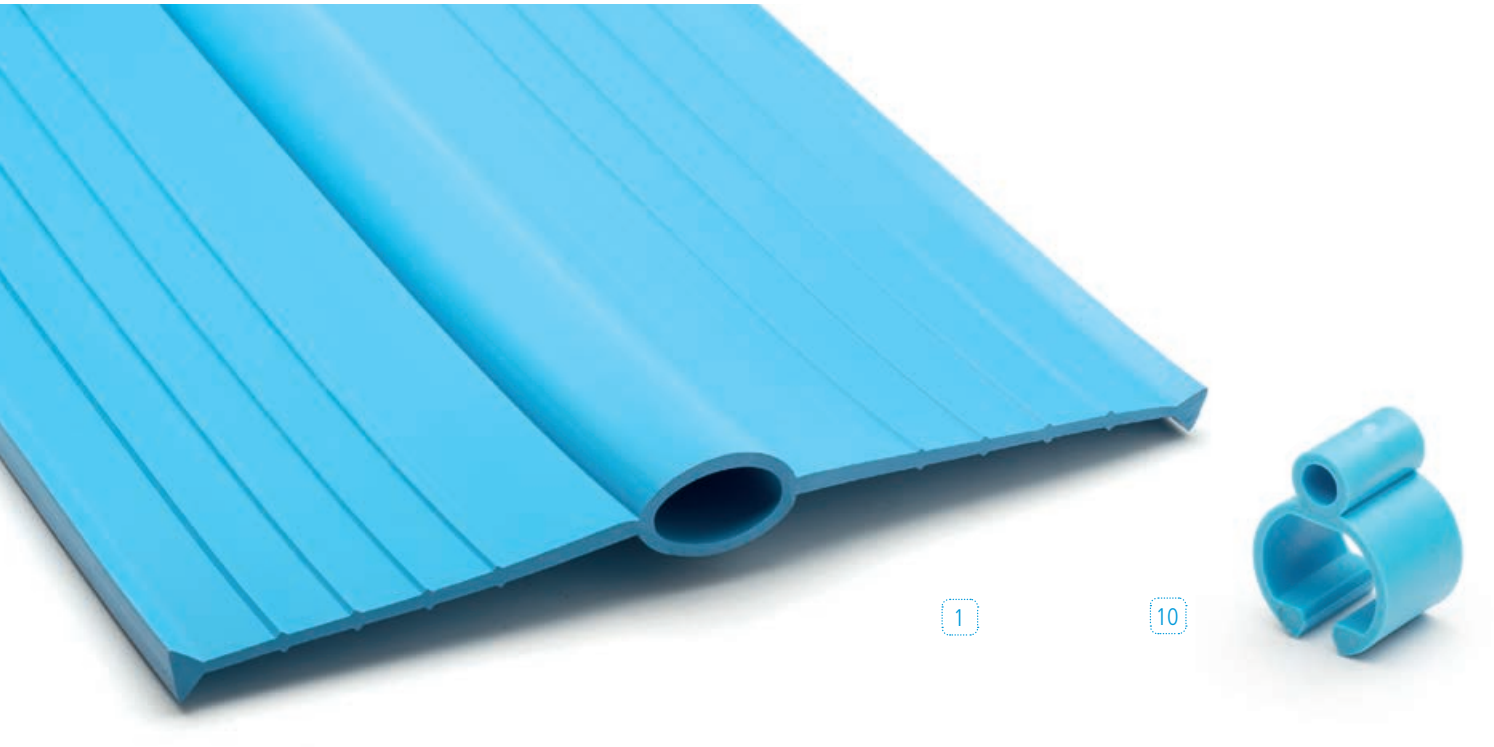

Il profilo WATERSTOP "RGF" è utilizzato per l'impermeabilizzazione in presenza di giunti strutturali e assicura la tenuta idraulica anche in presenza di pressione.

È utilizzato sia per il contenimento dell'acqua nella realizzazione, per esempio, di piscine, canali, acquedotti, serbatoi e dighe, sia per la protezione dall'acqua nelle fondazioni in genere, in gallerie e silos.

Il tipo di PVC impiegato consente l'uso del Waterstop su strutture in calcestruzzo esposte a temperature comprese tra -30 °C e +70 °C assicurando una notevole resistenza all'invecchiamento, all'aggressione chimica in ambienti alcalini, alle acque salmastre e alle soluzioni acide.

The "RGF" WATERSTOP profile is used for waterproofing purposes when there are structural joints in place and is watertight even under pressure.

It is used to both contain water when making, for instance, swimming pools, ducts, waterworks, reservoirs and dams, and to insulate foundations in general, tunnels and silos from water.

The kind of PVC used means the waterstops can be used on concrete structures exposed to temperatures between -30 °C and +70 °C. This ensures noticeable resistance to ageing, chemical attacks in alkaline environments, brackish water and acid solutions.

ESEMPI DI POSA / INSTALLATION EXAMPLES

Posa interna per getti orizzontali e verticali
Internal installation for vertical and horizontal concrete castings

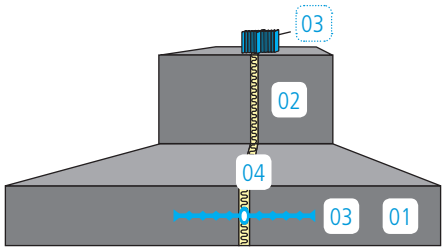

01. Getto orizzontale effettuato in due tempi
Horizontal casting done in two stages
02. Getto verticale effettuato in due tempi
Vertical casting done in two stages
03. Waterstop per giunto di dilatazione
Waterstops for connecting concrete castings
04. Pannello isolante
Insulating panel

Il Waterstop deve essere largo A come lo spessore S del getto
Waterstop have to be large like A as the concrete casting thickness S

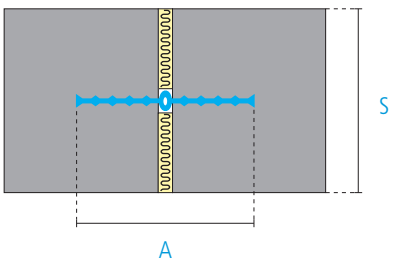

Waterstop "RGF" per giunti strutturali / "RGF" waterstop for connecting concrete casting

	Codice Code	Denominazione commerciale Name	A mm	B mm	C mm	h mm	Conf./m Box/Lm
1	510-010-100-150	Waterstop PVC "RGF" 150	150	20,8	25	-	25
2	510-010-100-200	Waterstop PVC "RGF" 200	200	20,8	25	-	25
3	510-010-100-220	Waterstop PVC "RGF" 220	220	20,8	25	-	25
4	510-010-100-240	Waterstop PVC "RGF" 240	240	30,7	35	-	25
5	510-010-100-250	Waterstop PVC "RGF" 250	250	30,7	35	-	25
6	510-010-100-300	Waterstop PVC "RGF" 300	300	30,6	35	-	25
7	510-010-100-320	Waterstop PVC "RGF" 320	320	30,7	40	-	25
8	510-010-100-360	Waterstop PVC "RGF" 360	360	30,8	40	-	15
9	510-010-100-440	Waterstop PVC "RGF" 440	440	35,7	45	-	15
10	450-200-050-010	CLIPS RG-RGF	19	-	-	25	100

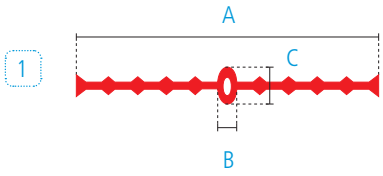

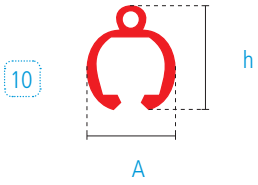

È restistente alle degradazioni causate dal sole, dall'ozono e da altri agenti atmosferici o chimici normalmente presenti nell'aria e nell'acqua di falda.

It is resistant to deterioration caused by the sun, ozone and other weather agents or chemicals normally found in the air and in the groundwater.

Ha un'elevata flessibilità anche alle basse temperature.
Le caratteristiche meccaniche rimangono invariate nel tempo.
Le clip di ancoraggio servono per fissare il bordo del Waterstop al cassero di armatura durante il getto del calcestruzzo.

It has excellent flexibility even at low temperatures.
The mechanical properties are maintained in the long-term.
The anchoring clips are used to fix the edge of the waterstops to the formwork during concreting.

DETTAGLI / DETAILS

Movimenti di assestamento longitudinali e trasversali
Longitudinal and crosswise settling movements

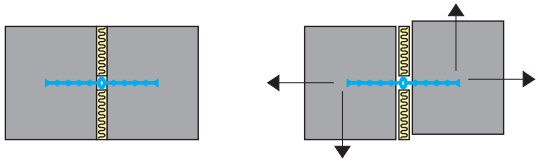

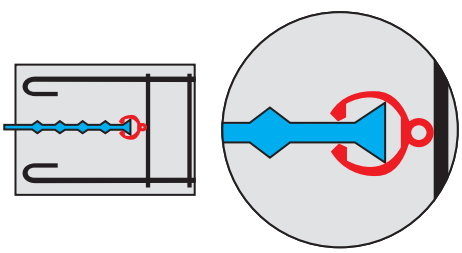

RAL 5012

WATERSTOP "4TV" PER RIPRESA GETTO
"4TV" WATERSTOP FOR CONNECTING CONCRETE CASTING

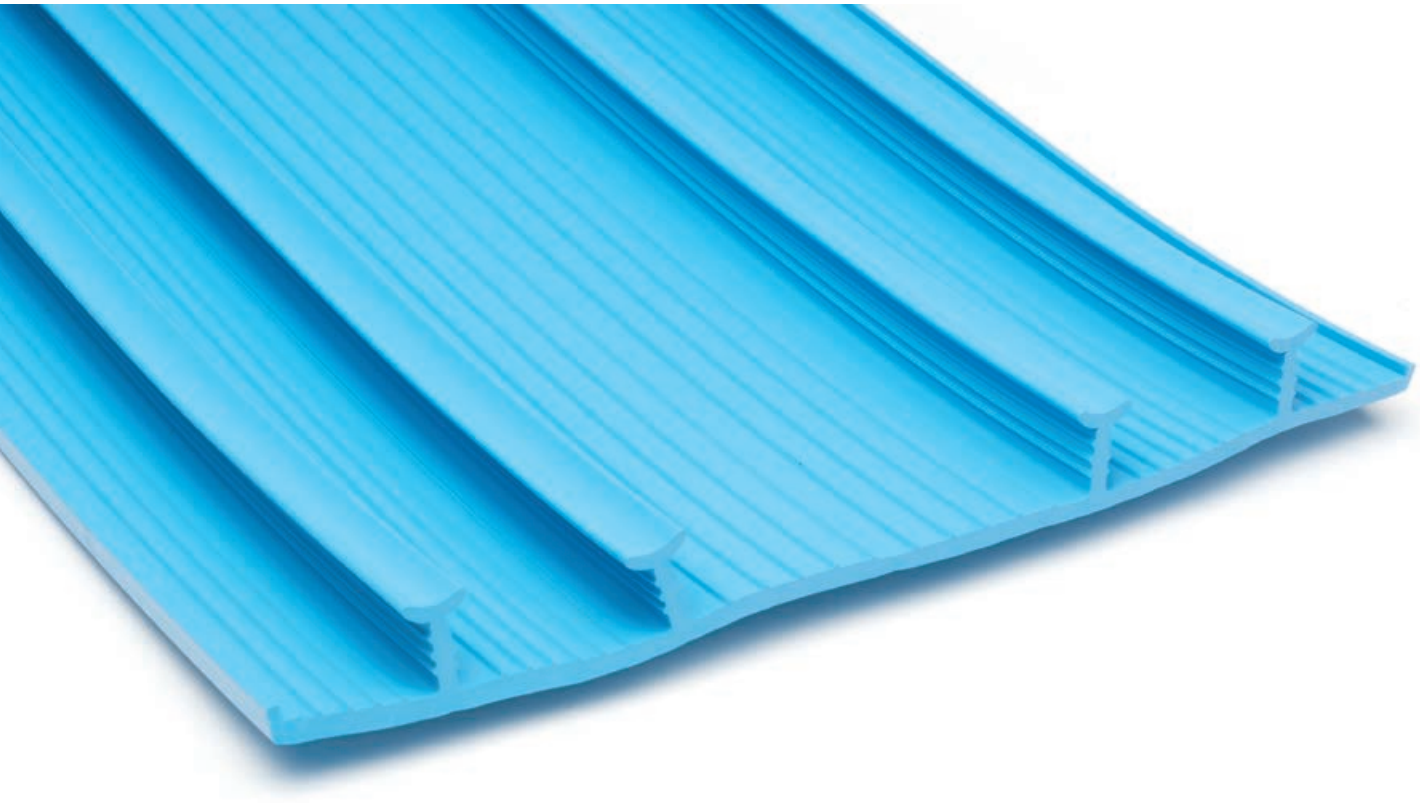

Il profilo WATERSTOP "4TV" è utilizzato per l'impermeabilizzazione nella ripresa di getto con posa esterna e assicura la tenuta idraulica anche in presenza di pressione.

È utilizzato sia per il contenimento dell'acqua nella realizzazione, per esempio, di piscine, canali, acquedotti, serbatoi e dighe, sia per la protezione dall'acqua nelle fondazioni in genere, in gallerie e silos.

The "4TV" WATERSTOP profile is used for waterproofing purposes for connecting concrete casting with outdoor installation and is watertight even under pressure.

It is used to both contain water when making, for instance, swimming pools, ducts, waterworks, reservoirs and dams, and to insulate foundations in general, tunnels and silos from water.

ESEMPI DI POSA / INSTALLATION EXAMPLES

Posa esterna per getti orizzontali e verticali
External installation for vertical and horizontal concrete castings

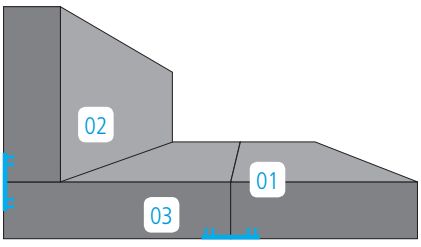

01. Getto orizzontale effettuato in due tempi
Horizontal casting done in two stages
02. Getto verticale effettuato in due tempi
Vertical casting done in two stages
03. Waterstop per giunto di dilatazione
Waterstops for connecting concrete castings

Waterstop "4TV" per ripresa di getto / "4TV" Waterstop for connecting concrete casting

	Codice Code	Denominazione commerciale Name	A mm	h mm	Conf./m Box/Lm
1	510-010-151-200	Waterstop PVC "4TV" 200 - DIN N° 1854/1/2	200	20	25
2	510-010-151-240	Waterstop PVC "4TV" 240 - DIN N° 1854/1/2	240	20	25

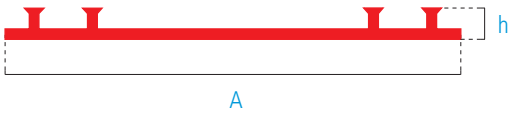

Il tipo di PVC impiegato consente l'uso del waterstop su strutture in calcestruzzo esposte a temperature comprese tra -30 °C e +70 °C assicurando una notevole resistenza all'invecchiamento, all'aggressione chimica in ambienti alcalini, alle acque salmastre e alle soluzioni acide.

È resistenti alle degradazioni causate dal sole, dall'ozono e da altri agenti atmosferici o chimici normalmente presenti nell'aria e nell'acqua di falda.
Ha un'elevata flessibilità anche alle basse temperature.
Le caratteristiche meccaniche rimangono invariate nel tempo.

The kind of PVC used means the waterstop can be used on concrete structures exposed to temperatures between -30 °C and +70 °C. This ensures noticeable resistance to ageing, chemical attacks in alkaline environments, brackish water and acid solutions.

It is resistant to deterioration caused by the sun, ozone and other weather agents or chemicals normally found in the air and groundwater.
It has excellent flexibility even at low temperatures.
The mechanical properties are maintained in the long-term.

Il Waterstop deve essere largo A come lo spessore S del getto
Waterstop have to be large like A as the concrete casting thickness S

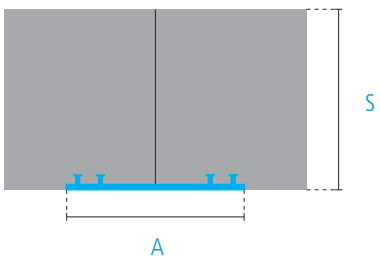

Movimenti di assestamento longitudinali e trasversali
Longitudinal and crosswise settling movements

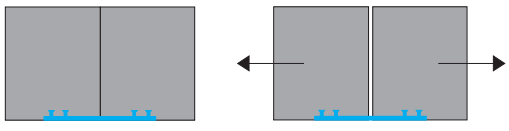

RAL 5012

WATERSTOP "4TB" PER GIUNTO STRUTTURALE
"4TB" WATERSTOP FOR STRUCTURAL JOINT

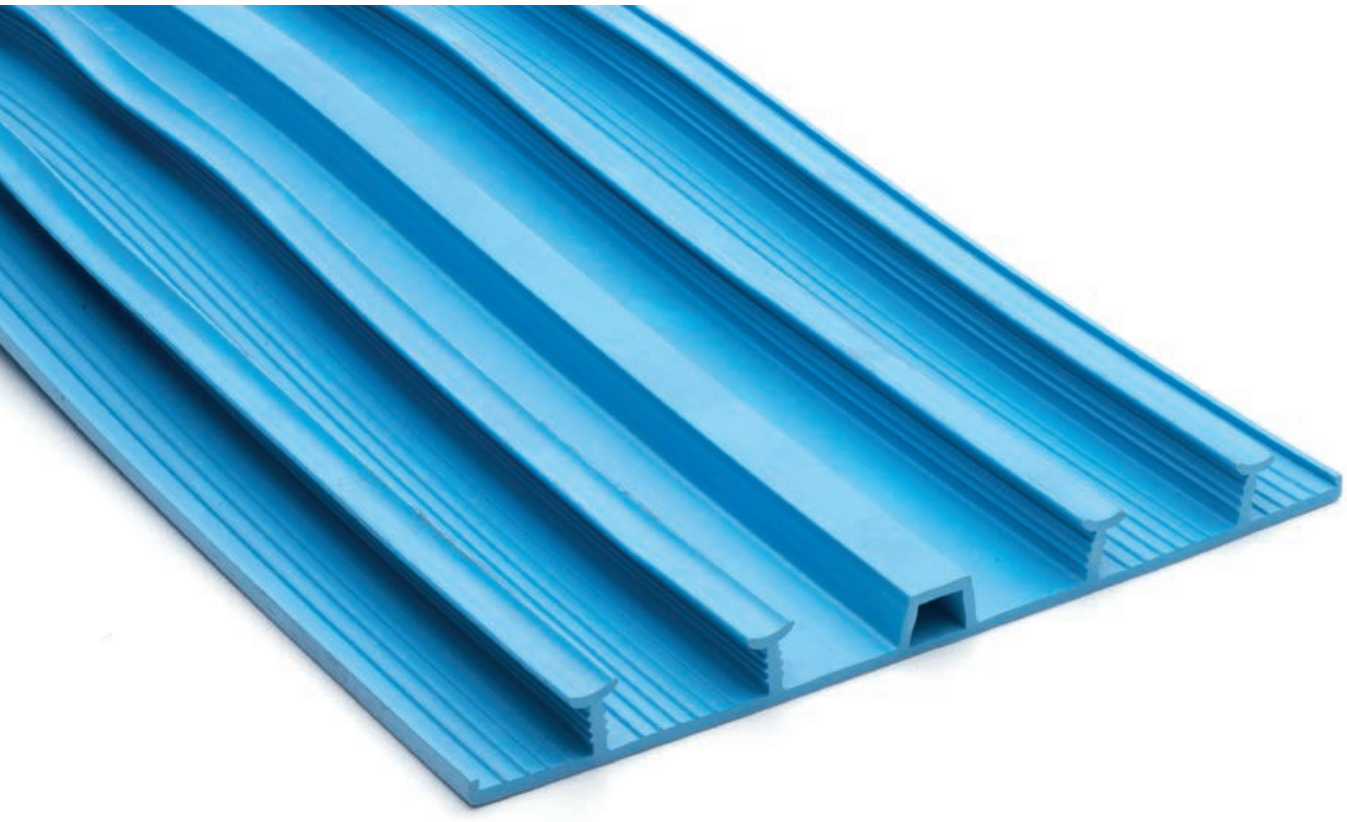

Il profilo WATERSTOP "4TB" è utilizzato per l'impermeabilizzazione in presenza di giunti strutturali con posa esterna e assicura la tenuta idraulica anche in presenza di pressione.

È utilizzato sia per il contenimento dell'acqua nella realizzazione, per esempio, di piscine, canali, acquedotti, serbatoi e dighe, sia per la protezione dall'acqua nelle fondazioni in genere, in gallerie e silos.

The "4TB" WATERSTOP profile is used for waterproofing purposes for connecting concrete casting with outdoor installation and is watertight even under pressure.

It is used to both contain water when making, for instance, swimming pools, ducts, waterworks, reservoirs and dams, and to insulate foundations in general, tunnels and silos from water.

ESEMPI DI POSA / INSTALLATION EXAMPLES

Posa esterna per getti orizzontali e verticali
External installation for vertical and horizontal concrete castings

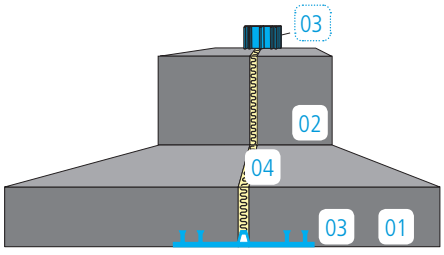

01. Getto orizzontale effettuato in due tempi
    Horizontal casting done in two stages
02. Getto verticale effettuato in due tempi
    Vertical casting done in two stages
03. Waterstop per giunto di dilatazione
    Waterstops for connecting concrete castings
04. Pannello isolante
    Insulating panel

Waterstop "4TB" per giunto strutturale / "4TB" Waterstop for structural joint

	Codice Code	Denominazione commerciale Name	A mm	B mm	C mm	h mm	Conf./m Box/Lm
1	510-010-201-200	Waterstop PVC "4TB" 200 - DIN N° 1854/1/2	200	20	16	20	25
2	510-010-201-240	Waterstop PVC "4TB" 240 - DIN N° 1854/1/2	240	20	16	20	25

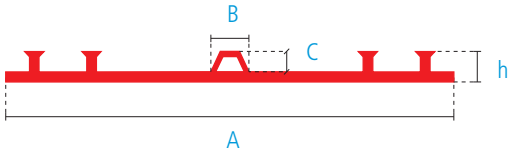

Il tipo di PVC impiegato consente l'uso del waterstop su strutture in calcestruzzo esposte a temperature comprese tra -30 °C e +70 °C assicurando una notevole resistenza all'invecchiamento, all'aggressione chimica in ambienti alcalini, alle acque salmastre e alle soluzioni acide.

È resistente alle degradazioni causate dal sole, dall'ozono e da altri agenti atmosferici o chimici normalmente presenti nell'aria e nell'acqua di falda.
Ha un'elevata flessibilità anche alle basse temperature.
Le caratteristiche meccaniche rimangono invariate nel tempo.

The kind of PVC used means the waterstop can be used on concrete structures exposed to temperatures between -30 °C and +70 °C. This ensures noticeable resistance to ageing, chemical attacks in alkaline environments, brackish water and acid solutions.

It is resistant to deterioration caused by the sun, ozone and other weather agents or chemicals normally found in the air and groundwater.
It has excellent flexibility even at low temperatures.
The mechanical properties are maintained in the long-term.

Il Waterstop deve essere largo A come lo spessore S del getto
Waterstop have to be large like A as the concrete casting thickness S

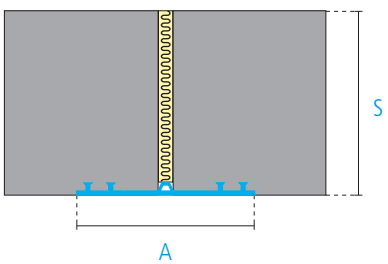

Movimenti di assestamento longitudinali e trasversali
Longitudinal and crosswise settling movements

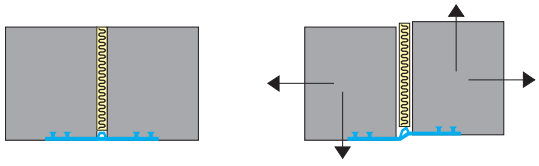

GALLERIE / TUNNELS

520	Waterstop compartimentali / *Compartmentation waterstops*	pag. 144 - 147
601	Fissaggi per tunnel / *Tunnel fixings*	pag. 148 - 151
600	Raccordi per tunnel / *Tunnel fittings*	pag. 152 - 159

WATERSTOP COMPARTIMENTALE
COMPARTMENTATION WATERSTOP

1

5

Il tipo di PVC impiegato consente l'uso del WATERSTOP su strutture in calcestruzzo, esposte a temperature comprese tra -30 °C e +70 °C assicurando una notevole resistenza all'invecchiamento, all'aggressione chimica in ambienti alcalini, alle acque salmastre e alle soluzioni acide.

È resistente alle degradazioni causate da agenti chimici normalmente presenti nell'acqua di falda.
Ha un'elevata flessibilità anche alle basse temperature.

Le caratteristiche meccaniche rimangono invariate nel tempo.
È compatibile con membrane prefabbricate sintetiche in PVC.

The kind of PVC used means the WATERSTOP can be used on concrete structures exposed to temperatures between -30 °C and +70 °C. This ensures noticeable resistance to ageing, chemical attacks in alkaline environments, brackish water and acid solutions.

It is resistant to deterioration caused by the sun, ozone and other weather agents or chemicals normally found in the air and in the groundwater. It has excellent flexibility even at low temperatures.

The mechanical properties are maintained in the long-term. It is 100% compatible with PVC prefabricated synthetic felts.

Waterstop compartimentale in PVC cristallo / Crystal PVC compartmentation waterstop

	Codice Code	Denominazione commerciale Name	A mm	h mm	Conf. / m Lm/box
1	520-030-050-200	Waterstop CMP 3TV 200 PVC-T	200	19,5	25
2	520-030-050-240	Waterstop CMP 3TV 240 PVC-T	240	19,5	25
3	520-030-050-320	Waterstop CMP 3TV 320 PVC-T	320	19,5	25
4	520-030-100-250	Waterstop CMP 4TV 250 PVC-T	250	31	25
5	520-030-100-320	Waterstop CMP 4TV 320 PVC-T	320	19,5	25
6	520-030-100-400	Waterstop CMP 4TV 400 PVC-T	400	19,5	25
7	520-030-200-600	Waterstop CMP 6TV 600 PVC-T	600	19,5	25

Waterstop compartimentale in PVC cristallo con aletta porta tubo
Crystal PVC compartmentation waterstop with hose-holder wing

	Codice Code	Denominazione commerciale Name	A mm	h mm	Conf. / m Lm/box
8	520-030-500-400	Waterstop CMP 4TVA 400 PVC-T	400	26,5	25
9	520-030-500-500	Waterstop CMP 6TVA 500 PVC-T	500	26,5	25

Su richiesta possono essere prodotti anche con altri tipi di materia prima, quali TPO, PE, LDPE
On request, they can also be made with other kinds of raw materials, such as TPO, PE, LDPE

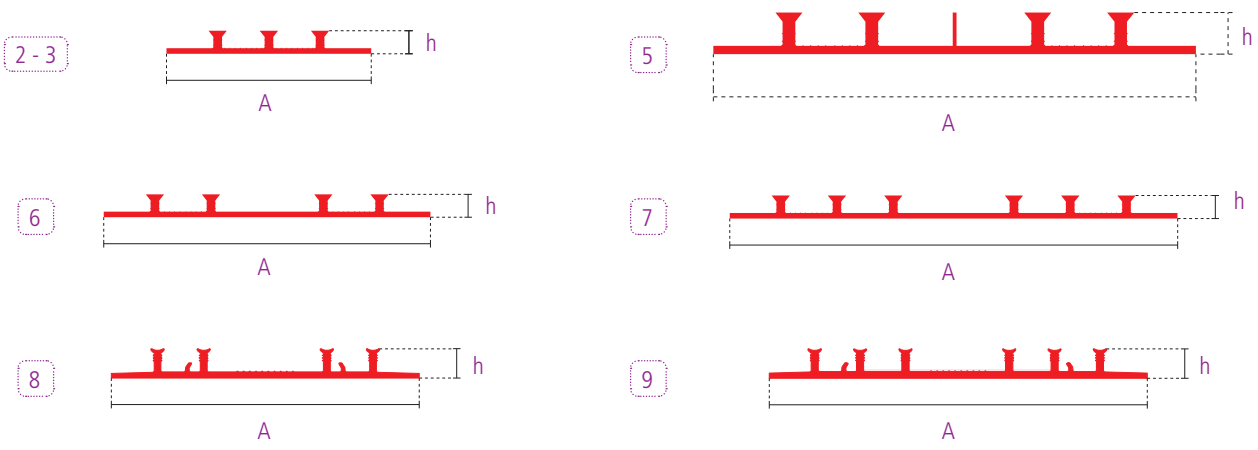

WATERSTOP COMPARTIMENTALE
COMPARTMENTATION WATERSTOP

1

2

3

Il tipo di PVC impiegato consente l'uso del WATERSTOP su strutture in calcestruzzo, esposte a temperature comprese tra -30 °C e +70 °C assicurando una notevole resistenza all'invecchiamento, all'aggressione chimica in ambienti alcalini, alle acque salmastre e alle soluzioni acide.

È resistente alle degradazioni causate da agenti chimici normalmente presenti nell'acqua di falda. Ha un'elevata flessibilità anche alle basse temperature.

Le caratteristiche meccaniche rimangono invariate nel tempo. È compatibile con membrane prefabbricate sintetiche in PVC.

The kind of PVC used means the WATERSTOP can be used on concrete structures exposed to temperatures between -30 °C and +70 °C. This ensures noticeable resistance to ageing, chemical attacks in alkaline environments, brackish water and acid solutions.

It is resistant to deterioration caused by the sun, ozone and other weather agents or chemicals normally found in the air and in the groundwater. They has excellent flexibility even at low temperatures.

The mechanical properties are maintained in the long-term. It is 100% compatible with PVC prefabricated synthetic felts.

Waterstop compartimentale in PVC cristallo con bulbo / Crystal PVC compartmentation waterstop with bulb

	Codice Code	Denominazione commerciale Name	A mm	B mm	h mm	Conf. / m Lm/box
1	520-030-115-320	Waterstop CMP "4TB" L 320 PVC-T	320	25,8	19,5	25

Waterstop compartimentale "4TL" in PVC cristallo / "4TL" crystal PVC compartmentation waterstop

	Codice Code	Denominazione commerciale Name	A mm	B mm	h mm	Conf. / m Lm/box
2	520-030-400-150	Waterstop CMP "4TL" 150/60 PVC-T	132,3	20	123,8	20

Waterstop CMP FRE / CMP FRE waterstop

	Codice Code	Denominazione commerciale Name	A mm	B mm	h mm	Conf. / m Lm/box
3	520-020-450-200	Waterstop CMP FRE 03-195 PVC - nero Waterstop CMP FRE 03-195 PVC - black	-	-	200	25

Su richiesta possono essere prodotti anche con altri tipi di materia prima, quali TPO, PE, LDPE
On request, they can also be made with other kinds of raw materials, such as TPO, PE, LDPE

1

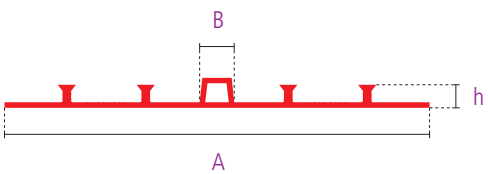

2

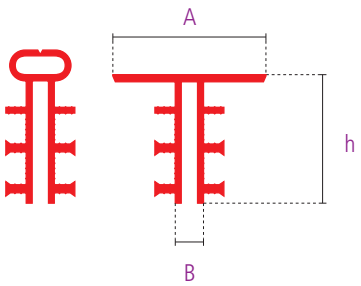

3

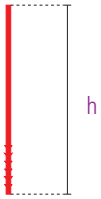

DISCHI FISSAGGIO IMPERMEABILIZZAZIONE NELLE GALLERIE PER MANTI IN PVC
FIXING DISCS FOR WATERPROOFING IN TUNNELS FOR PVC FELTS

1

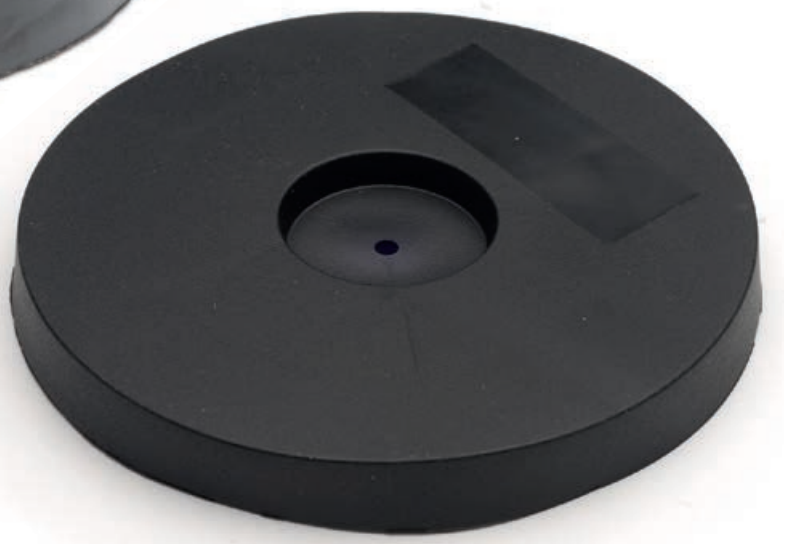

2

I DISCHI PER GALLERIA hanno la funzione di fissare lo strato diffusore in tessuto non tessuto alla parete della galleria. Fissati i dischi alla parete, si passa alla fase d'incollaggio del telo impermeabile in PVC sui dischi stessi con l'utilizzo di appositi apparecchi a soffio d'aria calda.

Il fissaggio dei dischi va effettuato tramite apposite pistole a carica esplosiva. Vanno posti in opera distanziati tra loro di circa 70-80 cm. I dischi devono essere saldati al telo in PVC su tutta la loro superficie, al fine di assicurare una maggiore tenuta in caso di spinte da parte di ristagni d'acqua.

Hanno un'elevata flessibilità anche alle basse temperature. Le caratteristiche fisiche e meccaniche rimangono invariate nel tempo. Sono compatibili con manti impermeabili sintetici in PVC.

Il DISCO NERVATO, grazie alla sua particolare forma, permette un ottimo incollaggio al telo in PVC anche su superfici molto sconnesse; è inoltre dotato di un incavo nella parte centrale per ospitare la rondella del chiodo di fissaggio.

TUNNEL DISCS are used to connect the diffuser felt to the tunnel's wall. Once the discs have been attached to the wall, the waterproof PVC sheet is glued to the discs themselves by using special hot air blowers.

The discs must be fixed with a special gun with an explosive charge. Make sure there is a gap of about 70-80 cm between them when you are installing them. The whole surface of the discs must be glued to the PVC sheet to ensure greater watertightness in the event of pressure from standing water.

They are highly flexible even at low temperatures. Their physical and mechanical features remain over time. They are compatible with PVC synthetic waterproof felts.

Because of its special design, the RIBBED DISC can be perfectly glued to the PVC sheet even on very uneven surfaces. It also has a central groove to place the washer of the clamping nail.

Dischi nervati in PVC / PVC Ribbed disc

	Codice Code	Denominazione commerciale Name	A mm	B mm	C mm	h mm	Conf/pz Pcs/box
1	601-080-010-003	Disco nervato - DN080-PVC Ribbed disc - DN080-PVC	80	25,3	2,2	10,4	300
2	601-090-010-050	Disco nervato - DN090-PVC Ribbed disc - DN090-PVC	92,8	25,6	1,1	10	250

Su richiesta possono essere prodotti anche con altri tipi di materia prima, quali TPO, PE, LDPE
On request, they can also be made with other kinds of raw materials, such as TPO, PE, LDPE

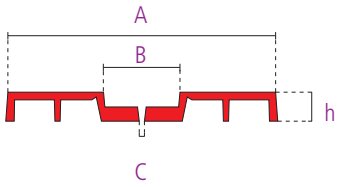

ESEMPI DI POSA / INSTALLATION EXAMPLES

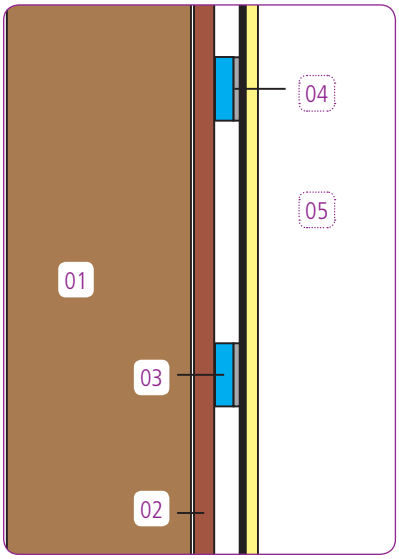

01. Spritz-beton / Spritz-beton
02. TNT strato diffusore / Diffuser layer TNT
03. Dischi in PVC / PVC discs
04. Saldatura / Welding
05. Telo in PVC / PVC sheet

DISCHI FISSAGGIO IMPERMEABILIZZAZIONE NELLE GALLERIE PER MANTI IN PVC
FIXING DISCS FOR WATERPROOFING IN TUNNELS FOR PVC FELTS

1

2 - 3

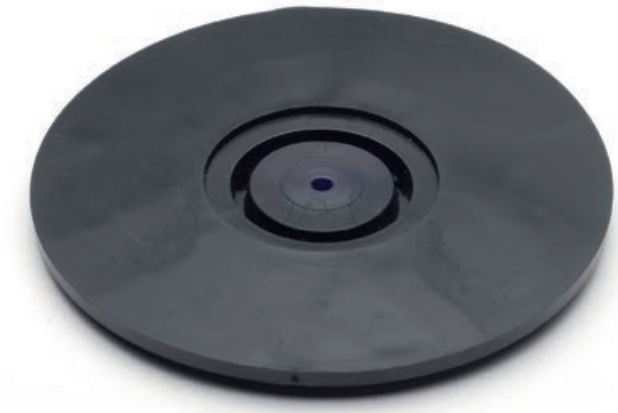

4

5 - 6

I DISCHI PER GALLERIA hanno la funzione di fissare lo strato diffusore in tessuto non tessuto alla parete della galleria. Fissati i dischi alla parete, si passa alla fase d'incollaggio del telo impermeabile in PVC sui dischi stessi con l'utilizzo di appositi apparecchi a soffio d'aria calda.

Il fissaggio dei dischi va effettuato tramite apposite pistole a carica esplosiva. Vanno posti in opera distanziati tra loro di circa 70-80 cm. I dischi devono essere saldati al telo in PVC su tutta la loro superficie, al fine di assicurare una maggiore tenuta in caso di spinte da parte di ristagni d'acqua.

Hanno un'elevata flessibilità anche alle basse temperature. Le caratteristiche fisiche e meccaniche rimangono invariate nel tempo. Sono compatibili con manti impermeabili sintetici in PVC.

Il DISCO PIATTO è disponibile con o senza rondella di ferro incorporata. La rondella pre-inserita ha un diametro di 21,75 mm con foro centrale di 5 oppure 6,4 mm. Il disco piatto è disponibile anche con sistema a strappo. I dischi piatti con sistema a strappo vanno incollati solo esternamente ai fori di predisposizione allo strappo.

TUNNEL DISCS are used to connect the diffuser felting to the tunnel's wall. Once the discs have been attached to the wall, the waterproof PVC sheet is glued to the discs themselves by using special hot air blowers.

The discs must be fixed with a special gun with an explosive charge. Make sure there is a gap of about 70-80 cm between them when you are installing them. The whole surface of the discs must be glued to the PVC sheet to ensure greater watertightness in the event of pressure from standing water.

They are highly flexible even at low temperatures. Their physical and mechanical features remain over time. They are compatible with PVC synthetic waterproof felts.

The FLAT DISC is available with or without the in-built iron washer. The diameter of the pre-inserted washer is 21.75 mm with a hole in the middle of 5 or 6.4 mm. The flat disc is also available with a tear-off system. The flat discs with a tear-off system must only be glued on outside the holes designed for the tear.

Dischi piatti DP100 in PVC / Flat DP100 PVC discs

	Codice Code	Denominazione commerciale Name	A mm	B mm	C mm	h mm	Conf/pz Pcs/box
1	601-100-005-050	Disco piatto / Flat disc - DP100-PVC	100	39,8	2,4	7,5	250

Dischi piatti DPR100 in PVC con rondelle Ø 21,75 foro 5.0 - 6.4
Flat DPR100 PVC discs with washers Ø 21.75 hole 5.0 - 6.4

	Codice Code	Denominazione commerciale Name	A mm	B mm	C mm	h mm	Conf/pz Pcs/box
2	601-105-005-050	Disco piatto / Flat disc - DPR100-050-PVC	100	39,8	5	7,5	250
3	601-105-005-064	Disco piatto / Flat disc - DPR100-064-PVC	100	39,8	6,4	7,5	250

Dischi piatti DPS100 in PVC con sistema a strappo / Flat DPS100 PVC disc with knock-out system

	Codice Code	Denominazione commerciale Name	A mm	B mm	C mm	h mm	Conf/pz Pcs/box
4	601-110-005-050	Disco piatto / Flat disc - DPS100-PVC	100	39,8	2,4	7,5	250

Dischi piatti DPSR100 in PVC con rondelle Ø 21,75 foro 5.0 - 6.4 e sistema a strappo
Flat DPSR100 PVC discs with washers Ø 21.75 hole 5.0 - 6.4 and knock-out system

	Codice Code	Denominazione commerciale Name	A mm	B mm	C mm	h mm	Conf/pz Pcs/box
5	601-115-005-050	Disco piatto / Flat disc - DPSR100-050-PVC	100	39,8	5	7,5	250
6	601-115-005-064	Disco piatto / Flat disc - DPSR100-064-PVC	100	39,8	6,4	7,5	250

1

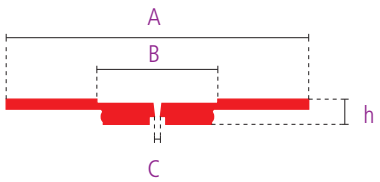

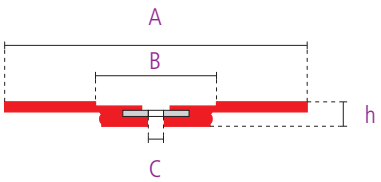

2 - 3

4

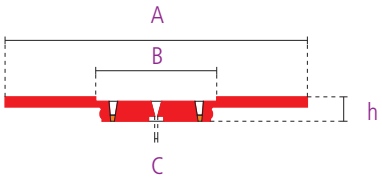

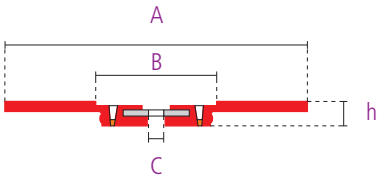

5 - 6

RACCORDO IN PVC PER ELEMENTI PASSANTI PER MANTI IN PVC
PVC INJECTION PIPE FOR PVC FELTS

I materiali impiegati per la realizzazione del RACCORDO PER ELEMENTI PASSANTI assicurano un'ottima resistenza del prodotto alle degradazioni causate dal sole, dall'ozono e da altri agenti atmosferici o chimici normalmente presenti.
Le caratteristiche meccaniche rimangono invariate nel tempo.

Il raccordo è dotato di una flangia liscia per l'incollaggio alle membrane prefabbricate in PVC e di un codolo centrale composto di tre stadi.
Il codolo del raccordo può essere tagliato nel punto in cui il diametro interno corrisponde al diametro esterno dell'elemento da far passare.

The materials used to make the INJECTION PIPE provide excellent resilience to deterioration caused by the sun, ozone and other weather agents or chemicals normally found in the atmosphere.
Their mechanical features remain over time.

The injection pipe has a smooth flange to glue them to the pre-fabricated PVC membranes and a central shank consisting of three stages.
The shank of the injection pipe can be cut where the inner diameter corresponds to the outer diameter of the element you need to pass through.

ESEMPI DI POSA / INSTALLATION EXAMPLES

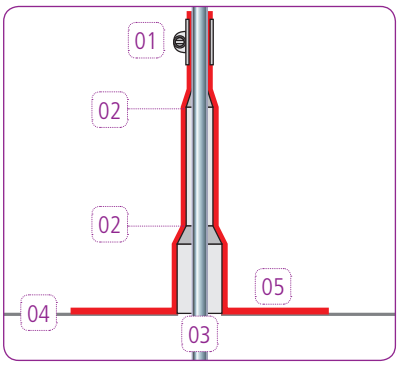

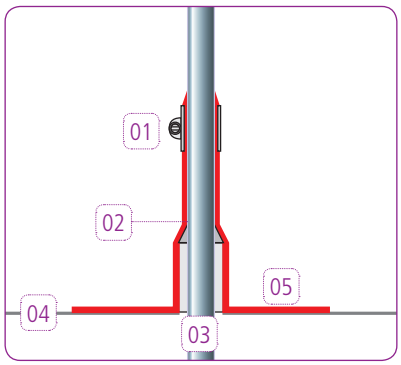

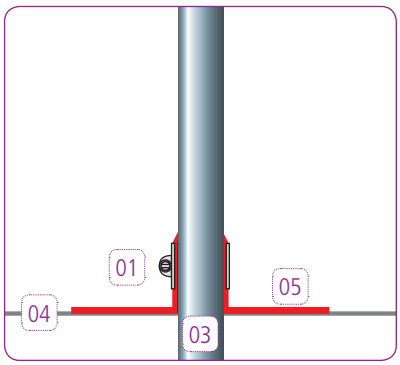

Raccordo elementi passanti in PVC / PVC injection pipe for PVC felts

Codice Code	Denominazione commerciale Name	A mm	B mm	C mm	D mm	h mm	Conf/pz Pcs/box
600-510-010-029	Raccordo elementi passanti PVC Ø 10-19-29 / PVC injection pipe Ø 10-19-29	10	19	29	170	203	25

Su richiesta può essere prodotto anche con altri tipi di materia prima, quali PE, LDPE
On request, it can also be made with other kinds of raw materials, such as PE and LDPE

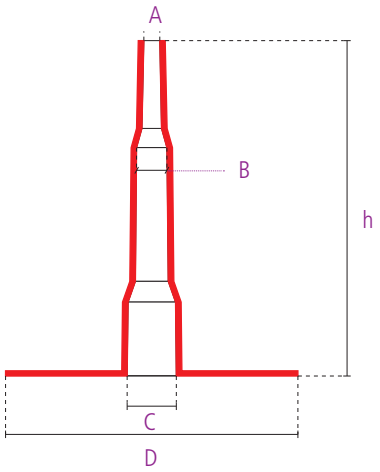

Per facilitare la posa in opera del raccordo si consiglia di lubrificare l'elemento passante con dell'acqua saponata, dell'olio di silicone oppure di dilatare il raccordo con l'utilizzo di un soffione ad aria calda.
Si consiglia un'accurata pulizia del raccordo e del manto sintetico in prossimità della zona di incollaggio.

To make it easier to install the injection pipe, we recommend lubricating the pipe with soapy water, silicone oil or expand it with a hot air blower.

We recommend thoroughly cleaning the injection pipe and synthetic felt near the area where it will be glued.

01. Fascetta di sicurezza stringi raccordo / Safe hose clamp
02. Zone di taglio per adattamento diametro elemento passante / Cutting areas which are suitable to the diameter of the through element
03. Elemento passante / Through element
04. Manto PVC / PVC felt
05. Raccordo / PVC injection pipe

RACCORDO IN PVC PER CONTROLLO SALDATURE PER MANTI IN PVC
PVC TESTING PRESSURE PIPE FOR PVC FELTS

RAL 9002

1

2

I RACCORDI sono dotati di una flangia per la saldatura al manto impermeabile in PVC e di un codolo su cui inserire il raccordo ad innesto rapido per l'iniezione di resine, o l'aspirazione di aria, per verificare che le compartimentazioni siano realizzate a regola d'arte.

I materiali impiegati assicurano un'ottima resistenza del prodotto alle degradazioni causate dal sole, dall'ozono e da altri agenti atmosferici o chimici normalmente presenti. Le caratteristiche meccaniche rimangono invariate nel tempo. Si consiglia un'accurata pulizia del raccordo e del manto sintetico in prossimità della zona di incollaggio.

The FITTINGS are fitted with a flange to weld them to the waterproof PVC felt and a shank on which the quick-coupling fitting is inserted to inject resins or drawn in air to make sure the compartments have been made to a professional standard.

The materials used ensure excellent resilience to deterioration caused by the sun, ozone and other weather agents or chemicals normally found in the atmosphere. Their mechanical features remain over time.
We recommend thoroughly cleaning the fitting and synthetic felt near the area where it will be glued.

Raccordo in PVC / PVC fitting

	Codice Code	Denominazione commerciale Name	A mm	B mm	C mm	D mm	h mm	h1 mm	Conf/pz Pcs/box
1	600-550-050-008	Raccordo prova pressione PVC Ø 8 / Testing pressure pipe PVC Ø 8	8	47	72	194	52,4	24	10
2	600-550-100-010	Raccordo orizzontale PVC Ø 10 prova pressione / Horizontal injection pipe in PVC Ø 10 pressure testing	10	-	32,1	180	30,8	23,5	10

Su richiesta possono essere prodotti anche con altri tipi di materia prima, quali PE, LDPE
On request, they can also be made with other kinds of raw materials, such as PE and LDPE

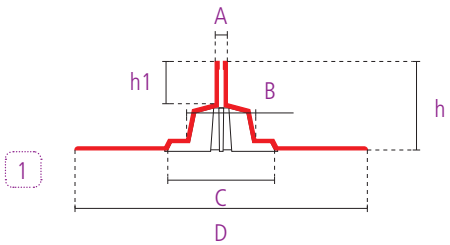

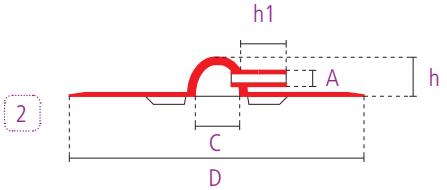

RACCORDO IN TPO PER CONTROLLO SALDATURE PER MANTI IN TPO
TPO TESTING PRESSURE PIPE FOR TPO FELTS

RAL 7047

1

2

I RACCORDI sono dotati di una flangia per la saldatura al manto impermeabile in TPO e di un codolo su cui inserire il raccordo ad innesto rapido per l'iniezione di resine, o l'aspirazione di aria, per verificare che le compartimentazioni siano realizzate a regola d'arte.

I materiali impiegati assicurano un'ottima resistenza del prodotto alle degradazioni causate dal sole, dall'ozono e da altri agenti atmosferici o chimici normalmente presenti. Le caratteristiche meccaniche rimangono invariate nel tempo.
Si consiglia un'accurata pulizia del raccordo e del manto sintetico in prossimità della zona di incollaggio.

The FITTINGS are fitted with a flange to weld them to the waterproof TPO felt and a shank on which the quick-coupling fitting is inserted to inject resins or drawn in air to make sure the compartments have been made to a professional standard.

The materials used ensure excellent resilience to deterioration caused by the sun, ozone and other weather agents or chemicals normally found in the atmosphere. Their mechanical features remain over time.
We recommend thoroughly cleaning the fitting and synthetic felt near the area where it will be glued.

Raccordo in TPO / TPO fitting

	Codice Code	Denominazione commerciale Name	A mm	B mm	C mm	D mm	h mm	h1 mm	Conf/pz Pcs/box
1	630-550-050-008	Raccordo prova pressione TPO Ø 8 / Testing pressure pipe TPO Ø 8	8	47	72	194	52,4	24	10
2	630-550-100-010	Raccordo orizzontale TPO Ø 10 prova pressione / Horizontal injection pipe in TPO Ø 10 pressure testing	10	-	32,1	180	30,8	23,5	10

Su richiesta possono essere prodotti anche con altri tipi di materia prima, quali PE, LDPE
On request, they can also be made with other kinds of raw materials, such as PE and LDPE

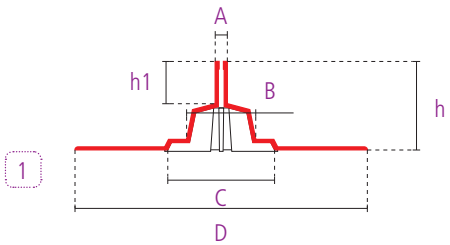

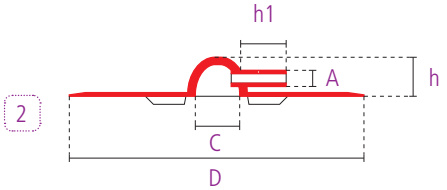

RAL 7047

RACCORDO IN TPO PER ELEMENTI PASSANTI PER MANTI IN TPO
TPO INJECTION PIPE FOR TPO FELTS

I materiali impiegati per la realizzazione del RACCORDO PER ELEMENTI PASSANTI assicurano un'ottima resistenza del prodotto alle degradazioni causate dal sole, dall'ozono e da altri agenti atmosferici o chimici normalmente presenti. Le caratteristiche meccaniche rimangono invariate nel tempo.

Il raccordo è dotato di una flangia liscia per l'incollaggio alle membrane prefabbricate in TPO e di un codolo centrale composto di tre stadi.
Il codolo del raccordo può essere tagliato nel punto in cui il diametro interno corrisponde al diametro esterno dell'elemento da far passare.

The materials used to make the INJECTION PIPE provide excellent resilience to deterioration caused by the sun, ozone and other weather agents or chemicals normally found in the atmosphere. Their mechanical features remain over time.

The pipe has a smooth flange to glue them to the pre-fabricated TPO membranes and a central shank consisting of three stages.
The shank of the injection pipe can be cut where the inner diameter corresponds to the outer diameter of the element you need to pass through.

ESEMPI DI POSA / INSTALLATION EXAMPLES

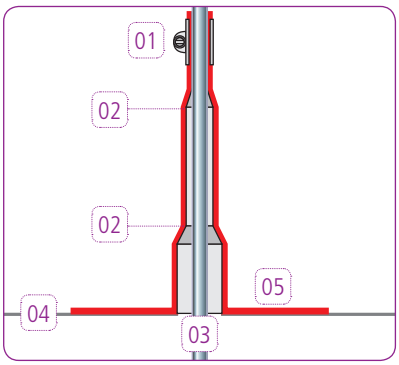

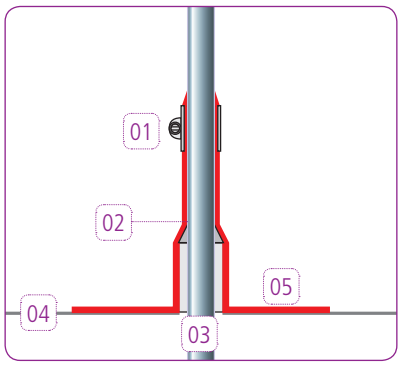

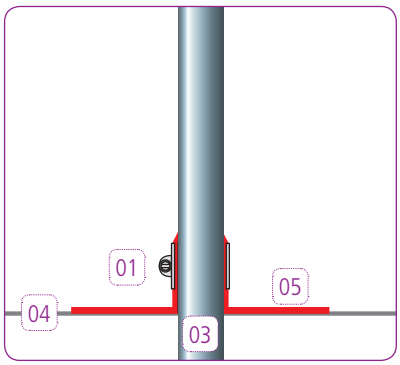

Raccordo elementi passanti in TPO / TPO injection pipe for TPO felts

Codice Code	Denominazione commerciale Name	A mm	B mm	C mm	D mm	h mm	Conf/pz Pcs/box
630-510-010-029	Raccordo elementi passanti TPO Ø 10-19-29 / TPO injection pipe Ø 10-19-29	10	19	29	170	203	25

Su richiesta può essere prodotto anche con altri tipi di materia prima, quali PE, LDPE
On request, it can also be made with other kinds of raw materials, such as PE and LDPE

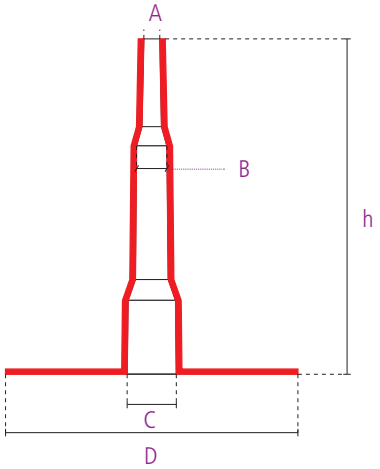

Per facilitare la posa in opera del raccordo si consiglia di lubrificare l'elemento passante con dell'acqua saponata, dell'olio di silicone oppure di dilatare il raccordo con l'utilizzo di un soffione ad aria calda.
Si consiglia un'accurata pulizia del raccordo e del manto sintetico in prossimità della zona di incollaggio.

To make it easier to install the injection pipe, we recommend lubricating the pipe with soapy water, silicone oil or expand it with a hot air blower.

We recommend thoroughly cleaning the injection pipe and synthetic felt near the area where it will be glued.

01. Fascetta di sicurezza stringi raccordo / Safe hose clamp
02. Zone di taglio per adattamento diametro elemento passante / Cutting areas which are suitable to the diameter of the through element
03. Elemento passante / Through element
04. Manto TPO / TPO felt
05. Raccordo / TPO injection pipe

RACCORDO AD INNESTO RAPIDO
QUICK-CONNECTION FITTING

I RACCORDI AD INNESTO RAPIDO sono necessari per raccordare il tubo in TPU ai codoli dei raccordi prova pressione per il controllo delle saldature.

Sono disponibili in vari diametri per consentire l'innesto con tutti i codoli dei raccordi prova pressione.

QUICK-CONNECTION FITTINGS are required to fit the TPU tube to the shanks of the pressure test fittings to check the welds.

They are available in various diameters to couple all shanks of pressure test fittings.

Raccordo ad innesto rapido / Quick-connection fitting

	Codice Code	Denominazione commerciale Name	A mm	B mm	h mm	Conf/pz Pcs/box
1	600-700-008-008	Raccordo innesto rapido / Quick-connection fitting Ø 8-8	8	8	37	10
2	600-700-010-010	Raccordo innesto rapido / Quick-connection fitting Ø 10-10	10	10	37	10
3	600-705-008-010	Raccordo innesto rapido / Quick-connection fitting Ø 8-10	8	10	41	10

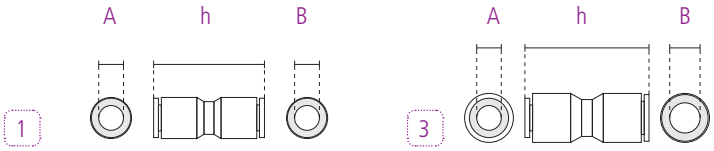

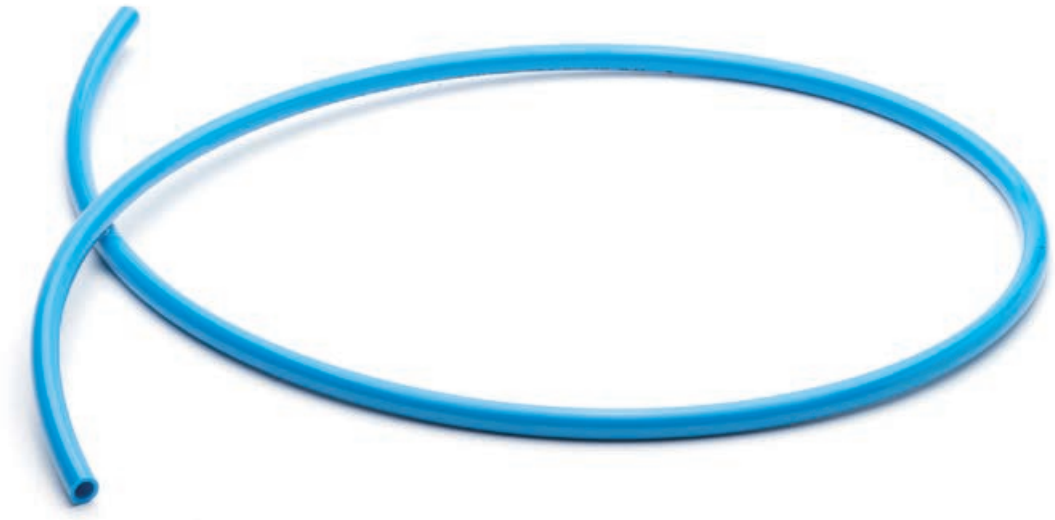

I TUBI CALIBRATI IN TPU sono resistenti alle alte pressioni e permettono di prolungare l'impianto per il controllo delle saldature in caso di compartimentazione dell'impermeabilizzazione fino al punto desiderato.
Sono disponibili in vari diametri da abbinare ai raccordi ad innesto rapido.

The TPU CALIBRATED HOSES are resistant to high pressure and are used to extend the system to check welds in the event of waterproofing divided compartments up to the desired point.
They are available in various diameters, which can be combined with the quick-connection fittings.

Tubo TPU calibrato / TPU calibrated hose

	Codice Code	Denominazione commerciale Name	A mm	B mm	Conf. / m Lm/box
1	600-800-006-008	Tubo TPU / TPU hose - Ø 6x8	8	6	100
2	600-805-008-010	Tubo TPU / TPU hose - Ø 7x10	10	7	100

FISSAGGI / FIXINGS

650	Fissaggi per pannelli isolanti / *Fixings for insulating panels*	pag. 162 - 171
680	Viti e chiodi / *Screws and nails*	pag. 172 - 177
710	Rondelle / *Washers*	pag. 178 - 183
770	Chiodi per legno / *Wood nails*	pag. 184 - 185
800	Tasselli a battuta rapida / *Quick fixing plugs*	pag. 186 - 187

TASSELLO MECCANICO TIPO "FG"
"FG" MECHANICAL PLUG

Temperatura di posa 0 °C +50 °C / Installation temperature 0 °C +50 °C
Temperatura d'utilizzo -30 °C +80 °C / Operating temperature -30 °C +80 °C

I TASSELLI MECCANICI TIPO "FG" sono utilizzati per il fissaggio di pannelli isolanti su supporti compatti tipo calcestruzzo e mattoni pieni.

Il materiale impiegato per la realizzazione di questi tasselli è antiurto, quindi assicura l'utilizzo anche a basse temperature. I tasselli meccanici tipo "FG" sono utilizzati per il fissaggio di pannelli rigidi quali polistirolo, poliuretano e sughero.

Per una veloce e corretta posa in opera dei pannelli isolanti con tasselli tipo "FG", forare contemporaneamente il materiale isolante ed il supporto con una punta del diametro di 8 mm per una profondità superiore alla lunghezza del tassello; inserire il tassello battendo con un martello fino a portarlo in aderenza con il pannello.

La rondella TL va inserita sul tassello FG per poter fissare pannelli isolanti flessibili in lana di roccia o in lana di vetro.

The "FG" MECHANICAL PLUGS are used to fix insulating panels on compact supports, such as concrete and solid bricks.

The material used to make these plugs is collision-proof, so they are safe to use even at low temperatures.
The "FG" mechanical plugs are used to fix rigid panels such as polystyrene, polyurethane and cork.

To ensure the insulating panels are installed quickly and correctly with the "FG" plugs, simultaneously drill a hole through the insulation material and the support with an 8mm drill bit. The depth of the hole must be greater than the length of the plug. Hit the plug with a hammer to insert it until it adheres to the panel.

Insert the TL washer on the FG plug, so that you can fix rock wool or fibreglass flexible insulating panels.

Tassello meccanico tipo "FG" testa Ø 35 / "FG" mechanical plug, head Ø 35

	Codice Code	Denominazione commerciale Name	A mm	B mm	C mm	Spessore fissabile Fixable thickness	Ø Foro Ø Hole	Conf/pz Pcs/box
1	650-050-008-050	"FG" 8x50	9	35	50	20	8	300
2	650-050-008-070	"FG" 8x70	9	35	70	40	8	300
3	650-050-008-090	"FG" 8x90	9	35	90	60	8	300
4	650-050-008-110	"FG" 8x110	9	35	110	80	8	300
5	650-050-008-130	"FG" 8x130	9	35	130	100	8	300
6	650-050-008-150	"FG" 8x150	9	35	150	120	8	300

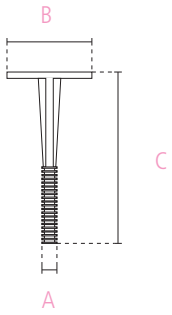

ESEMPI DI POSA / INSTALLATION EXAMPLES

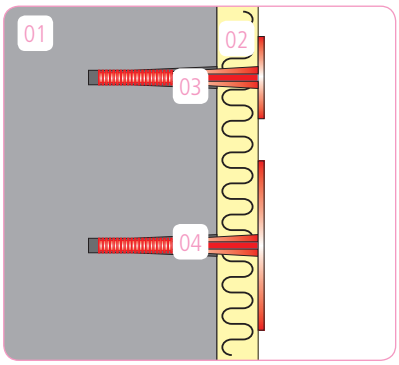

01. Supporto di fissaggio / Fixing support
02. Pannello isolante / Insulating panel
03. Tassello FG / FG plug
04. Tassello FG-TL / FG-TL plug

TASSELLO AD ESPANSIONE "FGS" TESTA DA 45 - 50
"FGS" EXPANSION PLUG WITH A 45 - 50 HEAD

Temperatura di posa 0 °C +50 °C / Installation temperature 0 °C +50 °C
Temperatura d'utilizzo -30 °C +80 °C / Operating temperature -30 °C +80 °C

I TASSELLI AD ESPANSIONE TIPO "FGS" sono utilizzati per il fissaggio di pannelli isolanti su supporti tipo calcestruzzo e mattoni forati.

Il materiale impiegato per la realizzazione di questi tasselli è antiurto quindi assicura l'utilizzo anche a basse temperature.
I tasselli ad espansione tipo "FGS" sono utilizzati per il fissaggio di pannelli rigidi quali polistirolo, poliuretano e sughero.

Per una veloce e corretta posa in opera dei pannelli isolanti con tasselli tipo "FGS" forare contemporaneamente il materiale isolante ed il supporto con una punta del diametro di 10 mm, inserire il tassello battendo con un martello fino a portarlo in aderenza con il materassino, inserire il chiodo portandolo a livello.

The "FGS" MECHANICAL EXPANSION PLUGS are used to fix insulating panels on supports, such as concrete and hollow bricks.

The material used to make these plugs is collision-proof, so they are safe to use even at low temperatures. The "FGS" expansion plugs are used to fix rigid panels such as polystyrene, polyurethane and cork.

To ensure the insulating panels are installed quickly and correctly with the "FGS" plugs, simultaneously drill a hole through the insulation material and the support with a 10 mm drill bit.
Hit the plug with a hammer to insert it until it adheres to the insulation, insert the nail and level it.

Tassello ad espansione "FGS" testa Ø 45 - 50 / "FGS" expansion plug head Ø 45 - 50

	Codice Code	Denominazione commerciale Name	A mm	B mm	C mm	Spessore fissabile Fixable thickness	Ø Foro Ø Hole	Conf/pz Pcs/box
1	650-145-010-060	FGS-45 10x60	10	45	60	20	10	500
2	650-145-010-070	FGS-45 10x70	10	45	70	40	10	500
3	650-145-010-090	FGS-45 10x90	10	45	90	60	10	500
4	650-145-010-120	FGS-50 10x120	10	50	120	90	10	500
5	650-145-010-130	FGS-50 10x130	10	50	130	100	10	400
6	650-145-010-150	FGS-50 10x150	10	50	150	120	10	400
7	650-145-010-170	FGS-50 10x170	10	50	170	140	10	200
8	650-145-010-190	FGS-50 10x190	10	50	190	160	10	200
9	650-145-010-210	FGS-50 10x210	10	50	210	180	10	200

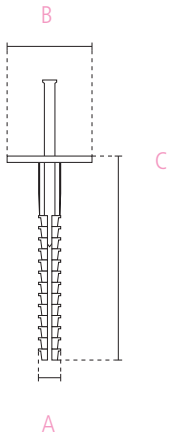

ESEMPI DI POSA / INSTALLATION EXAMPLES

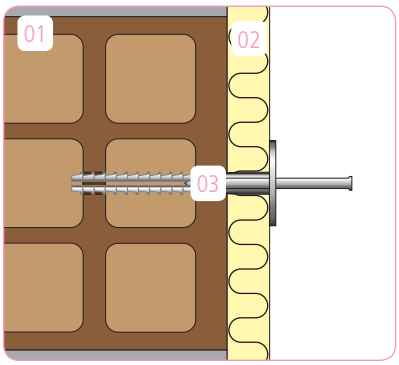

01. Supporto di fissaggio / Fixing support
02. Pannello isolante / Insulating panel
03. Tassello di fissaggio / Plug

TASSELLO AD ESPANSIONE "FGS" TESTA DA 55
"FGS" EXPANSION PLUG WITH A 55 HEAD

Temperatura di posa 0 °C +50 °C / Installation temperature 0 °C +50 °C
Temperatura d'utilizzo -30 °C +80 °C / Operating temperature -30 °C +80 °C

I TASSELLI AD ESPANSIONE TIPO "FGS" sono utilizzati per il fissaggio di pannelli isolanti su supporti tipo calcestruzzo e mattoni forati.

Il materiale impiegato per la realizzazione di questi tasselli è antiurto quindi assicura l'utilizzo anche a basse temperature. I tasselli ad espansione tipo FGS sono utilizzati per il fissaggio di pannelli rigidi quali polistirolo, poliuretano e sughero.

Per una veloce e corretta posa in opera dei pannelli isolanti con tasselli tipo FGS forare contemporaneamente il materiale isolante ed il supporto con una punta del diametro di 10 mm, inserire il tassello battendo con un martello fino a portarlo in aderenza con il materassino, inserire il chiodo portandolo a livello.

The "FGS" MECHANICAL EXPANSION PLUGS are used to fix insulating panels on supports, such as concrete and hollow bricks.

The material used to make these plugs is collision-proof, so they are safe to use even at low temperatures. The "FGS" expansion plugs are used to fix rigid panels such as polystyrene, polyurethane and cork.

To ensure the insulating panels are installed quickly and correctly with the "FGS" plugs, simultaneously drill a hole through the insulation material and the support with a 10 mm drill bit.
Hit the plug with a hammer to insert it until it adheres to the insulation, insert the nail and level it.

Tassello ad espansione "FGS" testa da Ø 55 / "FGS" expansion plug head Ø 55

	Codice Code	Denominazione commerciale Name	A mm	B mm	C mm	Spessore fissabile Fixable thickness	Ø Foro Ø Hole	Conf/pz Pcs/box
1	650-155-010-070	FGS-55 10x70	10	55	70	40	10	500
2	650-155-010-090	FGS-55 10x90	10	55	90	60	10	500
3	650-155-010-110	FGS-55 10x110	10	55	110	80	10	500
4	650-155-010-130	FGS-55 10x130	10	55	130	100	10	400
5	650-155-010-150	FGS-55 10x150	10	55	150	120	10	400
6	650-155-010-170	FGS-55 10x170	10	55	170	140	10	250
7	650-155-010-190	FGS-55 10x190	10	55	190	160	10	250
8	650-155-010-210	FGS-55 10x210	10	55	210	180	10	250

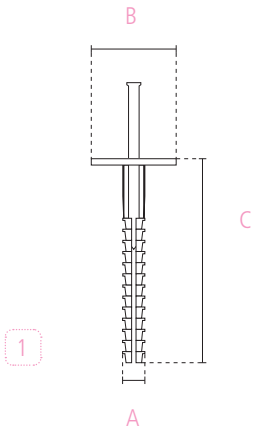

ESEMPI DI POSA / INSTALLATION EXAMPLES

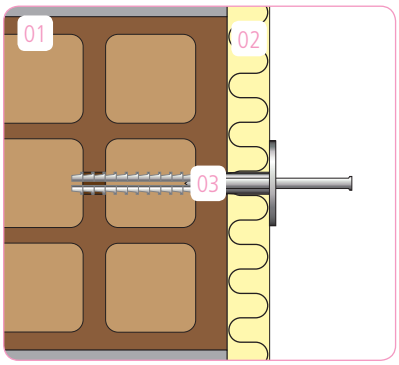

01. Supporto di fissaggio / Fixing support
02. Pannello isolante / Insulating panel
03. Tassello di fissaggio / Plug

TASSELLO AD ESPANSIONE TIPO "FGS-TL" TESTA DA 90
"FGS-TL" EXPANSION PLUG WITH A 90 HEAD

Temperatura di posa 0 °C +50 °C / Installation temperature 0 °C +50 °C
Temperatura d'utilizzo -30 °C +80 °C / Operating temperature -30 °C +80 °C

I TASSELLI AD ESPANSIONE TIPO "FGS-TL" sono utilizzati per il fissaggio di pannelli isolanti su supporti tipo calcestruzzo e mattoni forati.

Il materiale impiegato per la realizzazione di questi tasselli è antiurto quindi assicura l'utilizzo anche a basse temperature.

I tasselli ad espansione tipo "FGS-TL" sono utilizzati per il fissaggio di pannelli rigidi quali polistirolo, poliuretano e sughero e la testa particolarmente larga li rende adatti anche al fissaggio di pannelli isolanti flessibili come lana di roccia o lana di vetro.

Per una veloce e corretta posa in opera dei pannelli isolanti con tasselli tipo "FGS-TL" forare contemporaneamente il materiale isolante ed il supporto con una punta del diametro di 10 mm, inserire il tassello battendo con un martello fino a portarlo in aderenza con il materassino, inserire il chiodo portandolo a livello.

The "FGS-TL" MECHANICAL EXPANSION PLUGS are used to fix insulating panels on supports, such as concrete and hollow bricks.

The material used to make these plugs is collision-proof, so they are safe to use even at low temperatures.

The "FGS-TL"expansion plugs are used to fix rigid panels such as polystyrene, polyurethane and cork; the particularly wide head enable also the fixing of flexible insulation boards like rock wool or glass wool.

To ensure the insulating panels are installed quickly and correctly with the "FGS-TL" plugs, simultaneously drill a hole through the insulation material and the support with a 10 mm drill bit.
Hit the plug with a hammer to insert it until it adheres to the insulation, insert the nail and level it.

Tassello ad espansione "FGS-TL" testa Ø 90 / "FGS-TL" expansion plug head Ø 90

	Codice Code	Denominazione commerciale Name	A mm	B mm	C mm	Spessore fissabile Fixable thickness	Ø Foro Ø Hole	Conf/pz Pcs/box
1	650-800-010-060	"FGS-TL" 10x60	10	90	60	20-30	10	250
2	650-800-010-070	"FGS-TL" 10x70	10	90	70	30-40	10	250
3	650-800-010-090	"FGS-TL" 10x90	10	90	90	50-60	10	250

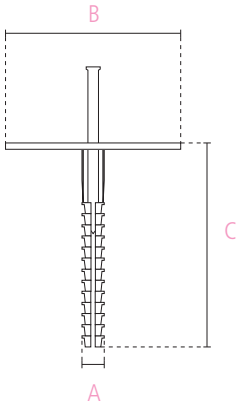

ESEMPI DI POSA / INSTALLATION EXAMPLES

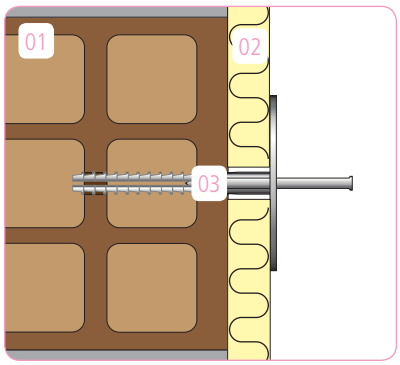

01. Supporto di fissaggio / Fixing support
02. Pannello isolante / Insulating panel
03. Tassello di fissaggio / Plug

RONDELLA PER TASSELLI "FG" E "FGS"
WASHER FOR "FG" AND "FGS" PLUGS

1

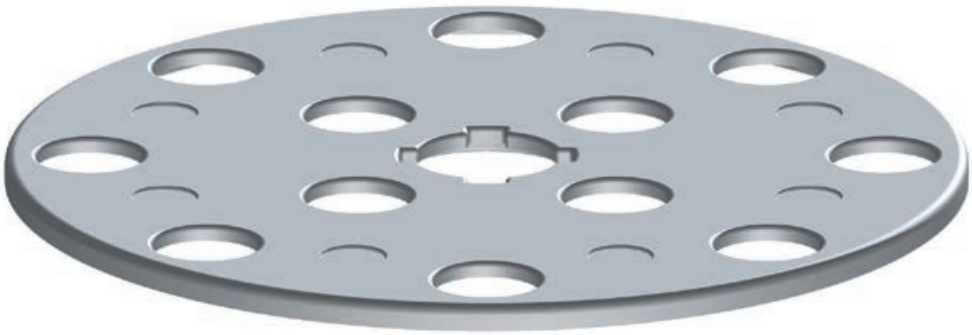

2

Le RONDELLE PER TASSELLI "FG" E "FGS" vanno inserite nei tasselli "FG" ed "FGS" per poterli utilizzare anche con pannelli isolanti flessibili in lana di roccia o in lana di vetro.

The WASHERS FOR "FG" AND "FGS" PLUGS must be inserted into "FG" and "FGS" plugs to be able to use them with rock wool or fibreglass flexible insulating panels as well.

Rondella per tasselli "FG" e "FGS" / Washer for "FG" and "FGS" plugs

	Codice Code	Denominazione commerciale Name	A mm	B mm	Conf/pz Pcs/box
1	650-500-090-010	Rondella TL90 FG-35 e FGS-45/50 / Washer TL90 FG-35 and FGS-45/50	15,5	92	300
2	650-500-090-020	Rondella TL90 FG-35 e FGS-55 / Washer TL90 FG-35 e FGS-55	13	88	500

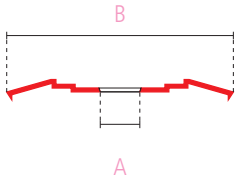

1

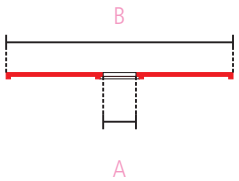

2

VITE AUTOFILETTANTE PER COPERTURE
SELF-THREADING ROOFINGS SCREW

VITE "AF" Ø 4,8
Fissaggio su lamiere.
Spessore del pannello di isolamento + minimo 20 mm.

VITE AUTOFILETTANTE
Rivestimento argentato. Minimo 15 cicli secondo il test di Kesternich. In accordo con le normative DIN 50018 S2,OL.
Capacità di foratura 0,88 mm. Marchiatura EF.
Testa a trombetta-Impronta Philips N. 2

"AF" SCREW Ø 4,8
Fixing on metal sheets.
Thickness of the insulating panel + at least 20 mm.

SELF-THREADING SCREW
Silver coating. At least 15 cycles based on the Kesternich test.
Complies with DIN 50018 S2, OL regulations.
Drilling capacity 0.88 mm. EF marking.
Bugle head Philips pattern no. 2

Vite "AF" autofilettante per coperture / "AF" Self-threading roofings screw

	Codice Code	Denominazione commerciale Name	A mm	B mm	C mm	Spessore Fissabile mm Fixable thickness mm	Conf/pz Pcs/box
1	680-100-048-030	"AF" 4,8x30	4,8	8,5	30	10	1000
2	680-100-048-080	"AF" 4,8x80	4,8	8,5	80	60	500
3	680-100-048-090	"AF" 4,8x90	4,8	8,5	90	70	500
4	680-100-048-100	"AF" 4,8x100	4,8	8,5	100	80	500
5	680-100-048-110	"AF" 4,8x110	4,8	8,5	110	90	500
6	680-100-048-120	"AF" 4,8x120	4,8	8,5	120	100	500
7	680-100-048-130	"AF" 4,8x130	4,8	8,5	130	110	500
8	680-100-048-140	"AF" 4,8x140	4,8	8,5	140	120	500
9	680-100-048-170	"AF" 4,8x170	4,8	8,5	170	150	500

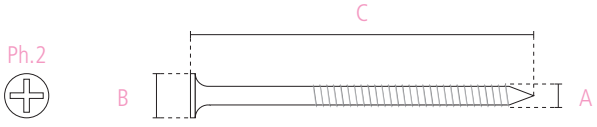

VITE AUTOPERFORANTE PER COPERTURE TESTA A TROMBETTA
SELF-DRILLING ROOFINGS SCREW WITH BUGLE HEAD

VITE "PH-TP" Ø 4,8
Fissaggio su lamiere.
Spessore del pannello di isolamento + minimo 20 mm.

VITE AUTOPERFORANTE
Rivestimento argentato. Minimo 15 cicli secondo il test di Kesternich. In accordo con le normative DIN 50018 S2,OL.
Capacità di foratura 2x1,25 mm. Marchiatura EF.
Testa a trombetta - Impronta Philips N. 2.

"PH-TP" SCREW Ø 4,8
Fixing on metal sheets.
Thickness of the insulating panel + at least 20 mm.

SELF-DRILLING SCREW
Silver coating. At least 15 cycles based on the Kesternich test.
Complies with DIN 50018 S2, OL regulations.
Drilling capacity 2x1.25 mm. EF marking.
Bugle head - Philips pattern no. 2.

Vite "PH-TP" autoperforante per coperture / "PH-TP" Self-drilling roofings screw with bugle head

	Codice Code	Denominazione commerciale Name	A mm	B mm	C mm	Spessore Fissabile mm Fixable thickness mm	Conf/pz Pcs/box
1	680-150-048-090	"PH-TP" 4,8x90	4,8	8,9	90	70	1000
2	680-150-048-100	"PH-TP" 4,8x100	4,8	8,9	100	80	500
3	680-150-048-110	"PH-TP" 4,8x110	4,8	8,9	110	90	500

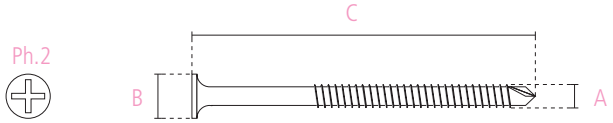

VITE AUTOPERFORANTE PER COPERTURE
SELF-DRILLING ROOFINGS SCREW

Factory Mutual System Approved

Vite "PH-TB" Ø 5,5
Fissaggio su lamiere: spessore del pannello di isolamento + minimo 20 mm.
Fissaggio su legno: spessore del pannello di isolamento + lo spessore del legno.

VITE AUTOPERFORANTE
Rivestimento CR10. Minimo 30 cicli secondo il test di Kesternich. In accordo con le normative DIN 50018 S2,OL.
Capacità di foratura 2x1,25 mm. Marchiatura FM.
Testa bombata - impronta Philips N.3.

"PH-TB" screw "PH-TB" Ø 5,5
Fixing on metal sheets: insulating panel thickness + at least 20 mm.
Fixing on wood: insulating panel thickness + thickness of the wood.

SELF-PERFORATING SCREW
CR10 coating. At least 30 cycles based on the Kesternich test. Complies with DIN 50018 S2, OL regulations.
Drilling capacity 2x1.25 mm. FM marking.
Truss head - Philips pattern no.3.

Vite "PH-TB" autoperforante per coperture / "PH-TB" self-drilling roofings screw

	Codice Code	Denominazione commerciale Name	A mm	B mm	C mm	Spessore Fissabile mm Fixable thickness mm	Conf/pz Pcs/box
1	680-350-055-041	"PH-TB" 5,5x41	5,5	11,2	41	21	1000
2	680-350-055-055	"PH-TB" 5,5x55	5,5	11,2	55	35	1000
3	680-350-055-073	"PH-TB" 5,5x73	5,5	11,2	73	53	1000
4	680-350-055-083	"PH-TB" 5,5x83	5,5	11,2	83	63	1000
5	680-350-055-095	"PH-TB" 5,5x95	5,5	11,2	95	75	1000
6	680-350-055-114	"PH-TB" 5,5x114	5,5	11,2	114	94	1000
7	680-350-055-127	"PH-TB" 5,5x127	5,5	11,2	127	107	1000
8	680-350-055-152	"PH-TB" 5,5x152	5,5	11,2	152	132	1000
9	680-350-055-178	"PH-TB" 5,5x178	5,5	11,2	178	158	1000
10	680-350-055-203	"PH-TB" 5,5x203	5,5	11,2	203	183	1000

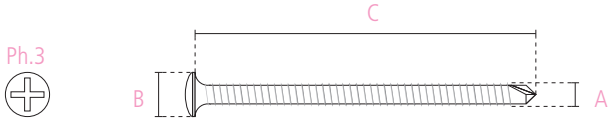

VITE "HD" Ø 6,3
Fissaggio universale.
Fissaggio su lamiere: spessore lamiera forabile senza pre foro 2x1,25; spessore del pannello di isolamento + minimo 20 mm.
Fissaggio su legno: spessore del pannello di isolamento + lo spessore del legno.
Fissaggio su calcestruzzo alleggerito: spessore del pannello di isolamento + minimo 55 mm.
Fissaggio su calcestruzzo: spessore del pannello di isolamento + minimo 25 mm pre-forato da Ø 5 o 5,5 mm.

VITE UNIVERSALE "HD"
Punta RICOH. Testa a goccia Torx25.
Rivestimento argentato.
Minimo 15 cicli secondo il test di Kesternich.
In accordo con le normative DIN 50018 S2,OL.

"HD" SCREW Ø 6,3
Universal fixing.
Fixing on metal sheet: thickness of the drillable metal sheet without pre-hole 2x1.25, thickness of the insulating panel + at least 20 mm.
Fixing on wood: insulating panel thickness + thickness of the wood.
Fixing on lightened concrete: insulation panel thickness + at least 55 mm.
Fixing on concrete: insulating panel thickness + at least 25 mm, with a Ø 5 or 5.5 mm pre-drilled.

"HD" UNIVERSAL SCREW
RICOH tip. Torx25 truss head.
Silver coating.
At least 15 cycles based on the Kesternich test.
In accordance with DIN 50018 S2, OL regulations.

Vite "HD" per coperture / "HD" roofings screw

	Codice Code	Denominazione commerciale Name	A mm	B mm	C mm	Conf/pz Pcs/box
1	680-500-063-060	Universal "HD" 6,3x60	6,3	9	60	500
2	680-500-063-070	Universal "HD" 6,3x70	6,3	9	70	500
3	680-500-063-080	Universal "HD" 6,3x80	6,3	9	80	500
4	680-500-063-100	Universal "HD" 6,3x100	6,3	9	100	500
5	680-500-063-130	Universal "HD" 6,3x130	6,3	9	130	500
6	680-500-063-160	Universal "HD" 6,3x160	6,3	9	160	500
7	680-500-063-200	Universal "HD" 6,3x200	6,3	9	200	500
8	680-500-063-230	Universal "HD" 6,3x230	6,3	9	230	500
9	680-500-063-250	Universal "HD" 6,3x250	6,3	9	250	500
10	680-500-063-300	Universal "HD" 6,3x300	6,3	9	300	500

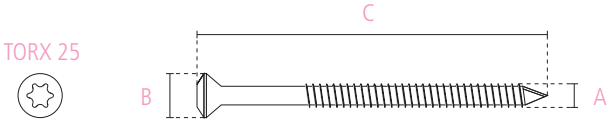

VITE PER CALCESTRUZZO
SCREW FOR CONCRETE

VITE "CS" Ø 6,3
Fissaggio su calcestruzzo.
Fissaggio su calcestruzzo: spessore del pannello di isolamento + minimo 25 mm di inserimento nel calcestruzzo.
Pre-forato da Ø 5 o 5,5 mm.

VITE PER CALCESTRUZZO
Rivestimento CR10.
Minimo 30 cicli secondo il test di Kesternich.
In accordo con le normative DIN 50018 S2,OL.
Testa esagonale con bordo "AF" 8 mm.

"CS" SCREW Ø 6,3
Fixing on concrete.
Fixing on concrete: insulating panel thickness + insertion at least 25 mm deep into the concrete.
Pre-drilled with a Ø 5 or 5.5 mm.

SCREW FOR CONCRETE
CR10 coating.
At least 30 cycles based on the Kesternich test.
Complies with DIN 50018 S2, OL regulations.
Hexagonal head with "AF" edge, 8 mm.

Vite "CS" per calcestruzzo / "CS" screw for concrete

	Codice Code	Denominazione commerciale Name	A mm	B mm	C mm	Conf/pz Pcs/box
1	680-400-063-032	"CS" 6,3x32	6,3	10,6	32	1000
2	680-400-063-043	"CS" 6,3x43	6,3	10,6	43	1000
3	680-400-063-094	"CS" 6,3x94	6,3	10,6	94	1000

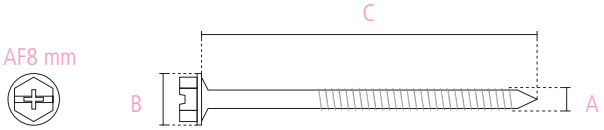

CHIODO SC IN ACCIAIO INOX PER CALCESTRUZZO
STAINLESS STEEL SC NAIL FOR CONCRETE

CHIODO "SC" Ø 5,5
Fissaggio su calcestruzzo.

CHIODO "SC"
Spessore del pannello di isolamento + minimo 25 mm d'inserimento sul calcestruzzo.
Pre-foro da 5 mm con profondità minima da 40 mm.

"SC" NAIL SC Ø 5,5
Fixing on concrete

"SC" NAIL
Thickness of the insulating panel + insertion at least 25 mm deep into the concrete.
5.0 mm pre-hole with a minimum depth of 40 mm.

Chiodo "SC" in acciaio inox per calcestruzzo / Stainless steel "SC" nail for concrete

	Codice Code	Denominazione commerciale Name	A mm	B mm	C mm	Spessore Fiss.le mm Fixable thickness	Conf/pz Pcs/box
1	680-300-055-045	Chiodo / nail SC 5,5x45	5,5	9,8	45	20	500
2	680-300-055-055	Chiodo / nail SC 5,5x55	5,5	9,8	55	30	500

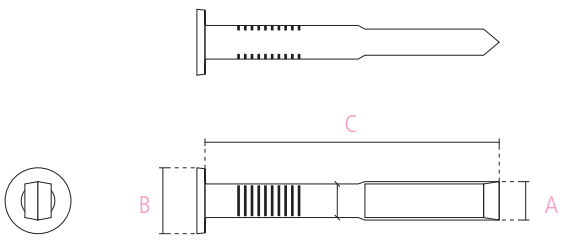

RONDELLE PER COPERTURE - METALLO
METAL ROOFINGS WASHERS

1

2

5

RONDELLE IN LAMIERA ZINCATA

Sono utilizzate per la posa di pannelli isolanti, per il fissaggio meccanico di manti impermeabili bituminosi e sintetici in PVC, TPO e PE. Le rondelle sono dotate di nervature per aumentarne la rigidezza.

GALVANIZED METAL SHEET WASHERS

They are used to install insulating panels, to mechanically fix PVC, TPO and PE bituminous and synthetic waterproof felts. The washers are ribbed to increase their stiffness.

Rondelle a bombatura ribassata "TBR-70" / Flat "TBR-70" washers

	Codice Code	Denominazione commerciale Name	h mm	A mm	B mm	C mm	Conf/pz Pcs/box
1	710-100-070-050	"TBR" Ø 70-5	3,2	0,7	70	5	500

Rondelle a bombatura svasata "TBS-70" / Deep "TBS-70" washers

	Codice Code	Denominazione commerciale Name	h mm	A mm	B mm	C mm	Conf/pz Pcs/box
2	710-150-070-060	"TBS" Ø 70-6	5,5	0,7	70	6	500
3	710-150-070-080	"TBS" Ø 70-8	5,8	0,7	70	8	500
4	710-150-070-150	"TBS" Ø 70-15	5	0,7	70	15	500

Rondelle a bombatura ribassata "TBR-86" / Flat "TBR-86" washers

	Codice Code	Denominazione commerciale Name	h mm	A mm	B mm	C mm	Conf/pz Pcs/box
5	710-200-086-065	"TBR" Ø 86-6,5	5	0,9	86	6,5	500
6	710-200-086-090	"TBR" Ø 86-9	5	0,9	86	9	500
7	710-250-086-050	"TBR" Ø 86-G-5,0	15,4	0,9	86	5	500

1

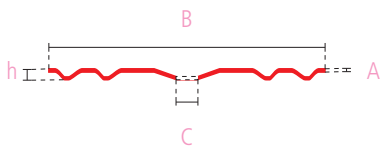

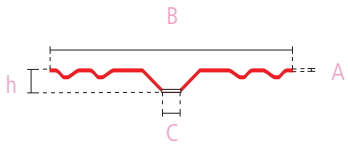

2

5

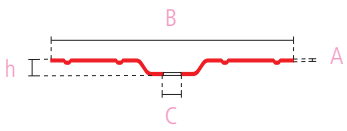

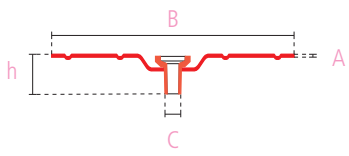

7

RONDELLE PER COPERTURE - METALLO
METAL ROOFINGS WASHERS

1

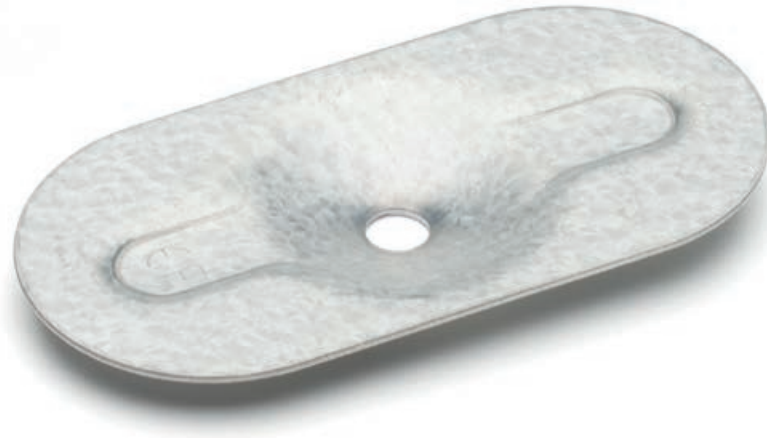

2

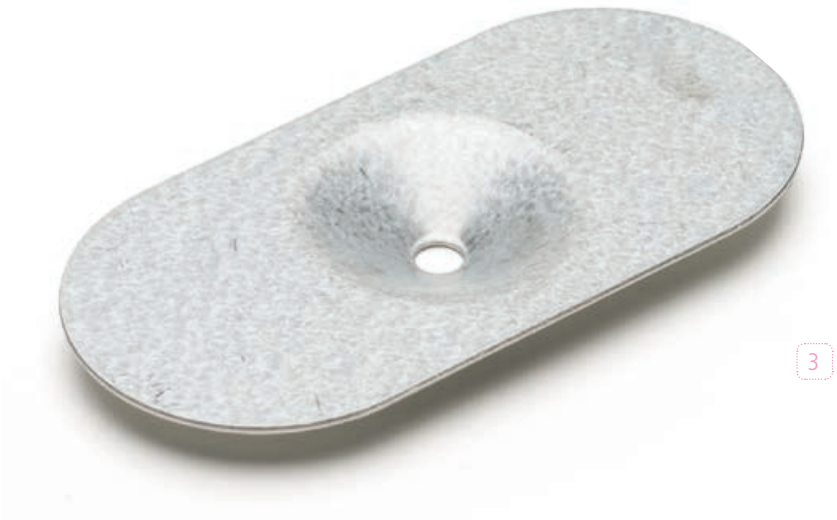

3

RONDELLE IN LAMIERA ZINCATA

Sono utilizzate per la posa di pannelli isolanti, per il fissaggio meccanico di manti impermeabili bituminosi e sintetici in PVC, TPO e PE. Le rondelle sono dotate di nervature per aumentarne la rigidezza.

GALVANIZED METAL SHEET WASHERS

They are used to install insulating panels, to mechanically fix PVC, TPO and PE bituminous and synthetic waterproof felts. The washers are ribbed to increase their stiffness.

Rondelle a bombatura ribassata "RBR" / Flat "RBR" washers

	Codice Code	Denominazione commerciale Name	h mm	A mm	B mm	C mm	D mm	Conf/pz Pcs/box
1	710-401-840-070	"RBR" 80x40-7 Aluzinc	3	40	80	7	1	500

Rondelle a bombatura svasata "RBS"-80x40-7 / Deep "RBS"-80x40-7 washers

	Codice Code	Denominazione commerciale Name	h mm	A mm	B mm	C mm	D mm	Conf/pz Pcs/box
2	710-451-840-070	"RBS" 80x40-7 Aluzinc	7	40	80	7	1	500

Rondelle a bombatura svasata "RBS"-82x40-5 / Deep "RBS"-82x40-5 washers

	Codice Code	Denominazione commerciale Name	h mm	A mm	B mm	C mm	D mm	Conf/pz Pcs/box
3	710-550-824-050	"RBS" 82x40-5	7	40	82	5,1	1	500

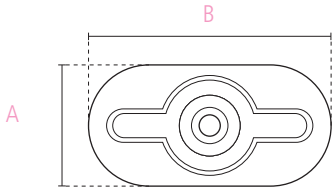

1

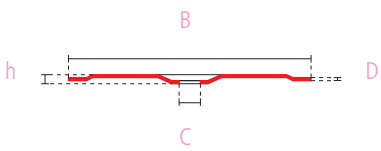

2

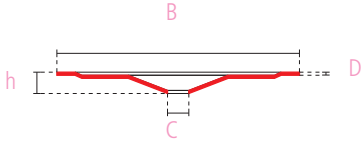

3

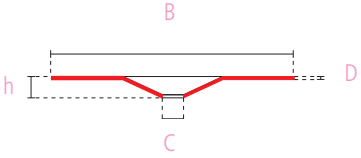

RONDELLE PER COPERTURE - POLIPROPILENE
POLYPROPYLENE ROOFINGS WASHERS

1

2

3

4

5

Le RONDELLE IN POLIPROPILENE sono utilizzate per il fissaggio dei pannelli isolanti alla soletta eliminando, grazie al codolo centrale, il ponte termico normalmente causato dal fissaggio in metallo.
Il particolare materiale con cui sono prodotte le rende resistenti alle sfiammate dei cannelli durante la successiva posa di membrane bituminose.

Le RONDELLE "FME" sono utilizzate per il fissaggio dei pannelli bentonitici nelle fondazioni.

The POLYPROPYLENE WASHERS are used to fix the insulating panels to the slab, thereby eliminating, thanks to the central shank, the thermal bridge normally caused by the metal fixing.
Their special material makes them resistant to the flames of the welding torches during the subsequent installation of bituminous membranes.

The "FME" WASHERS are used to fix bentonitic panels in foundations.

Rondelle "FP" per coperture / "FP" roofing washers

	Codice Code	Denominazione commerciale Name	h mm	h1 mm	A mm	B mm	C mm	Conf/pz Pcs/box
1	740-086-008-005	"FP"-4,6 h 8	10,2	7,8	85	4,6	2,4	500
2	740-086-024-005	"FP"-5 h 24	27	24,6	85	5	2,4	500
3	740-086-014-008	"FP"-8 h 14	17	14,6	85	8	2,4	500
4	740-086-024-008	"FP"-8 h 24	27,5	25,1	85	8	2,4	500

Rondelle "FME" per pannelli bentonitici / "FME" washers for bentonitic panels

	Codice Code	Denominazione commerciale Name	A mm	B mm	C mm	Conf/pz Pcs/box
5	745-050-060-025	"FME" 50x2,5	48,4	2,5	2	500

1

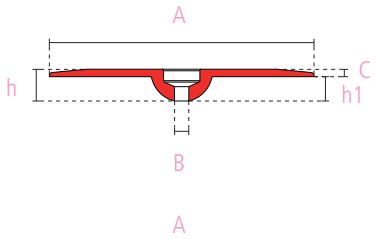

2

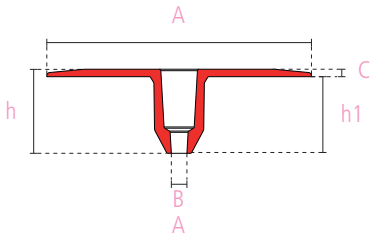

3

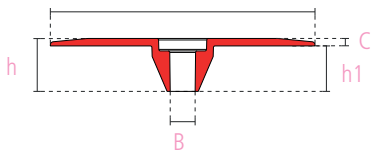

4

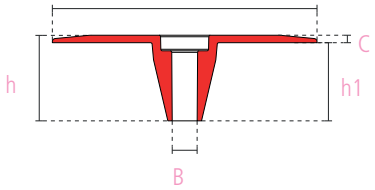

5

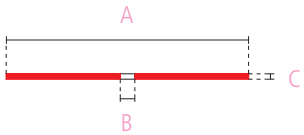

CHIODO PER COPERTURE IN LEGNO
NAIL FOR WOODEN ROOFINGS

Temperatura di posa 0 °C +50 °C / Installation temperature 0 °C +50 °C
Temperatura d'utilizzo -30 °C +80 °C / Operating temperature -30 °C +80 °C

CHIODO CON TESTA DI PLASTICA PER FISSAGGI SU LEGNO

La testa in polipropilene interrompe il ponte termico altrimenti creato dal chiodo e non crea condensa.
La filettatura del chiodo garantisce un'ottima tenuta all'estrazione.
É indicato per la posa di pannelli sia all'interno sia all'esterno.

NAIL WITH PLASTIC HEAD FOR FIXING ON WOOD

The polypropylene head interrupts the thermal bridge otherwise created by the nail and does not produce condensation. The nail's threading ensures excellent watertightness during the extraction.
It is indicated to install panels both indoors and outdoors.

Chiodo "TP" per coperture in legno / "TP" nail for wooden roofings

	Codice Code	Denominazione commerciale Name	A mm	B mm	Spessore Fissabile mm Fixable thickness mm	Conf./pz. Pcs/box
1	770-100-050-050	"TP" L 50	50	50	15	100
2	770-100-050-060	"TP" L 60	50	60	25	100
3	770-100-050-070	"TP" L 70	50	70	35	100
4	770-100-050-080	"TP" L 80	50	80	45	100
5	770-100-050-090	"TP" L 90	50	90	50	100
6	770-100-050-100	"TP" L 100	50	100	65	100
7	770-100-050-120	"TP" L 120	50	120	85	100

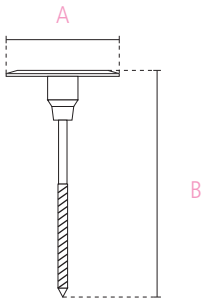

ESEMPI DI POSA / INSTALLATION EXAMPLES

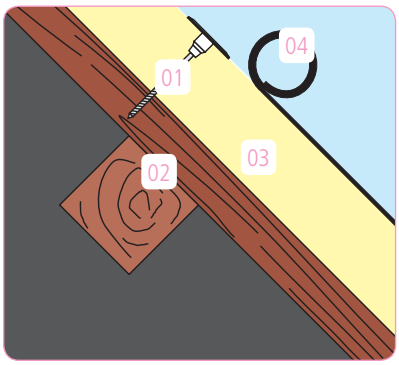

01. Chiodo "TP" / "TP" nail
02. Struttura in legno / Wooden structure
03. Pannello isolante / Insulating panel
04. Manto impermeabile / Waterproof felt

TASSELLO AD ESPANSIONE A BATTUTA RAPIDA
QUICK EXPANSION PLUG

1

2

3

9

Grazie ai TASSELLI A BATTUTA RAPIDA si realizza il fissaggio a percussione tramite martello che consente di velocizzare i tempi di posa rispetto al metodo tradizionale per avvitamento.

Il tassello viene posto in opera con il chiodo in ferro zincato ed è usato per la posa di pannelli isolanti pesanti, deve perciò avere una buona resistenza al taglio.
Il tassello a battuta rapida è utilizzabile in abbinamento alle rondelle per coperture sia in metallo che in polipropilene.

TASSELLI A BATTUTA RAPIDA "BR-TB" e "BR-TC" Ø 5 - 6
Utilizzati per il fissaggio di pannelli isolanti su calcestruzzo e mattone pieno.

TASSELLI A BATTUTA RAPIDA "BR-TC" Ø 8
Utilizzati per il fissaggio di pannelli isolanti su calcestruzzo, mattone pieno, mattone semipieno, blocco forato in cemento e in Poroton.

With the QUICK EXPANSION PLUGS you can use a hammer to fix the product, which means shorter installation time compared to the traditional screwing method.

The plug is placed with the galvanized iron nail and is used to install heavy insulating panels, so it needs to have a good cutting resistance.
The quick expansion plug can be used in combination with roofing washers made of either metal or polypropylene.

"BR-TB" AND "BR-TC" QUICK EXPANSION PLUGS Ø 5 - 6
Used to fix insulating panels on concrete and solid bricks.

"BR-TC" QUICK EXPANSION PLUGS Ø 8
Used to fix insulating panels on concrete, solid bricks, semi-solid bricks, perforated blocks made of either cement or Poroton.

Tassello "BR-TB" a battuta rapida / "BR-TB" quick expansion plug

	Codice Code	Denominazione commerciale Name	A mm	B mm	Spessore Fissabile mm Fixable thickness mm	Conf/pz Pcs/box
1	800-050-006-040	"BR-TB" 6x40 chiodo rame / copper nail	6	40	10	150

Tassello "BR-TC" a battuta rapida / "BR-TC" quick expansion plug

	Codice Code	Denominazione commerciale Name	A mm	B mm	Spessore Fissabile mm Fixable thickness mm	Conf/pz Pcs/box
2	810-100-005-030	"BR-TC" 5x30	5	30	5	3000
3	810-100-006-040	"BR-TC" 6x40	6	40	15	3.000
4	810-100-006-050	"BR-TC" 6x50	6	50	25	2.500
5	810-100-006-060	"BR-TC" 6x60	6	60	35	2.000
6	810-100-006-070	"BR-TC" 6x70	6	70	45	2.000
7	810-100-006-080	"BR-TC" 6x80	6	80	55	2.000
8	810-100-006-100	"BR-TC" 6x100	6	100	75	1.000
9	800-100-008-050	"BR-TC" 8x50	8	50	20	200
10	800-100-008-060	"BR-TC" 8x60	8	60	30	100
11	800-100-008-070	"BR-TC" 8x70	8	70	40	150
12	800-100-008-080	"BR-TC" 8x80	8	80	50	100
13	800-100-008-100	"BR-TC" 8x100	8	100	70	50
14	800-100-008-120	"BR-TC" 8x120	8	120	90	50
15	800-100-008-140	"BR-TC" 8x135	8	140	110	50
16	800-100-008-160	"BR-TC" 8x160	8	160	130	50

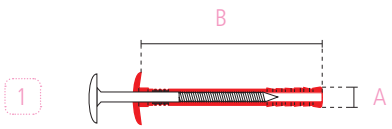

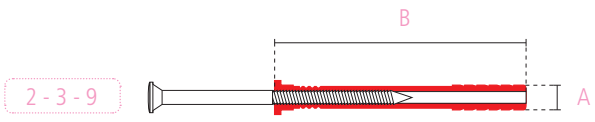

ATTREZZATURE / EQUIPMENT

300	Bruciatori ed accessori / *Burners and accessories*	pag. 190 - 205
320	Tubo di gomma / *Rubber hose*	pag. 206 - 207
320	Termocoperte / *Electric blankets*	pag. 208 - 209
320	Caldaia per bitume / *Bitumen boiler*	pag. 210 - 211
340	Leister ed accessori / *Leister tools and accessories*	pag. 212 - 223
360	Attrezzatura da cantiere / *Building site equipment*	pag. 224 - 225
900	Airless / *Airless*	pag. 226 - 227

BRUCIATORI PER LA SALDATURA DELLE GUAINE
BURNERS TO WELD THE SHEATHS

1

4

7

10

I BRUCIATORI "N" sono altamente professionali e si distinguono per la loro robustezza e l'alta resa unita al minimo consumo. Sono indicati per un utilizzo intensivo nelle saldature delle guaine. Il braccetto è disponibile nelle misure 200 mm e 300 mm.

Tutti i cannelli tipo "N" sono forniti completi di raccordo porta gomma girevole anti arrotolamento del tubo e piedistallo in metallo. Su richiesta si forniscono bruciatori con braccetto su misura del cliente.

Tutti i materiali utilizzati per i cannelli sono di ottima qualità: la campana è in acciaio, la struttura è completamente in ottone mentre la levetta di apertura gas, come anche il portacampana, sono in alluminio. I bruciatori sono disponibili anche con la pratica accensione piezoelettrica.

"N" BURNERS are highly professional and stand out for their strength and high performance combined with minimum consumption. They are recommended for intensive use to weld the sheaths. There are two arm sizes available, 200 mm or 300 mm.

All "N" burners are supplied with a rotating hose connector to prevent the tube from rolling up and a metal stand. Custom-made burners are provided upon request.

The burners are made with top quality materials: a steel cowl and a structure entirely made of brass, while the gas opening lever is made of aluminium, like the cowl socket. Burners are also available with the handy piezoelectric ignition.

Bruciatori tipo "N" / "N" burners

	Codice Code	Denominazione commerciale Name	Accensione Ignition	A mm	B mm	Conf/pz Pcs/box
1	300-100-200-050	Professional N - L 200 Ø 50	No	50	200	1
2	300-100-200-060	Professional N - L 200 Ø 60	No	60	200	1
3	300-100-200-070	Professional N - L 200 Ø 70	No	70	200	1
4	300-100-300-050	Professional N - L 300 Ø 50	No	50	300	1
5	300-100-300-060	Professional N - L 300 Ø 60	No	60	300	1
6	300-100-300-070	Professional N - L 300 Ø 70	No	70	300	1
7	300-250-200-050	Professional N-EL - L 200 Ø 50	Sì / Yes	50	200	1
8	300-250-200-060	Professional N-EL - L 200 Ø 60	Sì / Yes	60	200	1
9	300-250-200-070	Professional N-EL - L 200 Ø 70	Sì / Yes	70	200	1
10	300-250-300-050	Professional N-EL - L 300 Ø 50	Sì / Yes	50	300	1
11	300-250-300-060	Professional N-EL - L 300 Ø 60	Sì / Yes	60	300	1
12	300-250-300-070	Professional N-EL - L 300 Ø 70	Sì / Yes	70	300	1

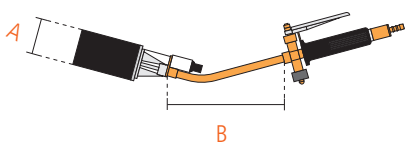

BRUCIATORI PER LA SALDATURA DELLE GUAINE
BURNERS TO WELD THE SHEATHS

1

3

BRUCIATORE "N" LIGHT L 200 è indicato per utilizzi meno intensivi rispetto al tipo "N" pur mantenendo tutte le ottime prestazioni. È disponibile solo con raccordo portagomma fisso e smontabile e senza accensione piezoelettrica.
Anche il cannello tipo "N" light è fornito completo di piedistallo in metallo.

LIGHT "N" BURNER L 200 is suitable for less intensive use compared to the "N" version, though it still has the same top performance.
It is only available with a fixed, removable hose connector and without piezoelectric ignition. Also the "N" burner comes with a metal stand.

BRUCIATORE "N" PROFESSIONAL DOPPIO è particolarmente indicato per l'incollaggio a caldo dei pannelli isolanti sulla guaina. Il cannello "N" doppio è fornito solo abbinato a campana da 50 mm e senza accensione piezoelettrica.
Anche questo cannello è dotato di piedistallo in metallo.

DOUBLE PROFESSIONAL "N" BURNER is particularly suited for hot gluing the insulating panels on the sheath. The double "N" burner comes only with a 50 mm cowl and without piezoelectric ignition.
Also this burner comes with a metal stand.

Bruciatori tipo light "N" / "N" light burners

	Codice Code	Denominazione commerciale Name	A mm	B mm	Conf/pz Pcs/box
1	300-050-200-050	Light N - L 200 Ø 50	50	200	1
2	300-050-200-070	Light N - L 200 Ø 70	70	200	1
3	300-350-200-050	Professional 2N - L 200 - 2 Ø 50	50	200	1

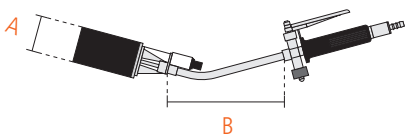

Accessori tipo "N" / "N" accessories

	Codice Code	Denominazione commerciale Name	A mm	Conf/pz Pcs/box
1	300-900-100-050	Campana / Cowl "N" Ø 50	50	1
2	300-900-100-060	Campana / Cowl "N" Ø 60	60	1
3	300-900-100-070	Campana / Cowl "N" Ø 70	70	1
4	300-900-120-050	Campana / Cowl "N-EL" Ø 50	50	1
5	300-900-120-060	Campana / Cowl "N-EL" Ø 60	60	1
6	300-900-120-070	Campana / Cowl "N-EL" Ø 70	70	1

RICAMBI TIPO "N"
"N"SPARE PARTS

1

2

3

4

5

6

7 8

9

10

Ricambi tipo "N" / "N" spare parts

	Codice Code	Denominazione commerciale Name	Conf/pz Pcs/box
1	300-900-200-050	Levetta "N" / "N"lever	1
2	300-900-200-100	Pistone per levetta "N" / Piston for "N" lever	1
3	300-900-200-150	Rubinetto reg. minimo "N" / "N" minimum reg. Valve	1
4	300-900-300-050	Ugello per campana Ø 50 "N" / Nozzle for "N" cowl Ø 50	1
5	300-900-300-070	Ugello per campana Ø 70 "N" / Nozzle for "N" cowl Ø 70	1
6	300-900-400-050	Raccordo girevole "N" / Rotating "N" connector	1
7	300-900-500-050	Accensione elettronica "N" 50-60 / "N" ELECTRONIC ignition 50-60	1
8	300-900-500-070	Accensione elettronica "N" 70 / "N" ELECTRONIC ignition 70	1
9	300-900-600-050	Piedistallo "N" / "N" stand	1
10	300-900-700-017	Molla salvatubo 8x17 / Protective tube spring 8x17	1

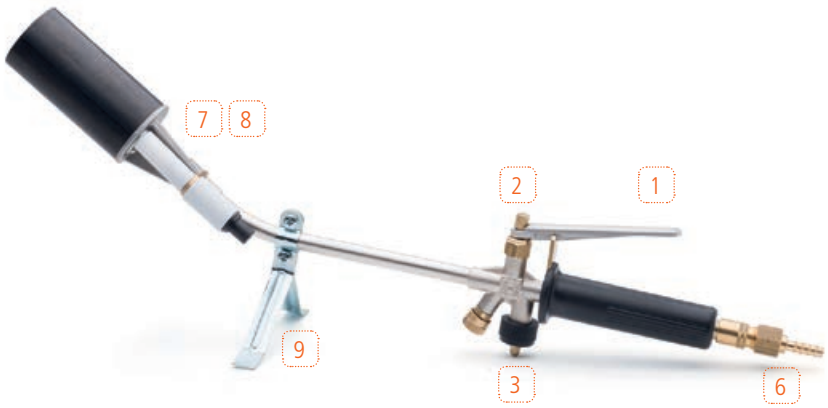

BRUCIATORI PER LA SALDATURA DELLE GUAINE
BURNERS TO WELD THE SHEATHS

1

4

7

10

Robustezza, facilità d'uso, leggerezza ed alta resa sono le caratteristiche dei BRUCIATORI TIPO "C".
La solidità e la sicurezza sono garantite grazie alle saldature a "Castolin" di ogni componente.

I bruciatori tipo "C" sono completamente realizzati in ottone nichelato con campana in acciaio e alluminio.

I bruciatori tipo "C" sono forniti completi di raccordo portagomma girevole e sono integrabili con gli accessori opzionali quali l'accensione piezoelettrica e il piedistallo a piastrina.
Sono dotati di braccetto standard di 220 o 380 mm circa e su richiesta sono disponibili braccetti su misura.

"C" BURNERS are robust, easy to use, lightweight and provide high performance levels.
Their strength and safety are ensured by the "castolin" welds of all components.

The "C" burners are entirely made of nickel-coated brass with a steel and aluminium cowl.

The "C" burners come with a rotating hose connector and can be integrated with optional features such as the piezoelectric ignition and the plate Stand.
They are fitted with a standard arm measuring approximately 220 or 380 mm and custom-made arms are available on request.

Bruciatori tipo "C" / "C" burners

	Codice Code	Denominazione commerciale Name	Accensione Ignition	A mm	B mm	Conf/pz Pcs/box
1	310-100-220-050	Professional C - L 220 Ø 50	No	50	220	1
2	310-100-220-060	Professional C - L 220 Ø 60	No	60	220	1
3	310-100-220-070	Professional C - L 220 Ø 70	No	70	220	1
4	310-100-380-050	Professional C - L 380 Ø 50	No	50	380	1
5	310-100-380-060	Professional C - L 380 Ø 60	No	60	380	1
6	310-100-380-070	Professional C - L 380 Ø 70	No	70	380	1
7	310-250-220-050	Professional C-EL - L 220 Ø 50	Sì / Yes	50	220	1
8	310-250-220-060	Professional C-EL - L 220 Ø 60	Sì / Yes	60	220	1
9	310-250-220-070	Professional C-EL - L 220 Ø 70	Sì / Yes	70	220	1
10	310-250-380-050	Professional C-EL - L 380 Ø 50	Sì / Yes	50	380	1
11	310-250-380-060	Professional C-EL - L 380 Ø 60	Sì / Yes	60	380	1
12	310-250-380-070	Professional C-EL - L 380 Ø 70	Sì / Yes	70	380	1

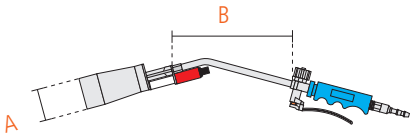

BRUCIATORI PER LA SALDATURA DELLE GUAINE
BURNERS TO WELD THE SHEATHS

2

3

6

7

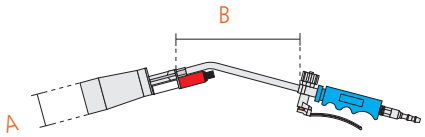

Robustezza, facilità d'uso, leggerezza ed alta resa sono le caratteristiche dei BRUCIATORI TIPO "C" TITAN.
La leggerezza aumenta grazie alla campana e al braccetto completamente realizzati in titanio.

Anche i bruciatori della linea Titan sono forniti completi di raccordo portagomma girevole e sono integrabili con gli accessori opzionali quali l'accensione piezoelettrica e il piedistallo a piastrina. Sono dotati di braccetto standard di 220 o 380 mm circa e su richiesta sono disponibili braccetti su misura.

"C" TITAN BURNERS are robust, easy to use, lightweight and provide high performance levels.
They are even more lightweight with their cowl and arm entirely made of titanium.

Also burners from "Titan" range come with a rotating hose connector and can be integrated with optional features such as the piezoelectric ignition and the plate stand. They are fitted with a standard arm measuring approximately 220 or 380 mm and custom-made arms are available on request.

Bruciatori tipo "C" Titan / "C" Titan burners

	Codice Code	Denominazione commerciale Name	A mm	B mm	Accensione Ignition	Conf/pz Pcs/box
1	311-100-220-050	Professional Titan "C" L 220 Ø 50	50	220	No	1
2	311-100-220-060	Professional Titan "C" L 220 Ø 60	60	220	No	1
3	311-100-380-050	Professional Titan "C" L 380 Ø 50	50	380	No	1
4	311-100-380-060	Professional Titan "C" L 380 Ø 60	60	380	No	1
5	311-250-220-050	Professional Titan "C-EL"L L 220 Ø 50	50	220	Sì / Yes	1
6	311-250-220-060	Professional Titan "C-EL" L 220 Ø 60	60	220	Sì / Yes	1
7	311-250-380-050	Professional Titan "C-EL" L 380 Ø 50	50	380	Sì / Yes	1
8	311-250-380-060	Professional Titan "C-EL" L 380 Ø 60	60	380	Sì / Yes	1

1

3

5

7

Accessori tipo "C" / "C" accessories

	Codice Code	Denominazione commerciale Name	Conf/pz Pcs/box
1	310-900-100-030	Campana / Cowl "C" Ø 30	1
2	310-900-100-050	Campana / Cowl "C" Ø 50	1
3	310-900-100-060	Campana / Cowl "C" Ø 60	1
4	310-900-100-070	Campana / Cowl "C" Ø 70	1
5	310-900-120-050	Campana / Cowl "C-EL" Ø 50	1
6	310-900-120-060	Campana / Cowl "C-EL" Ø 60	1
7	310-900-120-070	Campana / Cowl "C-EL" Ø 70	1

RICAMBI TIPO "C"
"C" SPARE PARTS

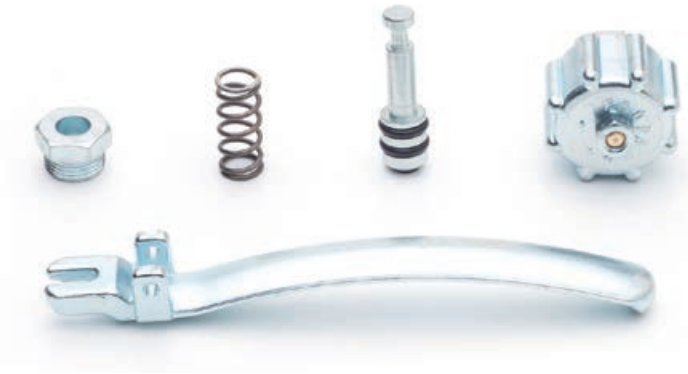

1

2

3

4

5

6

7

8

Ricambi tipo "C" / "C" spare parts

	Codice Code	Denominazione commerciale Name	Conf/pz Pcs/box
1	310-900-200-050	Kit Levetta-Pistoncino-Rubinetto "C" / "C" lever-piston-valve kit	1
2	310-900-400-050	Raccordo girevole "C" / Rotating "C" connector	1
3	310-900-400-055	Raccordo doppio porta gomma / Double hose connector	1
4	310-900-500-050	Accensione elettronica "C" / "C" ELECTRONIC ignition	1
5	310-900-600-050	Piedistallo metallo "C" / Metal "C" stand	1
6	310-900-700-015	Molla salva tubo 8x14 - 8x15 / 8x14 - 8x15 protective tube spring	1
7	310-900-800-050	Serpentina 2 bombole 1 cannello / Serpentine 2 cylinders 1 torch	1
8	310-900-800-100	Attacco 1 bombola 2 cannelli / Coupling 1 cylinder 2 torches	1

ACCESSORI
ACCESSORIES

1

2

3 4

6

Accessori / Accessories

	Codice Code	Denominazione commerciale Name	Conf/pz Pcs/box
1	320-650-050-001	Rullino premi cimosa Ø 32 L 90 / Selvage press roller Ø 32 L 90	1
2	320-650-050-008	Rullo premi giunto kg 8 / Joint press roller 8 kg	1
3	320-650-050-011	Rullo premi giunto kg 11 / Joint press roller 11 kg	1
4	320-650-050-015	Rullo premi giunto kg 15 / Joint press roller 15 kg	1
5	320-650-100-010	Kit cannello saldagiunto / Joint welding torch kit	1
6	320-650-150-040	Spargi resina L 40 con manico / Resin spreader L 40 with handle	1
7	320-650-100-100	Cannello ad aria calda / Hot air torch	1

REGOLATORI DI GAS AD ALTA PRESSIONE
HIGH PRESSURE GAS REGULATORS

1

2

3

4

5

6

7

9

11

12

Regolatori di gas ad alta pressione / High pressure gas regulators

	Codice Code	Denominazione commerciale Name	Conf/pz Pcs/box
1	320-100-025-010	Mignon N-IT25	1
2	320-100-025-011	Mignon C-IT25	1
3	320-100-025-015	Standard N-IT25	1
4	320-100-025-016	Standard C-IT25	1
5	320-100-025-020	Security N-IT25	1
6	320-100-025-025	Security C-IT25	1
7	320-150-008-008	Valvola antiritorno / Check valve	1
8	320-100-022-010	Mignon N-US22	1
9	320-100-022-015	Standard N-US22	1
10	320-100-022-020	Security N-US22	1
11	320-100-027-015	Standard N-FR/TE30	1
12	320-100-027-016	Standard C-FR/TE30	1
13	320-100-027-020	Security N-FR/TE30	1
14	320-100-027-021	Security C-FR/TE30	1

I REGOLATORI per fluidi gassosi come GPL hanno la funzione di regolare la pressione dei cannelli per la saldatura delle membrane bituminose.

Il corpo è interamente in ZAMAK 15 (Zn + Al + Mg + Cu) mentre all'interno è presente una membrana in elastomero resistente agli idrocarburi: per garantirne una lunga durata si consiglia di chiudere completamente la valvola portando così in posizione di riposo la membrana, a fine lavoro.

Sono disponibili anche i modelli con valvola di sicurezza (eccesso di flusso) che agisce qualora ci sia una rottura, lo scoppio o anche semplicemente il distacco del tubo flessibile in gomma, fermando istantaneamente a monte l'erogazione del gas salvaguardando così l'incolumità dell'operatore.

REGULATORS for gaseous fluids such as LPG are used to adjust the pressure of the burners to weld bituminous membranes.

The body is entirely made of ZAMAK 15 (Zn + Al + Mg + Cu), while inside there is an hydrocarbon-resistant elastomer membrane: to ensure its longevity, we recommend fully closing the valve, thereby setting the membrane in the stand-by position at the end of the job.

There are also available models with a safety valve (excess flow) that is tripped if the rubber hose is torn, explodes or simply comes off.
It instantly turns off the gas supply upstream, thereby protecting the operator.

TUBO DI GOMMA
RUBBER HOSE

1 3

4 5

Il TUBO PER GAS GPL è idoneo all'uso in cantiere grazie alla rete interna di rinforzo che lo rende resistente agli schiacciamenti e alla piegatura permettendo temperature di esercizio comprese tra i -25 °C e i +70 °C.

Questo tipo di tubo in gomma flessibile non è soggetto a data di scadenza ed è particolarmente resistente all'invecchiamento, al calore e agli agenti atmosferici normalmente presenti.
I tubi per bruciatori possono essere forniti nelle lunghezze di 10, 15, 20 e 100 ml.

Le FASCETTE sono ricavate da nastro in acciaio zincato (h 9 mm x 0,6). Sono formate da bordi rialzati, arrotondati ed esenti da rilievi taglienti.

La vite con testa esagonale 6 mm è in acciaio protetto da zincatura tropicalizzata. Coppia massima di avvitamento prevista 4,5 Nm; coppia massima consigliata 3 Nm.

The LPG HOSE is suitable for use in building sites thanks to the inner reinforcement netting that ensures resistance to crushing and folding, allowing for operating temperatures between -25 °C and +70 °C.

This kind of rubber hose does not have an expiry date and is particularly resistant to ageing, heat and weather agents normally in the atmosphere.
Hoses for burners can be supplied in the 10, 15, 20 and 100 lm long versions.

The PIPE CLAMPS are made with a galvanized steel strip (h 9 mm X 0.6). They have raised, rounded edges with no sharp protruding parts.

The 6 mm hexagonal head is made with steel protected with a weather-sealed zinc-coating. Maximum expected screwing torque 4.5 Nm; maximum recommended torque 3 Nm.

Tubo in gomma nero / Black rubber hose

	Codice Code	Denominazione commerciale Name	A mm	B mm	Bar	Uso Use	Conf./m Box/Lm
1	320-200-008-015	TA 8x15 - 10 bar	8	15	10	Acqua / Water	100
2	320-200-008-017	TA 8x17 - 20 bar	8	17	20	Acqua / Water	100

Tubo arancio per bruciatori / Orange rubber hose for burners

	Codice Code	Denominazione commerciale Name	A mm	B mm	Bar	Uso Use	Norma Rule	Conf./m Box/Lm
3	320-250-008-015	TG-EN 8x15 - 20 bar	8	15	20	GPL	EN 559	100

Fascette per tubi in gomma / Pipe clamps for rubber hoses

	Codice Code	Denominazione commerciale Name	Ø Variabile Variable Ø	Conf/pz Pcs/box
4	210-380-009-010	Fascetta / Pipe clamp- 9 mm Ø 10-17	10-17	1
5	210-380-009-012	Fascetta / Pipe clamp - 9 mm Ø 12-20	12-20	1

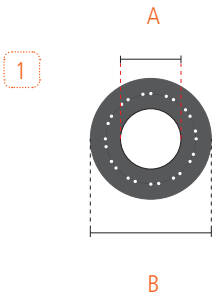

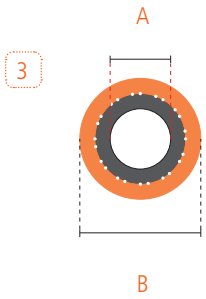

TERMO-COPERTA SCALDA-BOMBOLA UNIVERSALE
UNIVERSAL ELECTRIC BLANKET TO HEAT CYLINDER

La TERMO-COPERTA è indispensabile in cantiere per mantenere la bombola di gas alla temperatura d'esercizio ottimale evitando così che ghiacci con la conseguente perdita di pressione dei bruciatori.

Sono disponibili due modelli per coprire tutte le dimensioni di bombole: 15, 20 e 25 Kg. La termo-coperta è dotata di un termostato interno che regola la temperatura e la mantiene costante a 60 °C, mentre il materiale isolante interno a tre strati garantisce una temperatura esterna superficiale di circa 40 °C.

The ELECTRIC BLANKET is essential in building sites to ensure an optimal operating temperature of the gas cylinder, thereby preventing it from freezing, which would cause a pressure drop for the burners.

There are two models to cover all cylinders sizes: 15, 20 and 25 kg. The electric blanket has an inner thermostat that adjusts the temperature and keeps it at 60 °C, while the internal insulating material ensures an external surface temperature of about 40 °C.

DETTAGLI / DETAILS

Termo-coperta Universal / Universal electric blanket

	Codice Code	Denominazione commerciale Name	Conf/pz Pcs/box
1	320-580-015-001	Termo-coperta BMB 15/20 All. / Electric Blanket BMB 15/20 All.	1
2	320-580-025-001	Termo-coperta BMB 25 All. / Electric Blanket BMB 25 All.	1

In prossimità dell'attacco del cavo elettrico si trova un led rosso che indica quando la resistenza è alimentata. Il cavo elettrico in dotazione ha una lunghezza di circa 3 ml compresa la spina industriale 2P+T da 16 A (Ip44).

La termo-coperta è fornita in una pratica custodia in nylon per proteggerla durante il trasporto. La termo-coperta è costituita da un cavo riscaldante rivestito in silicone cucito tra uno strato di tessuto e due di feltro, tutto ignifugo.

All'esterno è interamente rivestita da uno strato di materiale alluminizzato (isolante ed ignifugo) che mantiene la temperatura sotto i 40 °C proteggendo l'operatore da scottature.

La termo-coperta mantiene una temperatura d'esercizio per circa 15 minuti anche senza alimentazione. La particolare resistenza mantiene le caratteristiche di flessibilità della termocoperta e non è soggetta a rotture causate da urti. Il prodotto è certificato CE.

Near the connection for the electric cable there is a red led that shows when the resistor is powered on. The electric cable supplied is around 3 lm long, including the 2P+T 16 A (Ip44) industrial plug.

The electric blanket comes with a handy nylon bag to protect it during transport. The electric blanket consists of a heating cable covered with silicone and sewn between a layer of fabric and two layers of felt. All the material is fire-proof.

On the outside it is covered with a layer of aluminium coated material (insulating and fire-proof) that keeps the temperature under 40 °C, thereby protecting operators from burns.

The electric blanket maintains the operating temperature for around 15 minutes even when the power supply is off. A special resistor keeps the electric blanket flexible and it is shock-proof. The product has a CE certificate.

3

01. Fissaggio con velcro regolabile / Fixed with adjustable velcro straps
02. Led rosso segnala alimentazione / Red power supply led
03. Termo-coperta con busta in nylon per il trasporto / Electric blanket with nylon carry-bag

CALDAIA PER BITUME OSSIDATO
BOILER FOR OXIDIZED BITUMEN

1

4

6

7

Caldaia per bitume ossidato / Boiler for oxidized bitumen

	Codice Code	Denominazione commerciale Name	Conf/pz Pcs/box
1	320-900-050-100	Caldaia Vesuvio / Vesuvio boiler - L 100	1
2	320-900-050-200	Caldaia Vesuvio / Vesuvio boiler - L 200	1
3	320-900-050-360	Caldaia Vesuvio / Vesuvio boiler - L 360	1
4	320-900-100-100	Bruciatore Vesuvio / Vesuvio burner - L 100	1
5	320-900-100-200	Bruciatore Vesuvio / Vesuvio burner - L 200-360	1
6	320-900-150-050	Bocchettone Vesuvio / Vesuvio exhaust hub	1
7	320-900-200-010	Secchio in ferro / Iron bucket	1

La CALDAIA "VESUVIO" è utilizzata per fondere il bitume ossidato; il tempo di fusione per la prima colata è di circa quaranta minuti mentre per le successive ricariche il tempo si riduce a circa venti minuti.

La doppia vasca stagna con isolamento in lana di roccia consente di mantenere calda la caldaia anche dopo il suo spegnimento.

È fornita completa di bocchettone di scarico, di bruciatore ad alto rendimento con relativo tubo corazzato da 1,2 ml e regolatore gas ad alta pressione.

La serpentina interna è stata realizzata per favorire un iniziale riscaldamento in prossimità del bocchettone di scarico e di una successiva distribuzione uniforme del calore. La serpentina può essere facilmente estratta dalla propria sede per la pulizia periodica e per mantenere sempre efficiente la caldaia.

The "VESUVIO" BOILER is used to melt oxidized bitumen. The fusion time for the first casting is approximately 40 minutes, while for the subsequent loads the time is reduced to around 20 minutes.

The dual watertight tank with rock wool insulation is used to keep the boiler warm even after it has been switched off.

It comes with an exhaust hub, high performance burner with its relative reinforced 1.2 lm hose and high pressure gas regulator.

The inner serpentine is designed to favour initial heating near the exhaust hub and subsequent even distribution of the heat.
The serpentine can be easily removed for periodic cleaning and ensure the boiler is always in good working order.

LEISTER MANUALE
HAND-OPERATED LEISTER TOOL

1

2

3

4

5

7

Leister manuali / Hand-operated Leister tools

	Codice Code	Denominazione commerciale Name	Conf/pz Pcs/box
1	340-100-220-010	Leister TRIAC ST*	1
2	340-100-220-020	Leister TRIAC AT*	1
3	340-100-220-030	Leister ELECTRON*	1
4	340-100-600-010	Cassetta porta Leister TRIAC ed ELECTRON / Box for Leister TRIAC and ELECTRON	1
5	340-100-220-050	Leister DIODE 220-230 V con gomma / Leister DIODE 220-230 V with rubber	1
6	340-100-220-060	Leister DIODE PID 220-230 V con gomma / Leister DIODE PID 220-230 V with rubber	1
7	340-100-220-100	Leister MINOR 230 V per DIODE / Leister MINOR 230 V for DIODE	1

* Attrezzatura completa di cassetta in plastica / Equipment complete of plastic box

I LEISTER TRIAC sono utilizzati per la saldatura di manti impermeabili sintetici.

LEISTER TRIAC tools are used to weld waterproof synthetic felts.

Il LEISTER ELECTRON è utilizzato per la saldatura di guaine impermeabili bituminose e per asciugare velocemente superfici umide da saldare.

LEISTER ELECTRON is used to weld waterproof bituminous sheaths and quickly dry wet surfaces that need to be welded.

I LEISTER DIODE E MINOR, utilizzati assieme e grazie alle loro dimensioni contenute, diventano indispensabili per le saldature in spazi ristretti, negli angoli e in posizioni difficili.

Given their small size, LEISTER DIODE AND MINOR are essential when used together for welding in confined spaces, corners and difficult positions.

RULLINO
ROLLER

1

2

3

4

5

6

Rullini / Rollers

	Codice Code	Denominazione commerciale Name	Conf/pz Pcs/box
1	340-100-500-028	Rullino 28 con cuscinetti / 28 Roller with bearings	1
2	340-100-500-040	Rullino 40 con cuscinetti / 40 Roller with bearings	1
3	340-100-500-080	Rullino 80 con cuscinetti / 80 Roller with bearings	1
4	340-100-510-028	Rullino 28 Teflon con cuscinetti / 28 Teflon roller with bearings	1
5	340-100-520-006	Rullino ottone con cuscinetti / Brass roller with bearings	1
6	340-100-530-004	Rullino ottone incavo / Hollow brass roller	1

RESISTENZA LEISTER MANUALE
HEATING ELEMENT FOR HAND-OPERATED LEISTER

1

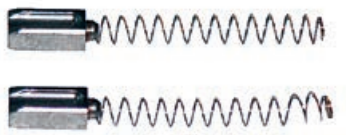

9

Resistenze Leister manuali / Heating element for hand operated Leister

	Codice Code	Denominazione commerciale Name	Conf/pz Pcs/box
1	340-100-900-010	Resistenza TRIAC S - DIODE / Heating element TRIAC S - DIODE	1
2	340-100-900-020	Resistenza TRIAC PID / Heating element TRIAC PID	1
3	340-100-900-030	Resistenza ELECTRON / Heating element ELECTRON	1
4	340-100-900-035	Resistenza NEW ELECTRON / Heating element NEW ELECTRON	1
5	340-100-900-050	Resistenza TRIAC ST - AT / Heating element TRIAC ST - AT	1
6	340-200-900-050	Resistenza VARIMAT 230V 2200+2200W / Heating element VARIMAT 230V 2200+2200W	1
7	340-200-900-100	Resistenza TWINNY T 230 V / Heating element TWINNY T 230 V	1

Carboncini Leister manuali / Hand operated Leister charcoals

	Codice Code	Denominazione commerciale Name	Conf/pz Pcs/box
8	340-100-990-010	Carboncini / Charcoals TRIAC S - PID - ST - AT	1
9	340-100-990-020	Carboncini nuovi / New charcoals ELECTRON	1
10	340-100-990-030	Carboncini vecchi / Old charcoals ELECTRON - TRIAC	1

Carboncini da vendere a coppia / Charcoals to be sold the couple

BECCUCCI PER LEISTER MANUALI TRIAC E DIODE
KIT BECCUCCI PER LEISTER ELECTRON

NOZZLES FOR HAND OPERATED TRIAC AND DIODE LEISTER TOOLS
NOZZLES KIT FOR LEISTER ELECTRON

1

2

3

4

5

6

7

8

9

10

11

12 13 14

15

16

17

18

Beccucci per Leister manuali TRIAC e DIODE / Nozzles for hand operated TRIAC and DIODE Leister tools

	Codice Code	Denominazione commerciale Name	Conf/pz Pcs/box
1	340-100-400-020	Beccuccio piatto 20 / 20 Flat nozzle	1
2	340-100-430-020	Beccuccio 20 angolo 60° destro / 20 Nozzle 60° right corner	1
3	340-100-430-021	Beccuccio 20 angolo 60° sinistro / 20 Nozzle 60° left corner	1
4	340-100-440-020	Beccuccio 20 angolo 90° / 20 Nozzle 90° corner	1
5	340-100-460-020	Beccuccio 20 piegato / 20 Angled nozzle	1
6	340-100-400-030	Beccuccio piatto 30 / 30 Flat nozzle	1
7	340-100-400-040	Beccuccio piatto 40 / 40 Flat nozzle	1
8	340-100-410-040	Beccuccio piatto 40 forato / 40 Flat drilled nozzle	1
9	340-100-430-040	Beccuccio 40 angolo 60° / 40 Nozzle 60° corner	1
10	340-100-400-080	Beccuccio piatto 80x1,3 / 80x1.3 Flat nozzle	1
11	340-100-410-005	Beccuccio Ø 5 / Nozzle Ø 5	1
12	340-100-420-003	Beccuccio cordoncino Ø 3 / Cord nozzle Ø 3	1
13	340-100-420-004	Beccuccio cordoncino Ø 4 / Cord nozzle Ø 4	1
14	340-100-420-005	Beccuccio cordoncino Ø 5 / Cord nozzle Ø 5	1
15	340-100-470-060	Beccuccio piattina 9x3 / Flat cord 9x3 nozzle	1

Kit beccucci per Leister ELECTRON / Nozzles kit for Leister ELECTRON

	Codice Code	Denominazione commerciale Name	Conf/pz Pcs/box
16	340-100-470-070	Beccuccio piatto 70x10 / 70x10 Flat nozzle	1
17	340-100-470-075	Beccuccio piatto 75x2 / 75x2 Flat nozzle	1
18	340-100-490-520	Spada Leister per ELECTRON L 520 / L 520 Blade for Leister ELECTRON	1

LEISTER - TRIAC DRIVE SEMI-AUTOMATICO
SEMI-AUTOMATIC LEISTER - TRIAC DRIVE

Leister TRIAC Drive
Questo pratico utensile è utilizzato in tutte quelle situazioni in cui i soffioni manuali risulterebbero piccoli e insufficienti e gli apparecchi automatici sarebbero troppo ingombranti; con le sue dimensioni contenute e la velocità di trazione regolabile il TRIAC Drive riesce a saldare sia in posizione verticale che orizzontale e attorno ai lucernari.
È dotato di marchio di approvazione certificato CCA.

Campi di utilizzo
Il TRIAC Drive può essere utilizzato per la saldatura dei waterstop in galleria, per fissare rapidamente le geomembrane in PE-HD prima della saldatura con un estrusore, per la saldatura dei teli in PVC-P, in TPO e in PE.

Vantaggi
- temperatura e velocità controllate continuamente e regolabili garantiscono una migliore qualità della saldatura in tempi minori;
- piccolo, compatto e maneggevole;
- velocità di saldatura superiore rispetto all'utilizzo dei soffioni manuali;
- indispensabile per l'uso nei luoghi ristretti.

Composizione del Leister TRIAC Drive
- Drive Unit- Triac PID;
- staffa (singola o doppia);
- impugnatura guida manuale;
- rullino (il quale determina la dimensione di saldatura);
- beccuccio (corrispondente alla dimensione del rullino).

Si consiglia il beccuccio grip per la saldatura di poliolefine TPO, PE ed il beccuccio liscio per la saldatura del PVC.

Leister TRIAC Drive
This handy tool is used in circumstances where hand operated blowers would be too small and not powerful enough and automatic equipment would be too bulky.
With its small size and adjustable traction speed, TRIAC Drive can weld both vertically and horizontally and around skylights.
It has a CCA-certified seal of approval.

Fields of use
TRIAC Drive can be used to weld waterstops in tunnels, to quickly fix PE-HD geomembranes before welding with an extruder and to weld PVC-P, TPO and PE sheets.

Benefits
- *temperature and speed that are adjustable and constantly monitored ensure better welding in less time;*
- *small, compact and easy to handle;*
- *faster welding speed compared to using hand operated blowers;*
- *essential for use in confined spaces.*

Leister TRIAC Drive elements
- *Drive unit- Triac Pid;*
- *bracket (single or double);*
- *manual guide handle;*
- *roller (which determines the size of the weld);*
- *nozzle (corresponding to the size of the roller).*

We recommend the grip nozzle to weld polyolefin, such as TPO, Pe and the smooth nozzle to weld PVC.

Leister - TRIAC Drive semi-automatico / Semi-automatic Leister - TRIAC Drive

	Codice Code	Denominazione commerciale Name	Conf/pz Pcs/box
1	340-300-000-005	Drive UNIT Triac S kit	1

DRIVE UNIT TRIAC S KIT

Completo di:

- Unit Drive
- Triac S con cavo da 24 cm
- valigetta contenitore
- beccuccio 38 liscio esterno
- rullino pressione da 38
- staffa doppia
- impugnatura guida manuale

DRIVE UNIT TRIAC S KIT

Equipped with:

- *Drive unit*
- *Triac s with 24 cm cable*
- *box*
- *38 external smooth nozzle*
- *38 pressure roller*
- *double bracket*
- *manual guide handle*

	Codice Code	Denominazione commerciale Name	Conf/pz Pcs/box
2	340-300-000-010	Drive UNIT Triac PID kit	1

DRIVE UNIT TRIAC PID KIT

Completo di:

- Unit Drive
- Triac PID con cavo da 24 cm
- valigetta contenitore
- beccuccio 38 liscio esterno
- rullino pressione da 38
- staffa doppia
- impugnatura guida manuale

DRIVE UNIT TRIAC PID KIT

Equipped with:

- *Drive unit*
- *Triac PID with 24 cm cable*
- *box*
- *38 external smooth nozzle*
- *38 pressure roller*
- *double bracket*
- *manual guide handle*

LEISTER AUTOMATICI E BECCUCCI PER LEISTER VARIMAT
AUTOMATIC LEISTER TOOLS AND LEISTER VARIMAT NOZZLES

1

2

5

6

7

8

Leister automatici con cassettina / Automatic Leister tools with box

	Codice Code	Denominazione commerciale Name	Conf/pz Pcs/box
1	340-200-050-051	Leister VARIMAT-V2	1
2	340-200-050-500	UNIROOF con pesi e asta / UNIROOF with weights and rod	1
3	340-200-050-510	Peso per VARIMAT e UNIROOF / Weight for VARIMAT and UNIROOF	1
4	340-200-050-520	Peso anteriore smussato per VARIMAT e UNIROOF / Front bevelled weight for VARIMAT and UNIROOF	1
5	340-200-050-100	Leister TWINNY T 6T1	1
6	340-200-050-150	Leister TWINNY T 6T2	1
7	340-200-050-200	Leister COMET	1

Beccucci per Leister VARIMAT / Nozzles for Leister VARIMAT

	Codice Code	Denominazione commerciale Name	Conf/pz Pcs/box
8	340-200-470-080	Kit beccuccio VARIMAT L 80 / Nozzle kit VARIMAT L 80	1
9	340-200-470-100	Kit beccuccio VARIMAT L 100 / Nozzle kit VARIMAT L 100	1
10	340-200-470-120	Kit beccuccio VARIMAT L 120 / Nozzle kit VARIMAT L 120	1

VARIMAT - L'apparecchio automatico VARIMAT è utilizzato per la saldatura di teli sintetici su coperture piane. Teli saldabili: PVC, PE, ECB, EPDM e CSPE. È fornito con impugnatura regolabile in altezza.

UNIROOF - La macchina UNIROOF è utilizzata per la saldatura di teli sintetici su coperture piane di piccole/medie dimensioni. È fornita completa di peso per zavorra e di una pratica e robusta cassettina in materiale plastico.

TWINNY T 6T1 - La macchina TWINNY T 6T1 è utilizzata per la saldatura di teli sintetici su bacini e scavi in genere ed è fornita completa di una pratica e robusta cassettina in materiale plastico.

TWINNY T 6T2 - La macchina TWINNY T 6T2 è utilizzata per la saldatura di teli sintetici in galleria ed è fornita completa di una pratica e robusta cassettina in materiale plastico.

COMET - La macchina COMET è utilizzata per la saldatura di teli sintetici in PE su bacini e scavi in genere ed è fornita completa di una pratica e robusta cassettina in materiale plastico.

VARIMAT - the VARIMAT automatic appliance is used to weld synthetic sheets on flat roofs. Sheets that can be welded: PVC-PE-ECB-EPDM-CSPE. It comes with a height-adjustable handle.

UNIROOF - the UNIROOF machine is used to weld synthetic sheets on small and medium-sized flat roofs. It comes with a weight serving as a ballast and a strong and handy plastic box.

TWINNY T 6T1 - the TWINNY T 6T1 machine is used to weld synthetic sheets on basins and excavations in general and is supplied with a strong and handy plastic box.

TWINNY T 6T2 - the TWINNY T 6T2 machine is used to weld synthetic sheets in tunnels and is supplied with a strong and handy plastic box.

COMET - the COMET machine is used to weld synthetic PE sheets on basins and excavations in general and is supplied with a strong and handy plastic box.

ATTREZZATURA PER LA POSA DI MANTI SINTETICI
EQUIPMENT TO INSTALL SYNTHETIC FELTS

1

2

3

4

5

6

7

8

9

10

Attrezzatura per la posa di manti sintetici / Equipment to install synthetic felts

	Codice Code	Denominazione commerciale Name	Conf/pz Pcs/box
1	340-100-600-576	Erogatore per pasta ¼ L per PVC / PST dispenser for PVC ¼ L	1
2	340-100-600-578	Pennello per THF (Erogatore PST ¼ L) / Brush for THF (PST dispenser ¼ L)	1
3	340-100-600-580	Incisore SI / SI engraver	1
4	340-100-600-600	Supporto PL / PL support	1
5	340-100-600-650	Dinamometro manuale DMPS / Manual DMPS dynamometer	1
6	340-100-600-700	Spazzola PBI / PBI brush	1
7	340-100-600-710	Spazzola PBE / PBE brush	1
8	340-100-600-730	Uncino PS / PS hook	1
9	340-100-600-740	Ago PDS con manometro / PDS needle with manometer	1
10	340-100-600-760	Forbici TTS / TTS scissors	1

EROGATORE PER PASTA - È utilizzato per la sigillatura delle sovrapposizioni dei teli in PVC ed ha una capacità di 250 cc.

PENNELLO PER THF - Viene avvitato all'erogatore per pasta e serve per la saldatura dei teli in PVC e di tutti gli accessori.

INCISORE SI - L'incisore SI viene utilizzato per smussare i teli sintetici in prossimità di sovrapposizioni multiple.

SUPPORTO PL PER LEISTER MANUALI - È da utilizzare con i TRIAC e l'ELECTRON per le lavorazioni da banco.

DINAMOMETRO MANUALE DMPS - È utilizzato per verificare la resistenza allo strappo delle saldature eseguite manualmente.

SPAZZOLE - Sono da utilizzare per la pulizia di beccucci dei soffioni Leister. La spazzola PBI serve per la pulizia interna, mentre la spazzola PBE serve per la pulizia esterna. Entrambe le spazzole hanno filamenti di ottone.

UNCINO PS - Serve a controllare le saldature tra teli sintetici.

AGO PDS - Va utilizzato per il controllo delle doppie saldature. È dotato di manometro e di rubinetto ermetico.

FORBICI TTS - Servono a smussare gli angoli di teli sintetici, a sagomare punti particolari, a ritagliare i fori in prossimità di scarichi o aeratori.

PASTE DISPENSER - it is used to seal overlapping PVC sheets and has a capacity of 250 cc.

BRUSH FOR THF - it is screwed onto the paste dispenser and is used to weld PVC sheets and all the accessories.

SI ENGRAVER - the SI engraver is used to bevel synthetic sheets near multiple overlapping elements.

PL SUPPORT FOR MANUAL LEISTER TOOLS - it must be used with TRIAC tools and ELECTRON for processes performed on benches.

MANUAL DMPS DYNAMOMETER - it is used to check the resistant to tear of welds performed manually.

BRUSHES - they must be used to clean the nozzles of leister blowers. The PBI brush is used for cleaning the inside, while the PBE brush is used for cleaning the outside. Both brushes have brass filaments.

PS HOOK - used to check the welds between synthetic sheets.

PDS NEEDLE - used to check double welds. It has a manometer and a hermetic valve.

TTS SCISSORS - used to bevel the corners of synthetic sheets, shape peculiar area and cut holes near drains or aerators.

ATTREZZATURA DA CANTIERE
BUILDING SITE EQUIPMENT

1

2

3

4

5

6

7

8

9

10

11

12

13

14

15

16

17

18

19

PENNELLESSE MISTE - Sono utilizzate per l'applicazione del primer di sottofondo in aree particolarmente disagiate e difficilmente raggiungibili con l'utilizzo dei normali rulli.

PENNELLESE IN TAMPICO - Grazie alla resistenza del tampico queste pennellesse sono particolarmente indicate per l'applicazione di bitume ossidato colato in prossimità di angoli spigoli e altri particolari normalmente presenti nelle coperture.

SPAZZOLONE IN TAMPICO - È utilizzato per l'incollaggio con bitume ossidato colato di pannelli coibenti in copertura.

RULLI - Sono utilizzati per l'applicazione del primer di sottofondo e vernici protettive.

CAZZUOLINO RINFORZATO - Lo spessore maggiorato rispetto a quelli normalmente in commercio permette di applicare maggior spinta nella fase di sigillatura della cimosa nella posa delle guaine bituminose.

MIXED FLAT BRUSHES - They are used to apply the underlying primer in particularly challenging areas that are difficult to reach with normal rollers.

TAMPICO FLAT BRUSHES - Because of tampico's strength, these flat brushes are particularly suitable to apply oxidized bitumen poured near corners, edges and other parts normally found on roofs.

TAMPICO ISTLE BRUSH - Used for gluing with cast oxidized bitumen of insulating panels on roofs.

ROLLERS - They are used to apply the underlying primer and protective paint.

REINFORCED TROWEL - With its extra thickness, it can be used to apply greater force when sealing the selvage during the installation of bituminous sheaths.

Attrezzatura da cantiere / Building site equipment

* i guanti si intendono in paia / Gloves come in pairs

	Codice Code	Denominazione commerciale Name	Conf/pz Pcs/box
1	360-050-050-015	Pennellessa mista / Mixed flat brush- 50x150	12
2	360-050-055-016	Pennellessa tampico / Tampico flat brush - 55x160	20
3	360-100-070-024	Spazzolone tampico / Tampico istle brush - 70x240x80	20
4	360-150-010-025	Rullo / Roller FZ-25 cm	25
5	360-150-020-020	Rullo / Roller PL-20 cm	25
6	360-150-020-025	Rullo / Roller PL-25 cm	25
7	360-200-026-180	Manico legno / Wooden handle Ø 26 L 180 cm	25
8	360-400-010-090	Spatolone ad arco L 90 alluminio e gomma semirigida / Arched spatula L 90 made of aluminium and semi-rigid rubber	1
9	360-250-010-004	Scopa in saggina / Common millet broom	10
10	360-300-010-014	Cazzuolino punta tonda / Trowel with rounded end	12
11	360-350-010-045	Guanti in crosta CAT.2 CE (Tg.10) / All suede gloves CAT.2 CE (size 10)	10-12*
12	360-350-010-055	Guanti fiore bovino CAT.2 CE (Tg.10) / Leather glove+wrist drawstring CAT.2 CE (size 10)	10-12*
13	360-500-020-003	Roll meter flessibile / Flexible roll meter - 3 m	1
14	360-500-020-005	Roll meter flessibile / Flexible roll meter - 5 m	1
15	360-500-100-018	Coltello lama a spezzare da 18 / Trim knife with snap-off blade 18	1
16	360-500-110-018	Lama a spezzare da 18 / Snap-off blade 18	10
17	360-500-200-199	Coltello Professionale LF / LF Professional knife	1
18	360-500-210-050	Lama a uncino standard / Standard hook-end blade	100
19	360-500-220-050	Lama a trapezio grande / Big trim blade	100

ROLL METER - Sono realizzati in materiali robusti e adatti a tutte le applicazioni. Il nastro è di qualità professionale con verniciatura polimerizzata e sono dotati di una pratica di clip di aggancio.

COLTELLO LAMA A SPEZZARE - Questo indispensabile attrezzo da cantiere è utilizzato per il taglio di pannelli isolanti rigidi ed è costruito con corpo monoblocco metallico sagomato. Sistema brevettato di bloccaggio e cambio della lama. Lama a spezzare da 18 mm a 8 elementi.

COLTELLO PROFESSIONALE LF - Il coltello è costruito con una lega di zinco ed è fornito con 3 lame per refilare, con l'uso di lame a uncino è indicato per il taglio della guaina bituminosa.

LAME - Le lame di ricambio a uncino e a trapezio sono utilizzabili con il coltello professionale LF.

ROLL METER - Made with strong materials and suitable for all applications. They have a professional, quality tape with polymerised pain and a handy clip to attach them.

TRIM KNIFE WITH SNAP-OFF BLADE - This essential tool for building sites is used to cut rigid insulating panels and is made with a single block shaped metal body. Patented blocking and blade-changing system. 18 mm snap-off blade with 8 elements.

LF PROFESSIONAL KNIFE - The knife is made with a zinc alloy and comes with 3 sharpening blades, with hook-end blades it is suitable to cut bituminous sheaths.

BLADES - Spare hook-end and trim blades can be used with the LF professional knife.

AIRLESS
AIRLESS

Airless con corredo
Airless with kit

10

11

12

13

14 - 17

18

Il metodo a spruzzo AIRLESS consente una verniciatura ad altissima resa senza la formazione di nebbia (overspray).
Grazie all'elevata pressione di esercizio, pari a circa 240 Atm, e alle portate ai vertici della gamma, le nostre macchine consentono una velocità di esecuzione davvero sorprendente.

Punto di forza delle pompe Airless è il raggio d'azione che arriva fino a 70 m sia in orizzontale che in prevalenza, il che significa minore perdita di tempo nel dover spostare la macchina durante l'utilizzo. Le pompe Airless si adattano a vari tipi di lavorazione: dall'edilizia (esterni, interni, impermeabilizzazioni) alla carpenteria, finanche all'industria.

I prodotti spruzzabili vanno dagli smalti, agli antiruggine, alle tempere e alle pitture lavabili e al quarzo, il primer, le vernici di alluminio e all'incapsulante per fibrocemento.

The AIRLESS spraying system allows for top quality painting without overspray.
Because of its very high operating pressure of about 240 atm and high-end ranges, with our machines the job can be performed at a truly amazing speed.

The benefit of airless pumps is their range of action, which reaches 70 m both horizontally and which means wasting less time when you need to move the machine while using it.
Airless pumps are suitable for various applications: from building (indoors, outdoors, waterproofing), to metalworks and the industry as well.

Sprayable products range from paint, to anti-rust products, tempera, washable paint and quartz, primers, aluminium paint and encapsulating products for asbestos cement.

Corredo per Super Diecimila / Super Diecimila kit

	Codice Code	Denominazione commerciale Name	Conf/pz Pcs/box
1	900-050-200-010	Tubo antivibrazione / Anti-vibration pipe	1
2	900-050-200-020	Raccordo con manometro / Fitting with manometer	1
3	900-050-200-030	Tubo alta pressione / High pressure pipe - 10 m Ø 6 mm	1
4	900-050-200-040	Pistola airless / Airless gun	1
5	900-050-200-050	Prolunga pistola 50 cm / Gun extension - 50 cm	1
6	900-050-200-060	Autopulitore zip completo / Complete auto-cleaning set	1
7	900-050-300-020	Sistema aspirazione pittura con filtro / Painting suction system with filter	1

Airless per primer / Airless for primers

	Codice Code	Denominazione commerciale Name	Conf/pz Pcs/box
8	900-050-010-101	PRESSING Super Diecimila STANDARD / STANDARD PRESSING Super Diecimila	1
9	900-050-010-102	PRESSING Super Diecimila STANDARD kit / PRESSING Super Diecimila STANDARD kit	1

Specifiche tecniche / Technical specifications

Modello Model	Tipo motore Motor type	Potenza Power	Pressione max Max pressure	Lunghezza Length
Super Diecimila standard	Monofase / Single-phase 220 V.50 Hz	Kw 1,8	220 Bar	70 mt

Accessori per Pressing Super Diecimila / Accessories for Pressing Super Diecimila

	Codice Code	Denominazione commerciale Name	Conf/pz Pcs/box
10	900-050-300-030	Raccordo e snodo / Supple fitting	1
11	900-050-300-060	Kit guarnizioni tenuta molla / Spring seal gaskets kit	1
12	900-050-300-070	Filtro calcio pistola / Gun butt filter	1
13	900-050-300-075	Membrana per superdiecimila con spessore / Membrane for superdiecimila with shim	1
14	900-050-310-421	Ugello / Nozzle - zip 4/21	1
15	900-050-310-423	Ugello / Nozzle - zip 4/23	1
16	900-050-310-425	Ugello / Nozzle - zip 4/25	1
17	900-050-310-431	Ugello per quarzo / Nozzle for quartz - zip 4/31	1
18	900-050-400-001	Olio per Airless 1 L / Oil for airless 1 L	1

ARTICOLI SPECIALI
SPECIAL ITEMS

390 Pettine anti-nido / *Anti-nest comb* pag. 230

390 Nobird / *Nobird* pag. 231

PETTINE ANTI-NIDO
ANTI-NEST COMB

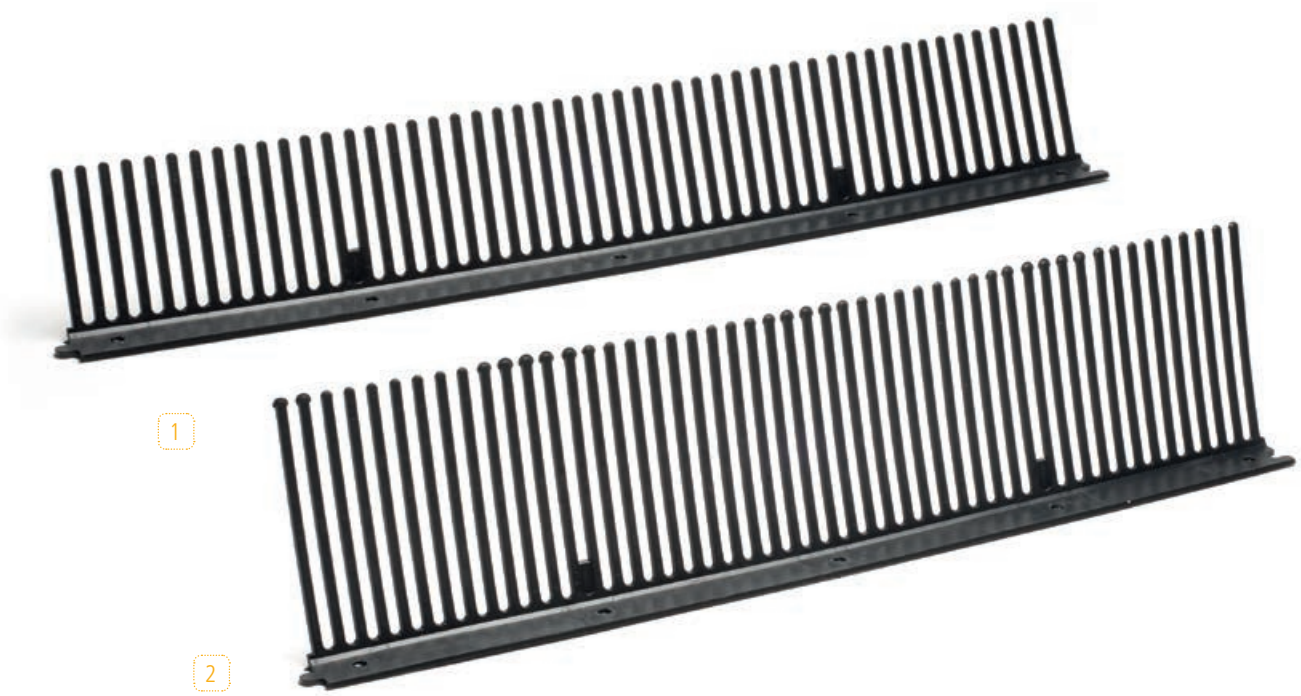

Il PETTINE ANTI-NIDO si rende indispensabile per evitare che piccioni e altri volatili creino il nido alla base dei coppi e delle tegole. È disponibile in ben due altezze ed entrambe hanno una lunghezza di 50 cm.

The ANTI-NEST COMB is essential to prevent pigeons and other birds from making a nest on the bottom of tiles. It is available in two heights, both of which are 50cm long.

Pettine anti-nido / Anti-nest comb

	Codice Code	Denominazione commerciale Name	h mm	A mm	Conf./m Lm/box
1	390-100-050-007	Pettine anti-nido / Anti-nest comb - h 70 L 500	70	500	150
2	390-100-050-011	Pettine anti-nido / Anti-nest comb - h 110 L 500	110	500	100

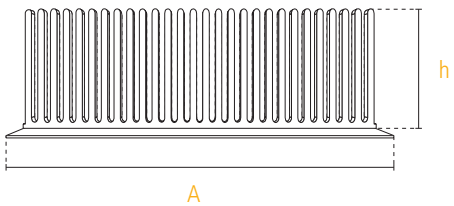

Il "NOBIRD" è utilizzato per impedire che i volatili si posino sulle sporgenze degli edifici, quali cornicioni, parapetti etc.
È il sistema deterrente per volatili che garantisce il migliore rapporto qualità/prezzo che sia oggi disponibile nel mercato e che lo rende tra i sistemi più diffusi per evitare i danni causati dagli escrementi dei volatili.

Grazie alle sue caratteristiche il Nobird può essere installato su qualsiasi edificio infatti, grazie alla sua trasparenza si integra perfettamente in ogni tipo di costruzione, anche di pregio.

Può essere applicato su qualsiasi superficie semplicemente incollandolo alla base con del silicone oppure, fissandolo con delle viti negli appositi fori, può essere tagliato alla lunghezza desiderata. Tutti i Nobird sono frazionabili trasversalmente mentre il Nobird h 50 è divisibile in due parti in senso longitudinale per essere facilmente posato anche lungo le grondaie e in spazi ristretti.

"NOBIRD" is used to prevent birds from placing themselves on edges of buildings, such as cornices, parapets, etc.
It is the deterrent system for birds that ensures the best price-quality ratio on the market, which makes it one of the most common systems to prevent the damage caused by bird droppings.

Because of its features, "Nobird" can be installed on any kind of building and thanks to its transparency blends in perfectly with all kinds of architecture, even fine ones.

It can be applied on any surface by simply gluing its base with silicone or fixing it with screws in the designated holes, it can be cut to the desired length.
All "Nobird" products can be divided crosswise, while "Nobird" H 50 can be divided into two longitudinally, so that it can be easily placed on gutters and confined spaces as well.

Nobird / Nobird

	Codice Code	Denominazione commerciale Name	h mm	A mm	B mm	Conf/pz Pcs/box
1	390-200-025-050	Nobird PC-DP L 250 h 50	50	250	55	50
2	390-200-025-085	Nobird PC-SG L 250 h 85	85	250	55	50

WIRELESS
OSPITI IMPERTEK

INFO

Motta di Livenza
TORINO - TRIESTE
Portogruaro
San Stino di Livenza
SS14
A4
Ceggia
IMPERTEK S.r.l.
VENEZIA
San Donà di Piave

DOC. CODE
V-CAT-GEN-15

ART STYLE
Design & Layout | Visual Comunicazione S.r.l.
Photo | Lorenzo Scaldaferro

RELEASE
2018 Edition
N° commessa: 03918 | Rev. 00

IMPERTEK
the right support

IMPERTEK Srl
Via Po 507 | 30022 Ceggia | Venezia | Italy
Tel +39 0421 322 525 r.a. | Fax +39 0421 322 756
www.impertek.com | **info@impertek.com**

Italian
QUALITY TECHNOLOGY
AND PRODUCTION

YouTube
Find us on Facebook